Skrzynka na listy BASIC ze skrytk? na paczki – monta? podtynkowy – dowolny kolor RAL

Product number BML3D-WM2E5WUGE9

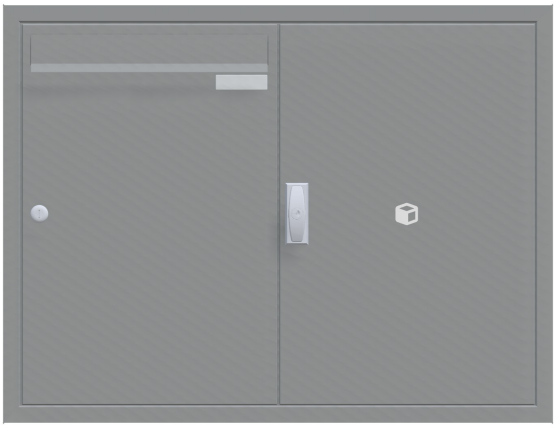

Product description

Zestaw skrzynek na listy z odbiorem paczek – przemyślane wzornictwo do strefy wejściowej

Zestaw BASIC Horizontal marki Briefkasten Manufaktur wita Ciebie i Twoich gości przejrzystą, uporządkowaną formą. Modułowa konstrukcja łączy wybrane funkcje w spójne rozwiązanie, które można dostosować do indywidualnych potrzeb na co dzień. Seria BASIC oferuje skrzynki na listy, moduły akcesoryjne i funkcyjne, które można wszechstronnie łączyć, tworząc harmonijną strefę wejściową. Zestaw jest przeznaczony do montażu podtynkowego i zawiera skrzynkę na codzienną korespondencję. Zintegrowana skrytka na paczki umożliwia odbiór przesyłek paczkowych.

Zestaw jest wykonywany w dowolnym kolorze RAL, a jego wymiary całkowite wynoszą: szer. 791 × wys. 605 × gł. 403 mm.

Klikając „Konfiguruj teraz”, otworzysz dokładnie ten układ w konfiguratorze 3D. Możesz tam dalej dostosować zestaw, a następnie go zamówić.

Indywidualna konfiguracja

Zaprojektuj zestaw skrzynek na listy pasujący do Twojego domu: kliknij „Konfiguruj teraz”, aby dostosować ten układ do swoich potrzeb.

- Wykończenie skrzynek: dostosuj kolor w konfiguratorze 3D, wybierając spośród kolorów oferowanych dla tej wersji.
- Indywidualne napisy: umieść własne nazwiska, numery domu lub wybrane teksty w przeznaczonych do tego miejscach. Widoczne na ilustracjach napisy są przykładowe i można je zastąpić.
- Styl napisów: wybierz spośród dostępnych krojów pisma i dostosuj wygląd napisów w konfiguratorze.
- Wyposażenie: dodaj lub zmień komponenty pasujące do zestawu, korzystając z aktualnie dostępnego wyboru.

Briefkasten Manufaktur Lippe GmbH
Werler Straße 60
32105 Bad Salzuflen

www.briefkasten-manufaktur.de
info@briefkasten-manufaktur.de
Tel.: +49 5222 807110

Geschäftsführer Oliver Woineck
Ust.ID.Nr. DE303690847
Handelsregister Amtsgericht Lemgo, HRB 8618

Po wprowadzeniu indywidualnych zmian wymiary i cena są ponownie obliczane w konfiguratorze 3D zgodnie z Twoim wyborem.

Rama maskująca

Zestaw podtynkowy jest wyposażony w ramę maskującą ze stali nierdzewnej V2A o grubości 1,5 mm. Rama zakrywa połączenie między otworem montażowym a powierzchnią ściany, zapewniając estetyczne wykończenie.

Dodatkowe miejsce na paczki, gazety i nie tylko

Ta skrytka na paczki uzupełnia odbiór korespondencji o możliwość przyjmowania paczek również podczas Twojej nieobecności w domu. Wybrany zamek do skrytki na paczki z serii BASIC z uchwytem w kształcie litery T umożliwia dostawę bez przekazywania klucza kurierowi. Za pomocą własnego klucza odblokowujesz skrytkę na potrzeby jednorazowej dostawy. Kurier otwiera odblokowaną skrytkę, wkłada przesyłkę, zamyka drzwiczki i rygluje zamek przez jego wciśnięcie. Aby wyjąć przesyłkę, otwierasz skrytkę własnym kluczem, a następnie ponownie odblokowujesz ją na potrzeby kolejnej dostawy. Do tego czasu nie można do niej dostarczać kolejnych przesyłek bez klucza. Wymiary zewnętrzne skrytki wynoszą 370 × 550 × 385 mm (szer. × wys. × gł.). O dopuszczalnym rozmiarze paczki decydują wymiary otworu drzwiowego w świetle oraz wymiary użytkowe wnętrza; wymiary zewnętrzne nie określają maksymalnego rozmiaru paczki. Przed dostawą porównaj rozmiar przesyłki z wymiarami wewnętrznymi skrytki.

Materiał i wykonanie

Materiał podstawowy: stal nierdzewna V2A 1.4301. Stal nierdzewna V2A zapewnia odporną na korozję i trwałą bazę do zastosowania w strefie wejściowej.

Powierzchnia malowana proszkowo jest wykonywana w dowolnym kolorze RAL. Wybrany kolor możesz wskazać w konfiguratorze 3D.

Skrzynka na listy i wygoda obsługi

Skrzynka na listy 370 × 550 × 385 mm: w zestawie krawędź odprowadzająca deszcz dla optymalnej ochrony przed wodą, ciągła gumowa listwa zapewniająca ciche wrzucanie korespondencji, solidna wymienna tabliczka na nazwisko oraz bardzo wytrzymały zamek. Wysokość otworu wrzutowego i zwężenie kanału wrzutowego chronią korespondencję przed nieuprawnionym wyjęciem.

Wyposażenie

Tabliczka na nazwisko z tworzywa sztucznego BASIC, typ 2: tabliczka z przezroczystego poliwęglanu. Wkładkę można wymieniać od przodu.

Cechy tego zestawu skrzynek na listy

- Seria produktów: BASIC Horizontal
- Montaż: podtynkowy
- Wykończenie: dowolny kolor RAL
- Wymiary całkowite: szer. 791 × wys. 605 × gł. 403 mm
- 1 skrzynka na listy, 1 moduł akcesoryjny
- Wykończenie skrzynek: dowolny kolor RAL
- Materiał podstawowy: stal nierdzewna V2A 1.4301. Wykończenie: malowanie proszkowe lub stal nierdzewna szlifowana

Ważne informacje:

Briefkasten Manufaktur Lippe GmbH
Werler Straße 60
32105 Bad Salzuflen

www.briefkasten-manufaktur.de
info@briefkasten-manufaktur.de
Tel.: +49 5222 807110

Geschäftsführer Oliver Woineck
Ust.ID.Nr. DE303690847
Handelsregister Amtsgericht Lemgo, HRB 8618

Ochrona przed wodą: osłonięte miejsce montażu, najlepiej pod zadaszeniem, pomaga chronić korespondencję. Przesyłki powinny być wsunięte do końca, a klapka wrzutowa zamknięta.

Montaż: sprawdź podłoże i warunki montażu, uwzględniając wymiary całkowite oraz instrukcję montażu.

Product properties

Seria	PODSTAWOWY
Funkcje	Przedzia? paczkowy
Liczba pudełek	z 1 paczkomatem, z 1 skrzynk? na listy
Etykietowanie nazw	Identyfikator
Materiał bazowy	Stal nierdzewna V2A 1.4301
Wycofanie przedmiotu	Przód
Powierzchnia/kolor	RAL do wyboru (zgodnie z tabel? kolorów)
Typ montażu	Monta? podtynkowy

Briefkasten Manufaktur Lippe GmbH
Werler Straße 60
32105 Bad Salzuflen

www.briefkasten-manufaktur.de
info@briefkasten-manufaktur.de
Tel.: +49 5222 807110

Geschäftsführer Oliver Woineck
Ust.ID.Nr. DE303690847
Handelsregister Amtsgericht Lemgo, HRB 8618

Dimensions

Wysokość pojedynczego pudełka w mm	550
Szerokość pojedynczego pudełka w mm	370
Wysokość całkowita w mm	605
Całkowita szerokość w mm	791
Głębokość w mm	403

Dimension drawing

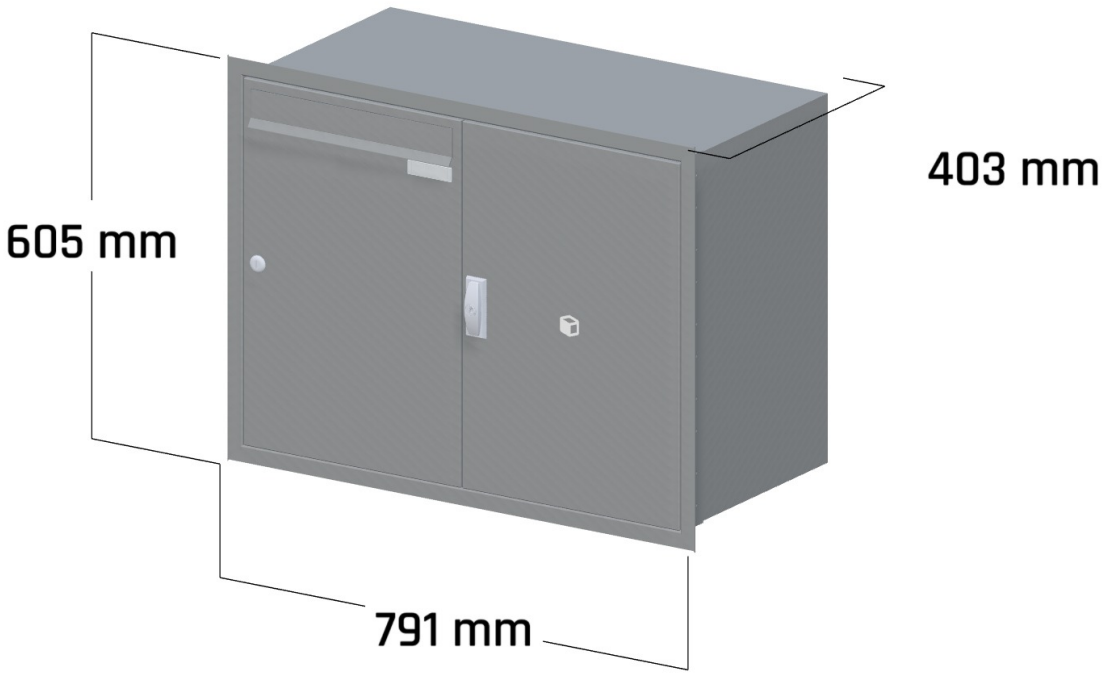

Briefkasten Manufaktur Lippe GmbH
Werler Straße 60
32105 Bad Salzuflen

www.briefkasten-manufaktur.de
info@briefkasten-manufaktur.de
Tel.: +49 5222 807110

Geschäftsführer Oliver Woineck
Ust.ID.Nr. DE303690847
Handelsregister Amtsgericht Lemgo, HRB 8618

More images

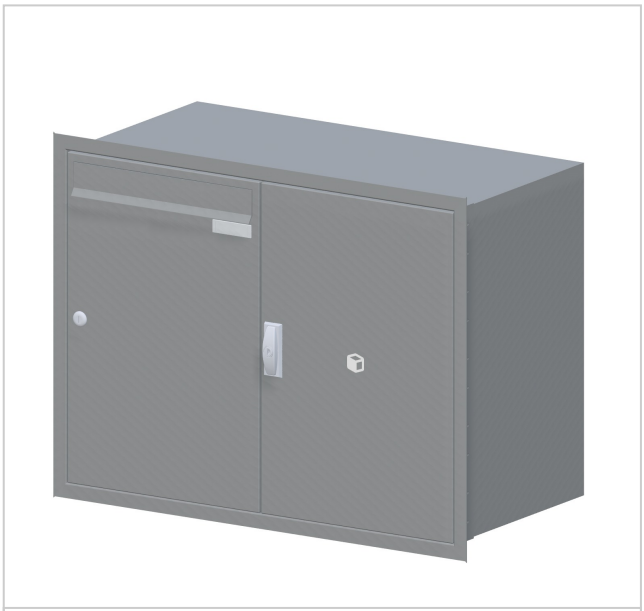

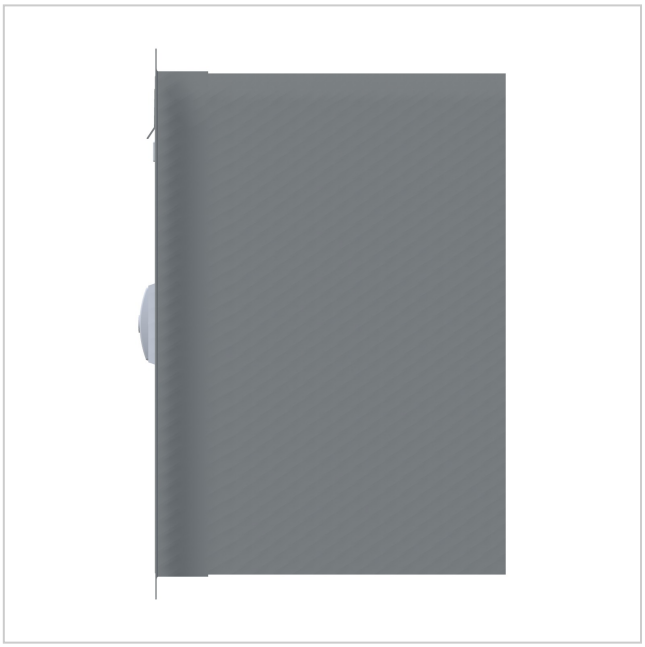

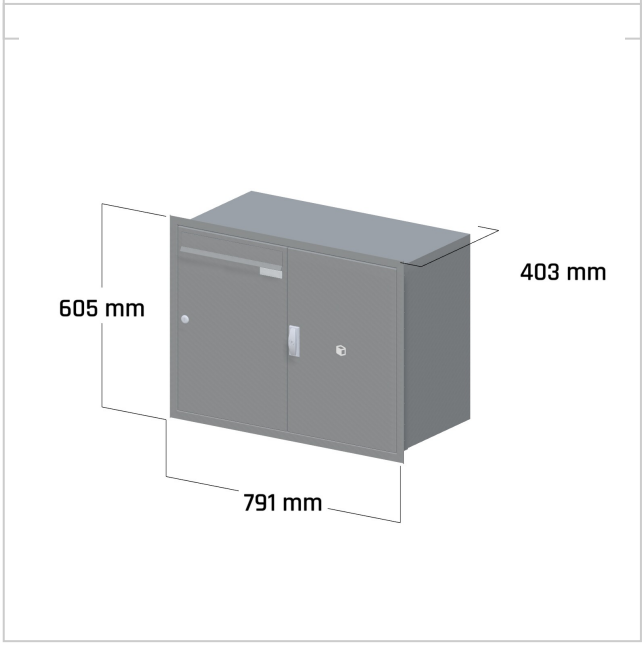

Briefkasten Manufaktur Lippe GmbH
Werler Straße 60
32105 Bad Salzuflen

www.briefkasten-manufaktur.de
info@briefkasten-manufaktur.de
Tel.: +49 5222 807110

Geschäftsführer Oliver Woineck
Ust.ID.Nr. DE303690847
Handelsregister Amtsgericht Lemgo, HRB 8618