Wolnostoj?cy zestaw 6 skrzynek pocztowych Design BASIC 385P-7016-SP z dzwonkiem i panelem interkomowym, wraz z os?on? boczn? i daszkiem przeciwdeszczowym - skrzynki pocztowe poziome - antracytowy RAL 7016 | RAL 7016 antracytowy, drobna struktura, matowy | Linki | z 6 skrzynkami na listy



Product number 385P-7016-6W-SP-L

Product description

Wolnostojący zestaw skrzynek pocztowych BASIC 385P z panelem dzwonkowo-interkomowym po lewej stronie dla 6 lokatorów – RAL 7016 antracytowy – wersja szeroka

Wolnostojący zestaw skrzynek pocztowych BASIC 385P dla 6 lokatorów łączy 6 niezależnie użytkowanych skrytek pocztowych z zintegrowaną obudową funkcyjną dzwonka. Dzięki temu odbiór poczty, przyciski dzwonkowe i przygotowanie do kompatybilnej techniki domofonowej są skonsolidowane w solidnym, wizualnie zamkniętym rozwiązaniu wejściowym dla budynków wielorodzinnych, mniejszych osiedli mieszkaniowych oraz obiektów komercyjnych. Panel dzwonkowo-interkomowy w tej wersji znajduje się po lewej stronie zestawu skrzynek.

Skrzynki wykonano z ocynkowanej stali i pokryto proszkowo o drobnej strukturze w macie, kolor RAL 7016 antracytowy. Przylegająca obudowa boczna z daszkiem przeciwdeszczowym oraz zintegrowane rynienki odprowadzające wspierają ochronę przed warunkami atmosferycznymi. Masowo wykonane elementy nośne z profilu aluminiowego anodowanego również są powlekane proszkowo w kolorze RAL 7016 antracytowym i tworzą szczególnie stabilną, trwałą podstawę wolnostojącej instalacji.

Każda z 6 skrytek ma około 12 litrów pojemności. Otwór wrzutowy o wymiarach 35 × 265 mm jest przystosowany do przesyłek formatu DIN C4 w orientacji pionowej. Tłumiąca hałas listwa gumowa redukuje stukanie klapki wrzutowej. Odbiór poczty odbywa się od frontu; drzwi do wyjmowania otwierają się od lewej do prawej. Do każdej skrzynki należą dwa klucze z numerem oraz wymienna tabliczka z nazwiskiem umieszczona pod klapką wrzutową.

Zalety zestawu skrzynek BASIC 385P w skrócie

Briefkasten Manufaktur Lippe GmbH
Werler Straße 60
32105 Bad Salzuflen

www.briefkasten-manufaktur.de
info@briefkasten-manufaktur.de
Tel.: +49 5222 807110

Geschäftsführer Oliver Woineck
Ust.ID.Nr. DE303690847
Handelsregister Amtsgericht Lemgo, HRB 8618

Zintegrowana obudowa funkcyjna dzwonka po lewej stronie

Zestaw łączy 6 skrzynek pocztowych z 6 okrągłymi przyciskami dzwonkowymi ze stali nierdzewnej oraz otworem głośnikowym z adapterem uniwersalnym. Powstaje centralne, uporządkowane rozwiązanie dla poczty i komunikacji z odwiedzającymi.

Masywne elementy nośne z aluminium

Masowo wykonane, anodowane profile aluminiowe tworzą stabilną podstawę wolnostojącej instalacji. Konstrukcja pokryta proszkowo łączy wysoką wytrzymałość z trwałym wykonaniem przeznaczonym do użytku zewnętrznego.

Wrzut DIN-C4 z pojemnością 12 litrów

Skrzynki oferują każda około 12 litrów pojemności. Otwór wrzutowy o wymiarach 35 × 265 mm mieści przesyłki formatu DIN C4 w orientacji pionowej, bez konieczności niepotrzebnego zaginania większych kopert.

Przygotowane do komunikacji drzwiowej

Otwór głośnikowy z adapterem uniwersalnym jest przygotowany do wielu powszechnie stosowanych głośników do zabudowy.

Solidna jakość BASIC w kolorze RAL 7016 antracytowym

Ocynkowana stal, komponenty ze stali nierdzewnej, masywne elementy nośne z aluminium oraz niemiecka produkcja tworzą odporny zestaw skrzynek pocztowych przeznaczony do długotrwałego użytkowania przy wejściu na posesję.

Wyposażenie zestawu skrzynek BASIC 385P

Zestaw skrzynek pocztowych

Liczba skrzynek 6 niezależnie użytkowanych skrytek pocztowych
Wymiary skrzynki 300 × 110 × 385 mm (S × W × G) na każdą skrytkę
Pojemność poczty Ok. 12 litrów na skrzynkę
Materiał Ocynkowana stal; obudowa boczna i daszek przeciwdeszczowy ze stali nierdzewnej V2A
Powierzchnia RAL 7016 antracytowy, drobna struktura, mat
Otwór wrzutowy 35 × 265 mm, odpowiedni dla DIN C4 pionowo
Norma Skrzynki zgodne z DIN EN 13724

Panel dzwonkowo-interkomowy

Obudowa funkcyjna dzwonka Ocynkowana stal, dopasowana powłoka proszkowa
Pozycja Po lewej stronie
Przyciski dzwonkowe 6 okrągłych przycisków dzwonkowych ze stali nierdzewnej typ 4
Otwór głośnikowy Z adapterem uniwersalnym dla powszechnie stosowanych głośników do zabudowy
Tabliczka z nazwiskiem Wykonana odporna na wgniecenia i uderzenia

Masywne elementy nośne z aluminium

Elementy nośne Masywnie wykonany, anodowany profil aluminiowy
Powłoka Powłoka proszkowa w kolorze RAL 7016 antracytowy
Rodzaje montażu Opcjonalnie montaż na śruby lub zabetonowanie

Briefkasten Manufaktur Lippe GmbH
Werler Straße 60
32105 Bad Salzuflen

www.briefkasten-manufaktur.de
info@briefkasten-manufaktur.de
Tel.: +49 5222 807110

Geschäftsführer Oliver Woineck
Ust.ID.Nr. DE303690847
Handelsregister Amtsgericht Lemgo, HRB 8618

Montaż na śruby Elementy nośne dostępne w wersjach 1200 lub 1600 mm
Zabetonowanie Elementy nośne dostępne w wersjach 1600 lub 2000 mm
Stan dostawy Elementy nośne i zestaw skrzynek przygotowane do montażu, dostarczone w częściach
Produkcja Made in Germany by Briefkasten Manufaktur Lippe

Informacja dotycz?ca panelu dzwonkowo?interkomowego

Adapter uniwersalny jest odpowiedni dla wielu powszechnie stosowanych głośników do zabudowy. System interkomowy (domofon) lub głośniki do zabudowy, zasilanie i okablowanie nie wchodzą w skład opisanego wyposażenia podstawowego i muszą zostać przewidziane odpowiednio do planowanego systemu.

Monta? na fundamencie

Przy montażu na śruby wymagane jest równe i wystarczająco nośne podłoże. Należy dobrać elementy mocujące odpowiednio do fundamentu, wagi instalacji oraz lokalnej sytuacji montażowej.

Monta? przez zabetonowanie

W wersji do zabetonowania wydłużone elementy nośne z aluminium są osadzane pionowo w odpowiednio wymiarowanym fundamencie betonowym. Rozmiar fundamentu i głębokość osadzenia należy dostosować do rodzaju podłoża, wymiarów instalacji oraz lokalnych obciążeń.

Informacja o ochronie przed warunkami atmosferycznymi

Daszek przeciwdeszczowy, przylegająca obudowa boczna i rynienki odprowadzające wspomagają ochronę przed warunkami atmosferycznymi. Przesyłki pocztowe muszą być wrzucone całkowicie, aby klapki wrzutowe mogły się prawidłowo zamknąć. W skrajnych warunkach pogodowych, pomimo wykonania zgodnego z normami, może dostać się niewielka ilość wilgoci.

Product properties

Materiał bazowy	Stal ocynkowana, Aluminium AlMg3 W19, Stal nierdzewna V2A 1.4301
Seria	PODSTAWOWY
Liczba przycisków dzwonka	6 przycisków
Funkcje	W??cznik ?wiat?a, Stacja interkomowa
Skrzynka funkcyjna przygotowana dla producenta	GIRA, Busch Jaeger, Siedle, STR Electronics, ELCOM, TCS, Ritto, ALGO, Telegärtner, Auerswald, Legrand Bticino, Comelite
Liczba pudełek	z 6 skrzynkami na listy
Pojedyncze pudełko według objętości	Normalny > 10 litrów
Etykietowanie nazw	Identyfikator
Typ montażu	Wolnostoj?cy
Powierzchnia/kolor	RAL 7016 szary antracyt
Wycofanie przedmiotu	Przód

Briefkasten Manufaktur Lippe GmbH
Werler Straße 60
32105 Bad Salzuflen

www.briefkasten-manufaktur.de
info@briefkasten-manufaktur.de
Tel.: +49 5222 807110

Geschäftsführer Oliver Woineck
Ust.ID.Nr. DE303690847
Handelsregister Amtsgericht Lemgo, HRB 8618

Dimensions

Wysokość pojedynczego pudełka w mm	110,0
Szerokość pojedynczego pudełka w mm	300,0
Pojemność w litrach	12
Wysokość szczeliny na litery w mm	35,0
Szerokość szczeliny na litery w mm	265,0
Wysokość całkowita w mm	1200,0 | 1600,0
Całkowita szerokość w mm	700,0
Głębokość w mm	435,0
Waga w kg	63
Warunki dostawy	Dostawa odbywa si? w blokach; elementy s?upkowe i skrzynka pocztowa dostarczane s? oddzielnie.

Dimension drawing

Montagebohrungen

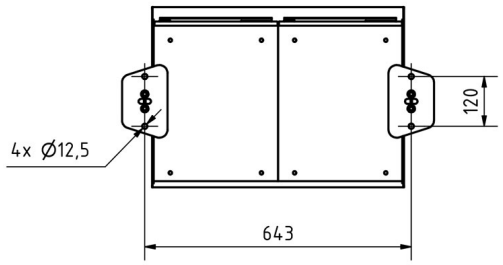

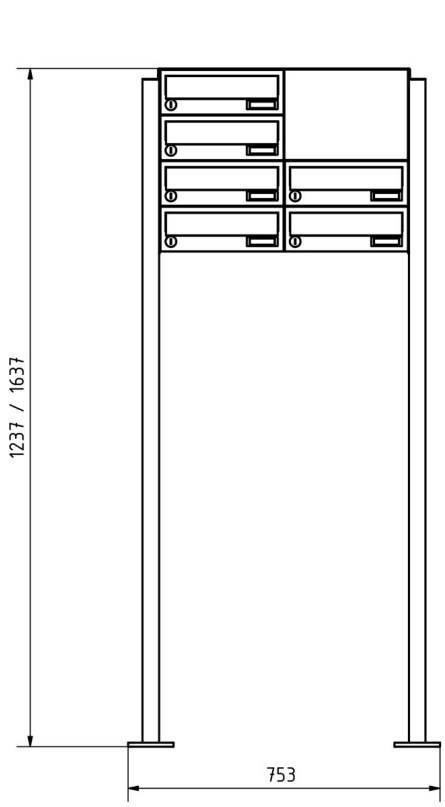

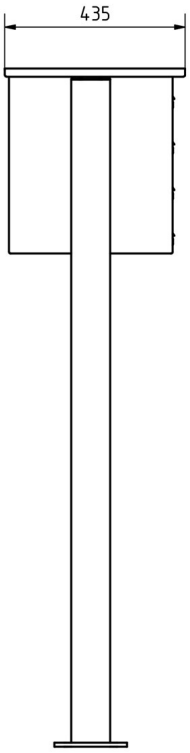

Briefkasten Manufaktur Lippe GmbH
Werler Straße 60
32105 Bad Salzuflen

www.briefkasten-manufaktur.de
info@briefkasten-manufaktur.de
Tel.: +49 5222 807110

Geschäftsführer Oliver Woineck
Ust.ID.Nr. DE303690847
Handelsregister Amtsgericht Lemgo, HRB 8618

More images





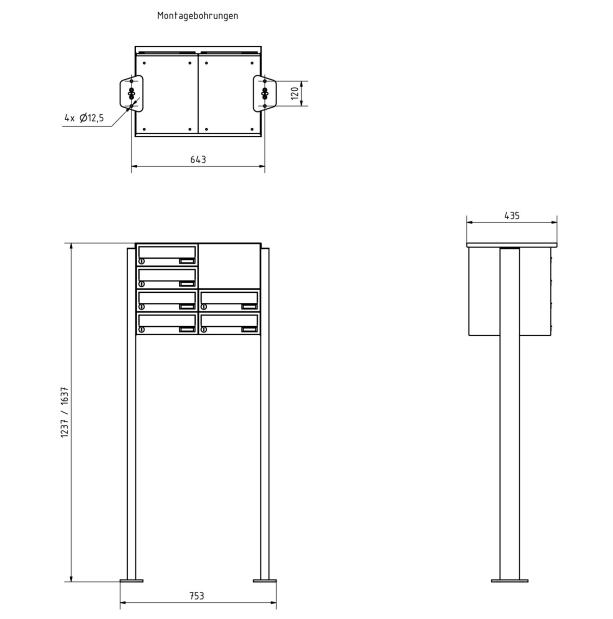



Briefkasten Manufaktur Lippe GmbH
Werler Straße 60
32105 Bad Salzuflen

www.briefkasten-manufaktur.de
info@briefkasten-manufaktur.de
Tel.: +49 5222 807110

Geschäftsführer Oliver Woineck
Ust.ID.Nr. DE303690847
Handelsregister Amtsgericht Lemgo, HRB 8618









Briefkasten Manufaktur Lippe GmbH
Werler Straße 60
32105 Bad Salzuflen

www.briefkasten-manufaktur.de
info@briefkasten-manufaktur.de
Tel.: +49 5222 807110

Geschäftsführer Oliver Woineck
Ust.ID.Nr. DE303690847
Handelsregister Amtsgericht Lemgo, HRB 8618





Briefkasten Manufaktur Lippe GmbH
Werler Straße 60
32105 Bad Salzuflen

www.briefkasten-manufaktur.de
info@briefkasten-manufaktur.de
Tel.: +49 5222 807110

Geschäftsführer Oliver Woineck
Ust.ID.Nr. DE303690847
Handelsregister Amtsgericht Lemgo, HRB 8618