Skrzynka pocztowa KANT Edition z miejscem na gazet? - Design Elegance 6 - RAL 7016 antracytowy | RAL 7016 antracytowy, drobna struktura, matowy

Product number 303-E6-7016VA-AP



Product description

Skrzynka pocztowa KANT Edition z przegrodą na prasę - Design Elegance 6 - RAL 7016 antracytowy

Skrzynka pocztowa KANT Edition łączy w sobie **elegancki design** oraz funkcjonalny komfort w jednym produkcie. Jej minimalistyczny wygląd z niewidocznym zamkiem i stylową możliwością oznakowania doskonale wpisuje się we współczesne przestrzenie mieszkalne. Mogą Państwo polegać na **trwałej jakości** dzięki starannemu doborowi materiałów i precyzyjnemu wykonaniu.

Pojemność około 12 litrów oraz wrzut od góry zapewniają bezgniotową obsługę korespondencji – także kopert DIN-C4 i czasopism. Dla dodatkowego komfortu skrzynka wyposażona jest w **wysokiej jakości amortyzatory osiowe**, które umożliwiają miękkie i ciche zamykanie klapki wrzutowej. Przegródka na prasę w tej skrzynce oferuje najwyższą funkcjonalność z dostępem z obu stron, co jest idealne dla współczesnego codziennego użytku. W zestawie znajduje się montowana dodatkowo zaślepka zamykająca, która daje Państwu możliwość niezawodnego zabezpieczenia strony narażonej na warunki atmosferyczne.

Dzięki konstrukcji montaż własny jest prosty i szybki.

Briefkasten Manufaktur Lippe GmbH
Werler Straße 60
32105 Bad Salzuflen

www.briefkasten-manufaktur.de
info@briefkasten-manufaktur.de
Tel.: +49 5222 807110

Geschäftsführer Oliver Woineck
Ust.ID.Nr. DE303690847
Handelsregister Amtsgericht Lemgo, HRB 8618

- Wysokiej jakości skrzynka natynkowa z ocynkowanej stali, malowana proszkowo w kolorze RAL 7016 antracytowy, drobna struktura, mat.
- Design Elegance 6: front ze stali nierdzewnej i wąski pasek ze stali nierdzewnej, szlif o ziarnistości 240.
- Drzwi otwierane są od góry do dołu.
- Wrzut od góry, klapka wrzutowa z wysokiej jakości amortyzatorami osiowymi zapewniającymi ciche zamknięcie.
- W zestawie 2 klucze z numerem klucza.
- Skrzynka zgodna z normą DIN/EN 13724. Wymiary wrzutu (3,5 cm x 33,5 cm) dla kopert C4 w orientacji poziomej; także duże listy mieszczą się bez zaginania.
- Przegródka na prasę (szer. x wys. 360 x 110 mm) z ocynkowanej stali, malowana proszkowo w kolorze RAL 7016 antracytowy, drobna struktura, mat. Otwarta z obu stron (1x zaślepka zamykająca w zestawie).
- Opcjonalne oznakowanie nazwiska (wys. ok. 8–25 mm).
- Opcjonalne oznakowanie numeru domu (wys. ok. 60–80 mm).
- Do montażu natynkowego na ścianie, w komplecie śruby montażowe.

Ważna informacja:

Aby zapewnić optymalną ochronę korespondencji przed wodą, skrzynka pocztowa lub system skrzynek powinny, jeśli to możliwe, znajdować się pod zadaszeniem.

Poczta jest chroniona przed wodą tylko wtedy, gdy znajduje się całkowicie wewnątrz skrzynki, a klapka wrzutowa jest zamknięta. Niecałkowicie włożona korespondencja umożliwia przedostanie się wilgoci i zabrudzeń do skrzynki. Ten system jest chroniony przed wnikaniem wody zgodnie z DIN EN 13724. Przedostanie się wody nie stanowi podstawy do reklamacji.

Product properties

Materiał bazowy	Stal ocynkowana, Stal nierdzewna V2A 1.4301
Seria	KANT
Funkcje	Stojak na gazety
Pojedyncze pudełko według objętości	Normalny > 10 litrów
Numer domu	Numer domu jako grawer laserowy
Powierzchnia/kolor	RAL 7016 szary antracyt, Uziemienie
Etykietowanie nazw	Etykietowanie nazw jako grawerowanie laserowe
Wycofanie przedmiotu	Przód
Liczba pudełek	z 1 skrzynk? na listy
Typ montażu	Monta? powierzchniowy

Briefkasten Manufaktur Lippe GmbH
Werler Straße 60
32105 Bad Salzuflen

www.briefkasten-manufaktur.de
info@briefkasten-manufaktur.de
Tel.: +49 5222 807110

Geschäftsführer Oliver Woineck
Ust.ID.Nr. DE303690847
Handelsregister Amtsgericht Lemgo, HRB 8618

Dimensions

Wysokość pojedynczego pudełka w mm	BK 280,0 | ZF 110,0
Szerokość pojedynczego pudełka w mm	355,0
Pojemność w litrach	12
Wysokość szczeliny na litery w mm	35,0
Szerokość szczeliny na litery w mm	335,0
Wysokość skrzynki na listy w mm	412,0
Szerokość skrzynki na listy w mm	372,0
Całkowita szerokość w mm	372,0
Głębokość w mm	110,0 + 21,0 panel czo?owy
Waga w kg	6
Warunki dostawy	Dostawa odbywa si? w stanie w pe?ni zmontowanym.

Dimension drawing

Briefkasten Manufaktur Lippe GmbH
Werler Straße 60
32105 Bad Salzuflen

www.briefkasten-manufaktur.de
info@briefkasten-manufaktur.de
Tel.: +49 5222 807110

Geschäftsführer Oliver Woineck
Ust.ID.Nr. DE303690847
Handelsregister Amtsgericht Lemgo, HRB 8618

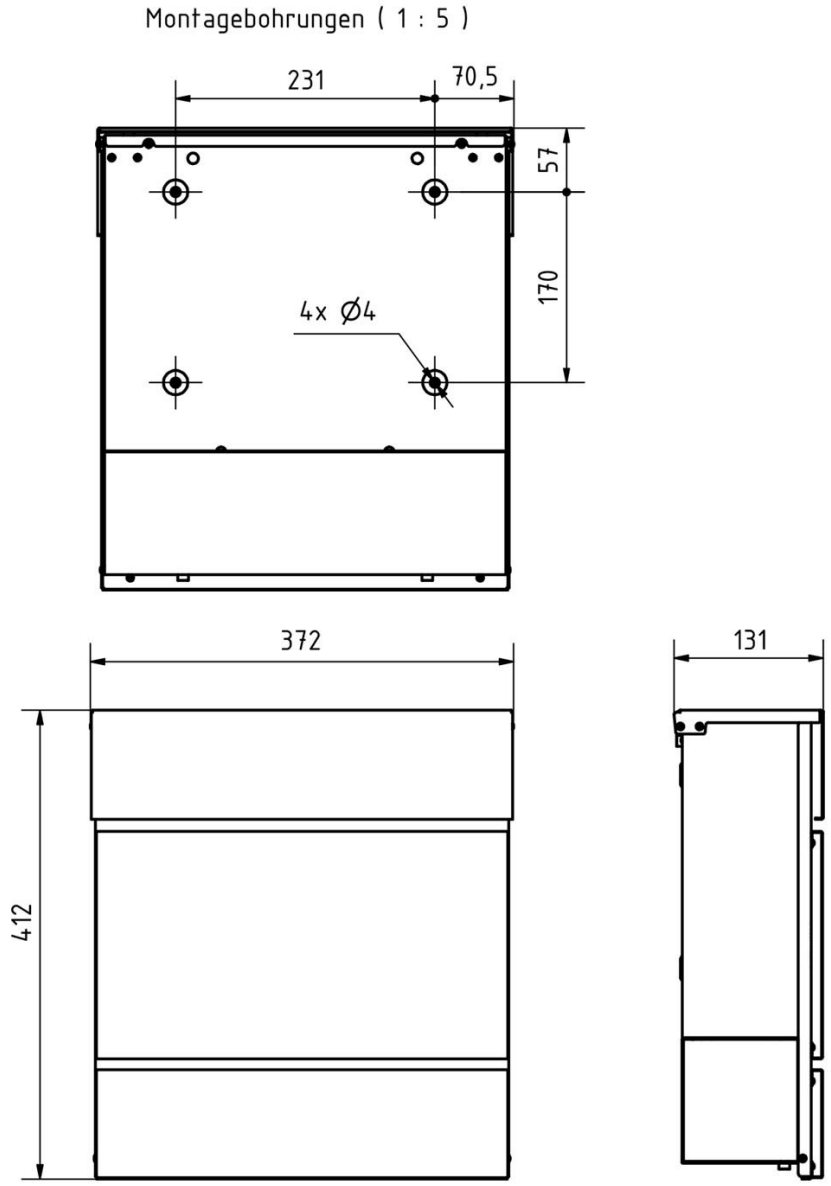

Briefkasten Manufaktur Lippe GmbH
Werler Straße 60
32105 Bad Salzuflen

www.briefkasten-manufaktur.de
info@briefkasten-manufaktur.de
Tel.: +49 5222 807110

Geschäftsführer Oliver Woineck
Ust.ID.Nr. DE303690847
Handelsregister Amtsgericht Lemgo, HRB 8618

More images









Briefkasten Manufaktur Lippe GmbH
Werler Straße 60
32105 Bad Salzuflen

www.briefkasten-manufaktur.de
info@briefkasten-manufaktur.de
Tel.: +49 5222 807110

Geschäftsführer Oliver Woineck
Ust.ID.Nr. DE303690847
Handelsregister Amtsgericht Lemgo, HRB 8618

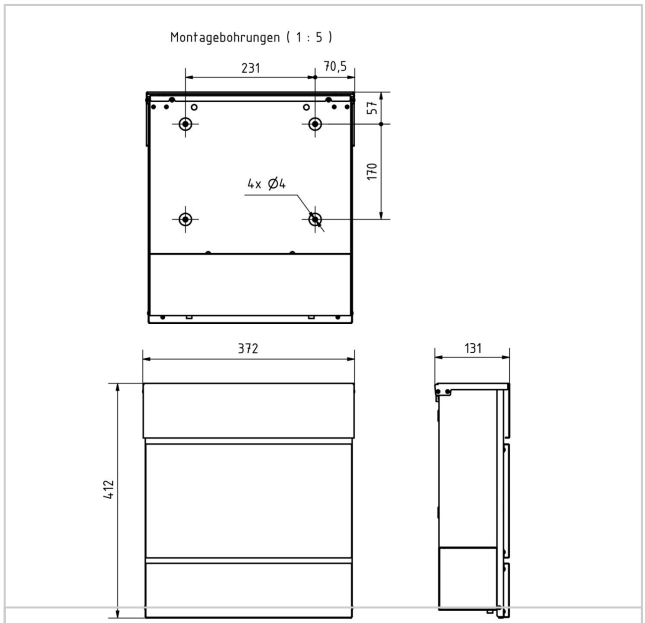





Briefkasten Manufaktur Lippe GmbH
Werler Straße 60
32105 Bad Salzuflen

www.briefkasten-manufaktur.de
info@briefkasten-manufaktur.de
Tel.: +49 5222 807110

Geschäftsführer Oliver Woineck
Ust.ID.Nr. DE303690847
Handelsregister Amtsgericht Lemgo, HRB 8618