# 15-skrzynkowy wolnostoj?cy system skrzynek pocztowych Design BASIC 385-VA ST-R - stal nierdzewna V2A, szczotkowana | 300x110x385 mm (WxHxD) - ?? Normal 12 litrów | z 15 skrzynkami na listy | Stal nierdzewna, szczotkowana



**Product number** 385-VA-15W

## Product description

### Wolnostojący zestaw skrzynek pocztowych 15-komorowy BASIC 385 dla 15 lokali – szerokie, wielokolumnowe wykonanie – stal nierdzewna V2A, szczotkowana

Dla większych domów wielorodzinnych, osiedli mieszkaniowych i wymagających obiektów komercyjnych wolnostojący zestaw BASIC 385 dla 15 lokali oferuje trwałe i przejrzyste rozwiązanie przy wejściu. Dzięki niezależnemu montażowi stojącemu zestaw skrzynek można ustawić zgodnie z układem działki i dostępem.

W-wariant rozkłada skrytki pocztowe w szerszej, wielokolumnowej formie i tworzy przejrzystą frontową powierzchnię dla wielu użytkowników.

Skrzynki wykonane są z odpornej na warunki atmosferyczne stali nierdzewnej V2A 1.4301 i są starannie szczotkowane. Przylegająca obudowa boczna z daszkiem przeciwdeszczowym łączy poszczególne skrzynki w jedną zamkniętą całość.

Każda skrytka posiada wrzut o wymiarach 35 × 265 mm, odpowiedni dla przesyłek DIN-C4 w orientacji pionowej. Gumowa listwa tłumiąca redukuje hałasy uderzeń, natomiast drzwi do odbioru poczty otwierają się od lewej do prawej. Do każdej skrzynki przewidziane są dwa klucze z numerem oraz wymienna tabliczka z nazwiskiem umieszczona pod klapką wrzutową.

## Zalety BASIC 385 w skrócie

### Masywne słupy nośne ze stali nierdzewnej

Briefkasten Manufaktur Lippe GmbH
Werler Straße 60
32105 Bad Salzuflen

www.briefkasten-manufaktur.de
info@briefkasten-manufaktur.de
Tel.: +49 5222 807110

Geschäftsführer Oliver Woineck
Ust.ID.Nr. DE303690847
Handelsregister Amtsgericht Lemgo, HRB 8618

Okrągłe słupy nośne z rury o średnicy ok. 60 mm ze szczotkowanej stali nierdzewnej V2A 1.4301 tworzą stabilną podstawę dla wolnostojącego systemu skrzynek. Solidna konstrukcja przeznaczona jest do trwałego użytkowania przy wejściu na posesję.

### Duży wrzut zgodny z DIN EN 13724

Otwór wrzutowy o wymiarach 35 × 265 mm jest przeznaczony dla przesyłek DIN-C4 w orientacji pionowej. Również większe koperty można wrzucać bez zaginania.

### Cichy wrzut i wygodny odbiór

Gumowa listwa tłumiąca redukuje uderzenia klapek wrzutowych. Odbiór poczty odbywa się z przodu przez drzwi otwierane od lewej do prawej.

### Całkowicie ze szczotkowanej stali nierdzewnej

Wykonanie ze stali nierdzewnej łączy skrzynki, obudowę i elementy nośne w elegancki, łatwy w utrzymaniu system.

### Sprawdzona jakość BASIC — wyprodukowana w Niemczech

Połączenie solidnego doboru materiałów, skrytek zgodnych z DIN-EN-13724 oraz konstrukcji ułatwiającej montaż sprawia, że BASIC 385 jest trwałym rozwiązaniem do codziennego użytku.

## Wyposażenie systemu skrzynek pocztowych BASIC 385

### System skrzynek pocztowych

**Konstrukcja** Szerokie, wielokolumnowe wykonanie
**Liczba skrzynek** 15 niezależnych skrytek
**Materiał skrzynek** Stal nierdzewna V2A 1.4301
**Powierzchnia** Stal nierdzewna V2A 1.4301, szczotkowana
**Daszek przeciwdeszczowy / obudowa boczna** Stal nierdzewna V2A 1.4301, szczotkowana
**Wykonanie** Wyprodukowano w Niemczech przez Briefkasten Manufaktur Lippe

### Poczta i obsługa

**Otwór wrzutowy** 35 × 265 mm, odpowiedni dla DIN C4 pionowo
**Klapki wrzutowe** Z gumową listwą tłumiącą hałas
**Odbiór poczty** Z przodu
**Otwieranie drzwi** Od lewej do prawej
**Klucze** 2 klucze z numerem na każdą skrzynkę
**Tabliczka z nazwiskiem** Wymienna tabliczka pod klapką wrzutową
**Norma** Skrzynki zgodne z DIN EN 13724

### Elementy nośne i wyposażenie

**Elementy nośne** Okrągła rura ok. 60 mm ze stali nierdzewnej V2A 1.4301, szczotkowana
**Rodzaje montażu** Do wyboru: montaż na śruby lub zabetonowanie
**Mocowanie** Kotwy rozporowe przy montażu na śruby nie są dołączone; należy dobrać je oddzielnie zgodnie z fundamentem

**Rozmiar skrzynki i pojemno??**

BASIC 385 jest dostępna w różnych rozmiarach skrzynek w zależności od konfiguracji produktu. Standardowe wykonanie 300 × 110 × 385 mm oferuje ok. 12 litrów pojemności; w zależności od wariantu dostępna jest także wersja 300 × 220 × 385 mm o pojemności ok. 25 litrów.

**Monta? przez zabetonowanie**

Dla zestawu wolnostojącego zalecamy odpowiednio wymiarowany fundament betonowy. Przy zabetonowaniu elementy nośne ze stali nierdzewnej muszą być ustawione pionowo i trwale zakotwione w fundamencie. Wielkość fundamentu i głębokość osadzenia należy dopasować do rodzaju podłoża, wagi systemu oraz miejscowych warunków.

**Monta? na ?ruby na fundamencie**

Do montażu na śruby wymagany jest równy i nośny fundament betonowy. Odpowiednie kotwy rozporowe lub środki mocujące należy dobrać do podłoża i obciążenia instalacji. W wykonaniach BASIC-385-ST-R kotwy rozporowe nie są częścią podstawowego zakresu dostawy.

**Uwaga dotycz?ca ochrony przed warunkami atmosferycznymi**

Przesyłki są najlepiej chronione przed wilgocią i zabrudzeniem tylko przy pełnym wrzucie i zamkniętej klapce wrzutowej. Wystające przesyłki mogą uniemożliwić pełne zamknięcie klapki. Przy ekstremalnych warunkach pogodowych mimo zgodnej z normami konstrukcji wilgoć może dostać się do skrzynki.

## Product properties

| | |
|---|---|
| **Seria** | PODSTAWOWY |
| **Pojedyncze pudełko według objętości** | Normalny > 10 litrów |
| **Etykietowanie nazw** | Identyfikator |
| **Typ montażu** | Wolnostoj?cy |
| **Materiał bazowy** | Stal nierdzewna V2A 1.4301 |
| **Liczba pudełek** | z 15 skrzynkami na listy |
| **Wycofanie przedmiotu** | Przód |
| **Powierzchnia/kolor** | Uziemienie |

Briefkasten Manufaktur Lippe GmbH
Werler Straße 60
32105 Bad Salzuflen

www.briefkasten-manufaktur.de
info@briefkasten-manufaktur.de
Tel.: +49 5222 807110

Geschäftsführer Oliver Woineck
Ust.ID.Nr. DE303690847
Handelsregister Amtsgericht Lemgo, HRB 8618

## Dimensions

| | |
|---|---|
| **Wysokość pojedynczego pudełka w mm** | 110,0 |
| **Szerokość pojedynczego pudełka w mm** | 300,0 |
| **Pojemność w litrach** | 12 |
| **Wysokość szczeliny na litery w mm** | 35,0 |
| **Szerokość szczeliny na litery w mm** | 265,0 |
| **Wysokość skrzynki na listy w mm** | 550,0 |
| **Szerokość skrzynki na listy w mm** | 900,0 |
| **Wysokość całkowita w mm** | 1200,0 \| 1500,0 \| 1700,0 |
| **Całkowita szerokość w mm** | 1060,0 |
| **Głębokość w mm** | 435,0 |
| **Waga w kg** | 76 |
| **Warunki dostawy** | Dostawa odbywa si? w blokach; elementy stojaka i skrzynka pocztowa s? dostarczane oddzielnie. |

### Dimension drawing

Briefkasten Manufaktur Lippe GmbH
Werler Straße 60
32105 Bad Salzuflen

www.briefkasten-manufaktur.de
info@briefkasten-manufaktur.de
Tel.: +49 5222 807110

Geschäftsführer Oliver Woineck
Ust.ID.Nr. DE303690847
Handelsregister Amtsgericht Lemgo, HRB 8618

Montagebohrungen

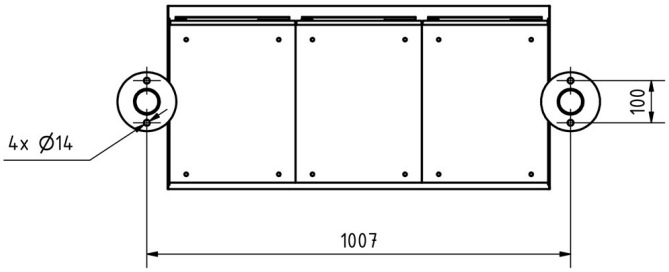


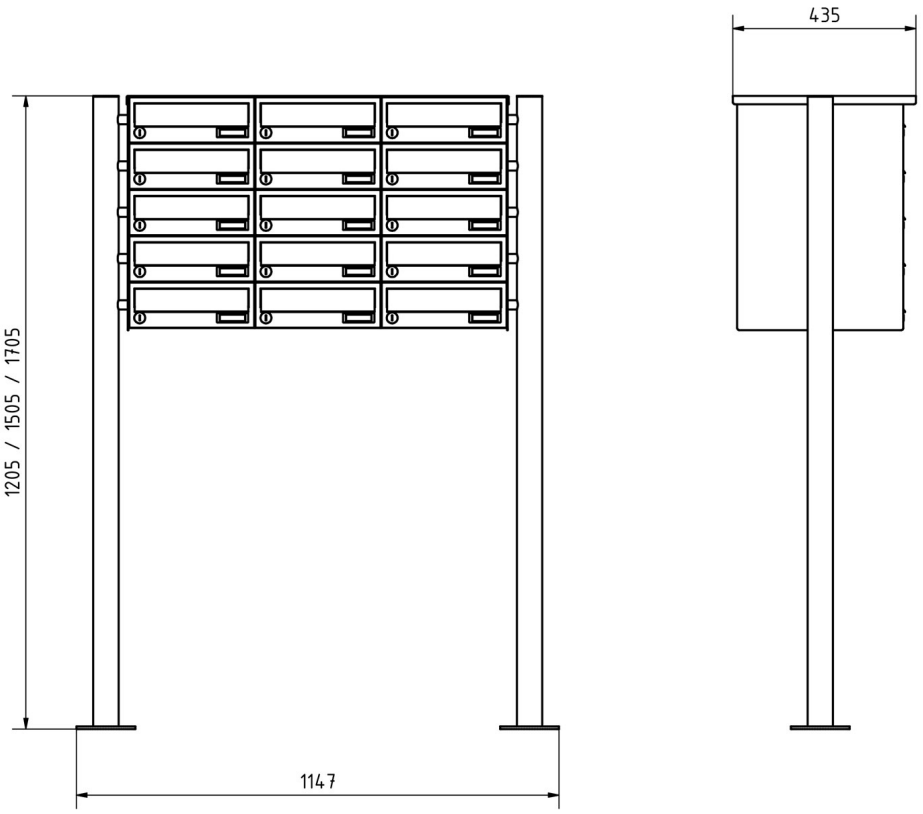

# More images





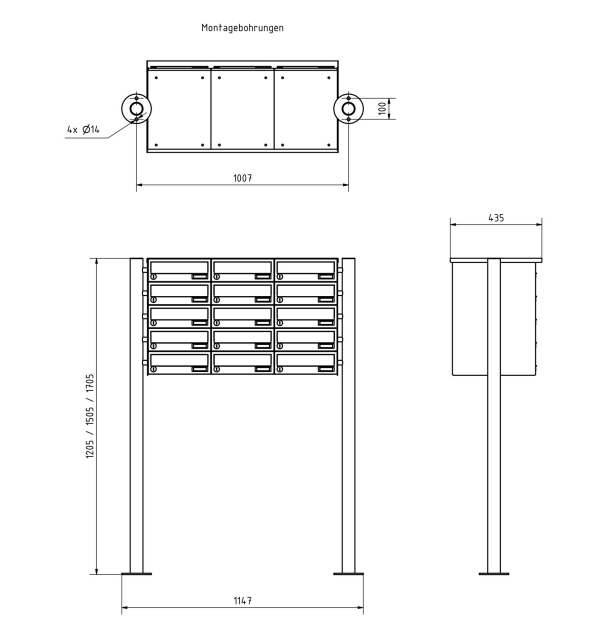




Briefkasten Manufaktur Lippe GmbH
Werler Straße 60
32105 Bad Salzuflen

www.briefkasten-manufaktur.de
info@briefkasten-manufaktur.de
Tel.: +49 5222 807110

Geschäftsführer Oliver Woineck
Ust.ID.Nr. DE303690847
Handelsregister Amtsgericht Lemgo, HRB 8618