Skrzynka pocztowa ogrodzeniowa 4er 2x2 ze stali nierdzewnej BASIC Plus 380XZ ST-T - RAL do wyboru | z 4 skrzynkami pocztowymi (2x2)



Product number 380XZ-P-4

Product description

Skrzynka pocztowa ogrodzeniowa 4er 2x2 ze stali nierdzewnej BASIC Plus 380XZ ST-T - RAL do wyboru - wyjmowanie od tyłu

Wysokiej jakości ogrodzeniowa skrzynka pocztowa na 4 strony wyprodukowana w Niemczech przez Briefkasten Manufaktur.

Skrzynki na listy wykonane są ze stali nierdzewnej V2A, malowane proszkowo w kolorze RAL, elementy stojaka wykonane są z aluminium, malowane proszkowo w kolorze RAL. Bardzo wysoka jakość wykonania i przemyślana koncepcja sprawiają, że ten system skrzynek na listy jest naszym bestsellerem. Krawędź odprowadzająca deszcz zapewniająca optymalną ochronę przed wodą, ciągła gumowa krawędź zapewniająca ciche wkładanie, solidna wymienna tabliczka znamionowa, praktyczny uchwyt na pocztę i bardzo wytrzymały zamek charakteryzują tę wolnostojącą skrzynkę na listy. Ta skrzynka na listy jest łatwa w czyszczeniu i wytrzymała.

Systemy skrzynek na listy z kolekcji BASIC Plus charakteryzują się konsekwentnym stosowaniem stali nierdzewnej V2A i aluminium. Rezultatem jest bardzo długa żywotność i trwałość. Konstrukcja została opracowana przez naszych inżynierów z myślą o wysokiej elastyczności i modułowości, prostym montażu części zamiennych i nieskomplikowanym samodzielnym montażu. Części zamienne są bezpośrednio dostępne dla wszystkich systemów BASIC Plus.

Briefkasten Manufaktur Lippe GmbH
Werler Straße 60
32105 Bad Salzuflen

www.briefkasten-manufaktur.de
info@briefkasten-manufaktur.de
Tel.: +49 5222 807110

Geschäftsführer Oliver Woineck
Ust.ID.Nr. DE303690847
Handelsregister Amtsgericht Lemgo, HRB 8618

- **4-słupkowa skrzynka na listy jako ogrodzeniowa skrzynka na listy ze skrzynkami na listy wykonanymi ze stali nierdzewnej V2A, malowanej proszkowo w kolorze RAL**
- System jest produkowany przez Briefkasten Manufaktur. Niemiecka jakość produkcji "Made in Germany".
- Skrzynkę wkłada się od przodu i wyjmuje od tyłu.
- Skrzynka na listy jest zgodna z normą DIN/EN 13724. Rozmiar wkładki (3,5 cm x 32,5 cm) dla C4 poziomo, duże litery również mieszczą się tutaj bez zagnieceń.
- Klapka wrzutowa z dźwiękochłonną gumową uszczelką zapewnia bardzo ciche wkładanie poczty.
- Drzwiczki można otwierać od lewej do prawej.
- W zestawie 2 klucze z numerem klucza, wymienna tabliczka znamionowa pod klapką i uchwyt na pocztę.
- Obudowa boczna + osłona przeciwdeszczowa wykonane ze stali nierdzewnej V2A, malowane proszkowo w kolorze RAL.
- Elementy stojaka wykonane są z profilu aluminiowego, malowanego proszkowo na kolor RAL, do montażu śrubowego lub zabetonowania.

Ważne informacje:

Słupek jest chroniony przed wilgocią i brudem tylko wtedy, gdy jest całkowicie wsunięty i klapka jest zamknięta. W pewnych ekstremalnych warunkach pogodowych woda może nadal przedostawać się do środka (do 1 cm3 zgodnie z normą DIN EN 13724). Nie jest to powód do reklamacji.

Product properties

Powierzchnia/kolor	RAL 9005 g??boka czer?, RAL 3004 fioletowo-czerwony, DB 703 mikowa ruda ?elaza, RAL 7016 szary antracyt, RAL do wyboru (zgodnie z tabel? kolorów), RAL 9007 szare aluminium, RAL 9016 bia?y drogowy
Seria	PODSTAWOWY
Pojedyncze pudełko według objętości	Normalny > 10 litrów
Liczba pudełek	z 4 skrzynkami na listy
Etykietowanie nazw	Identyfikator
Materiał bazowy	Aluminium AlMg3 W19, Stal nierdzewna V2A 1.4301
Typ montażu	Wolnostoj?cy
Wycofanie przedmiotu	Tylna strona

Briefkasten Manufaktur Lippe GmbH
Werler Straße 60
32105 Bad Salzuflen

www.briefkasten-manufaktur.de
info@briefkasten-manufaktur.de
Tel.: +49 5222 807110

Geschäftsführer Oliver Woineck
Ust.ID.Nr. DE303690847
Handelsregister Amtsgericht Lemgo, HRB 8618

Dimensions

Wysokość pojedynczego pudełka w mm	330,0
Szerokość pojedynczego pudełka w mm	355,0
Pojemność w litrach	12
Wysokość szczeliny na litery w mm	35,0
Szerokość szczeliny na litery w mm	325,0
Wysokość skrzynki na listy w mm	660,0
Szerokość skrzynki na listy w mm	710,0
Wysokość całkowita w mm	1200,0 | 1600,0
Całkowita szerokość w mm	535,0
Głębokość w mm	100,0
Waga w kg	35
Warunki dostawy	Dostarczane w blokach, elementy stojaka / podzielona skrzynka na listy

Dimension drawing

Briefkasten Manufaktur Lippe GmbH
Werler Straße 60
32105 Bad Salzuflen

www.briefkasten-manufaktur.de
info@briefkasten-manufaktur.de
Tel.: +49 5222 807110

Geschäftsführer Oliver Woineck
Ust.ID.Nr. DE303690847
Handelsregister Amtsgericht Lemgo, HRB 8618

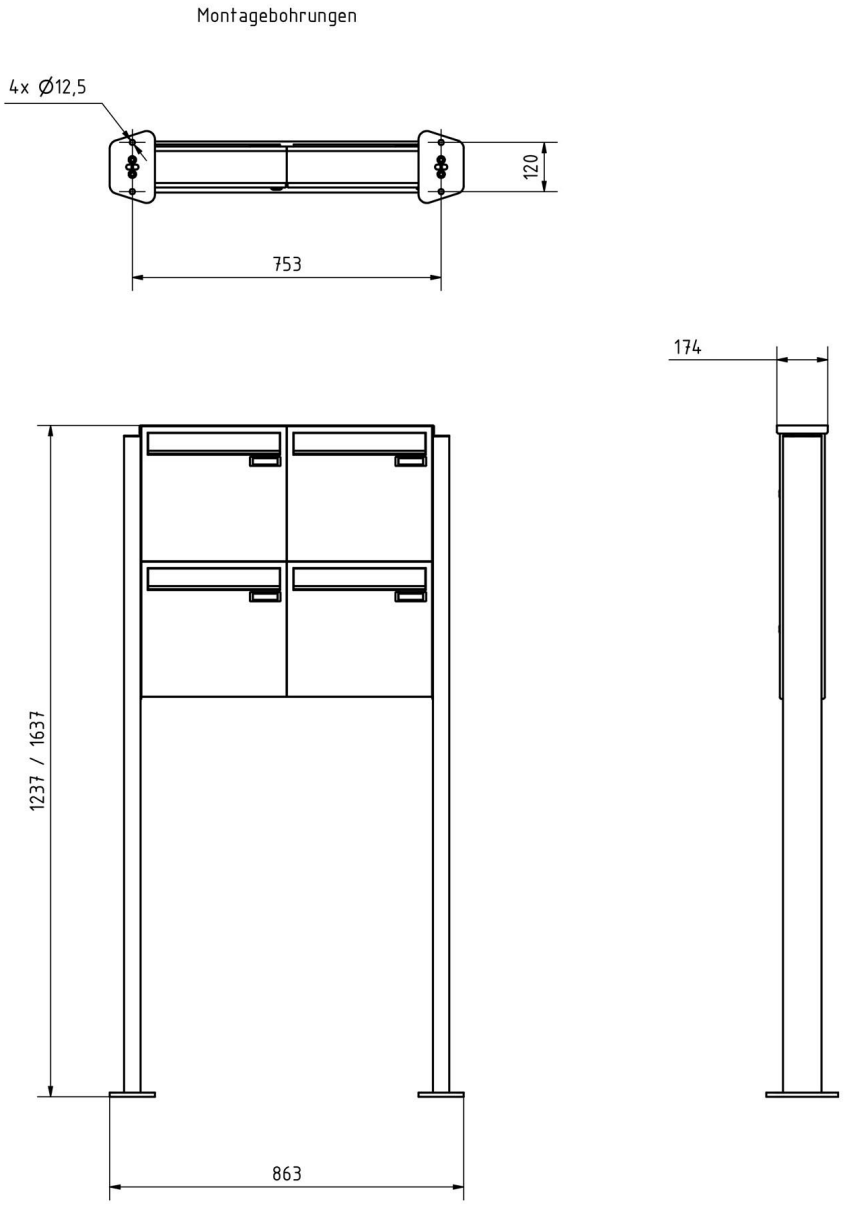

Briefkasten Manufaktur Lippe GmbH
Werler Straße 60
32105 Bad Salzuflen

www.briefkasten-manufaktur.de
info@briefkasten-manufaktur.de
Tel.: +49 5222 807110

Geschäftsführer Oliver Woineck
Ust.ID.Nr. DE303690847
Handelsregister Amtsgericht Lemgo, HRB 8618

More images









Briefkasten Manufaktur Lippe GmbH
Werler Straße 60
32105 Bad Salzuflen

www.briefkasten-manufaktur.de
info@briefkasten-manufaktur.de
Tel.: +49 5222 807110

Geschäftsführer Oliver Woineck
Ust.ID.Nr. DE303690847
Handelsregister Amtsgericht Lemgo, HRB 8618



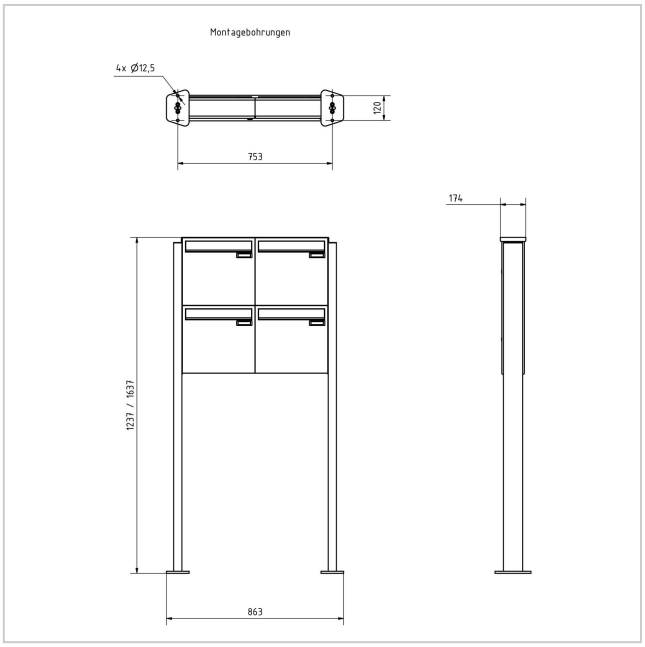



Briefkasten Manufaktur Lippe GmbH
Werler Straße 60
32105 Bad Salzuflen

www.briefkasten-manufaktur.de
info@briefkasten-manufaktur.de
Tel.: +49 5222 807110

Geschäftsführer Oliver Woineck
Ust.ID.Nr. DE303690847
Handelsregister Amtsgericht Lemgo, HRB 8618