Zestaw 9 skrzynek na listy BASIC – monta? podtynkowy – kolor RAL do wyboru

Product number BML3D-4CXAMA9T4T

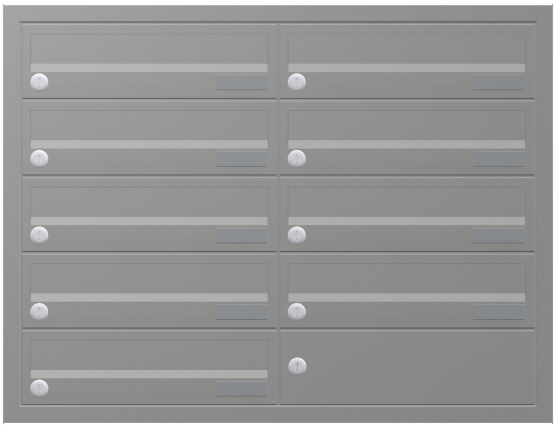

Product description

Przyjazne wzornictwo i wygodny odbiór poczty na co dzień

Zestaw BASIC Horizontal marki Briefkasten Manufaktur wita Ciebie i Twoich gości przejrzystą, uporządkowaną formą. Modułowa konstrukcja łączy wybrane funkcje w czytelne rozwiązanie, które można indywidualnie dopasować do codziennych potrzeb. Seria BASIC oferuje skrzynki na listy, moduły dodatkowe i moduły funkcyjne, które można zestawiać na wiele sposobów, tworząc harmonijną strefę wejściową. Zestaw jest przeznaczony do montażu podtynkowego i obejmuje 9 skrzynek na codzienną korespondencję.

Zestaw jest wykonywany w wybranym kolorze RAL i ma wymiary całkowite: szer. 791 × wys. 605 × gł. 394 mm.

Klikając „Skonfiguruj teraz”, otworzysz dokładnie ten układ w konfiguratorze 3D. Możesz tam dalej dostosowywać zestaw, a następnie go zamówić.

Możliwość indywidualnej konfiguracji

Dopasuj zestaw skrzynek na listy do swojego domu: kliknij „Skonfiguruj teraz”, aby dostosować ten układ do swoich potrzeb.

- Wykończenie skrzynek: dostosuj kolor w konfiguratorze 3D, wybierając spośród kolorów dostępnych dla tej wersji.
- Indywidualne oznaczenia: umieść własne nazwiska, numery domu lub wybrane teksty w przeznaczonych do tego miejscach. Przedstawione oznaczenia są przykładowe i można je zastąpić własnymi.
- Krój pisma: wybierz spośród czcionek dostępnych dla oznaczeń i dostosuj ich wygląd w konfiguratorze.
- Wyposażenie: dodaj lub zmień komponenty pasujące do zestawu, korzystając z aktualnie dostępnych opcji.

Po wprowadzeniu indywidualnych zmian wymiary i cena są przeliczane w konfiguratorze 3D zgodnie z dokonanym wyborem.

Ramka maskująca

Zestaw podtynkowy jest wyposażony w ramkę maskującą ze stali nierdzewnej V2A o grubości 1,5 mm. Ramka zakrywa przejście między otworem montażowym a powierzchnią ściany, zapewniając estetyczne wykończenie.

Dodatkowe miejsce na paczki, gazety i nie tylko

Ten moduł dodatkowy zapewnia dodatkową przestrzeń do przechowywania i przekazywania przedmiotów. Dostęp odbywa się przez zamek krzywkowy z osłoną ze stali nierdzewnej, z 2 kluczami w komplecie. Bardzo wytrzymały zamek krzywkowy z 2 kluczami w komplecie. Zamek jest wyposażony w klapkę ochronną ze stali nierdzewnej, która zapobiega przedostawaniu się cieczy i cząstek brudu do jego wnętrza. Dodatkowe lub zapasowe klucze znajdziesz tutaj. Wymiary zewnętrzne modułu wynoszą 370 × 110 × 385 mm (szer. × wys. × gł.).

Materiał i wykonanie

Materiał podstawowy: stal nierdzewna V2A 1.4301. Stal nierdzewna V2A zapewnia odporną na korozję i trwałą podstawę wyposażenia strefy wejściowej.

Powierzchnia malowana proszkowo jest wykonywana w wybranym kolorze RAL. Żądany kolor wybierzesz w konfiguratorze 3D.

Skrzynka na listy i komfort użytkowania

Skrzynka na listy 370 × 110 × 385 mm: w zestawie krawędź odprowadzająca deszczówkę dla optymalnej ochrony przed wodą, ciągła gumowa uszczelka zapewniająca ciche wrzucanie korespondencji, solidna tabliczka na nazwisko z wymiennym wkładem oraz bardzo wytrzymały zamek. Wysokość otworu wrzutowego i zwężenie kanału wrzutowego chronią jednak pocztę przed nieuprawnionym wyjęciem.

Wyposażenie

Tabliczka na nazwisko z tworzywa sztucznego BASIC, typ 2: tabliczka z krystalicznie przezroczystego poliwęglanu. Wkład można wymieniać od przodu.

Cechy tego zestawu skrzynek na listy

- Seria produktów: BASIC Horizontal
- Montaż: podtynkowy
- Wykończenie: kolor RAL do wyboru
- Wymiary całkowite: szer. 791 × wys. 605 × gł. 394 mm
- 9 skrzynek na listy, 1 moduł dodatkowy
- Wykończenie skrzynek: kolor RAL do wyboru
- Materiał podstawowy: stal nierdzewna V2A 1.4301. Wykończenie: malowanie proszkowe lub stal nierdzewna szlifowana

Ważne informacje:

Ochrona przed wodą: osłonięte miejsce montażu, najlepiej pod zadaszeniem, pomaga chronić pocztę. Przesyłki powinny być wsunięte do końca, a klapka wrzutowa zamknięta.

Montaż: sprawdź podłoże i warunki zabudowy na podstawie wymiarów całkowitych oraz instrukcji montażu.

Briefkasten Manufaktur Lippe GmbH
Werler Straße 60
32105 Bad Salzuflen

www.briefkasten-manufaktur.de
info@briefkasten-manufaktur.de
Tel.: +49 5222 807110

Geschäftsführer Oliver Woineck
Ust.ID.Nr. DE303690847
Handelsregister Amtsgericht Lemgo, HRB 8618

Product properties

Seria	PODSTAWOWY
Liczba pudełek	z 9 skrzynkami na listy
Etykietowanie nazw	Identyfikator
Materiał bazowy	Stal nierdzewna V2A 1.4301
Wycofanie przedmiotu	Przód
Powierzchnia/kolor	RAL do wyboru (zgodnie z tabel? kolorów)
Typ montażu	Monta? podtynkowy

Briefkasten Manufaktur Lippe GmbH
Werler Straße 60
32105 Bad Salzuflen

www.briefkasten-manufaktur.de
info@briefkasten-manufaktur.de
Tel.: +49 5222 807110

Geschäftsführer Oliver Woineck
Ust.ID.Nr. DE303690847
Handelsregister Amtsgericht Lemgo, HRB 8618

Dimensions

Wysokość pojedynczego pudełka w mm	110
Szerokość pojedynczego pudełka w mm	370
Wysokość całkowita w mm	605
Całkowita szerokość w mm	791
Głębokość w mm	394

Dimension drawing

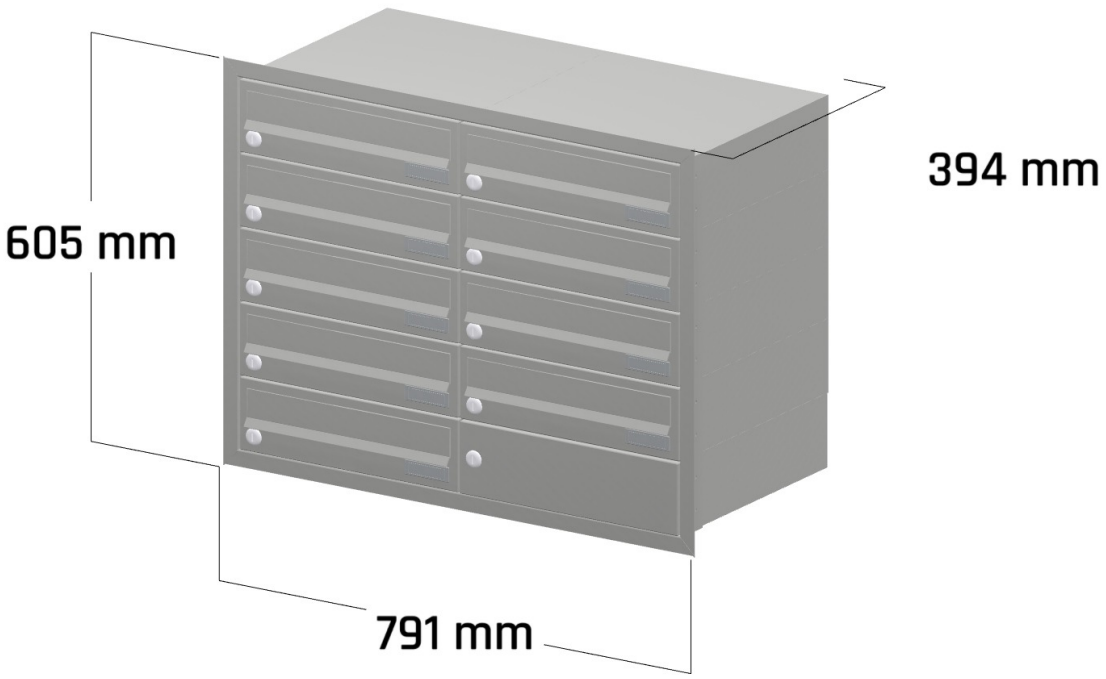

Briefkasten Manufaktur Lippe GmbH
Werler Straße 60
32105 Bad Salzuflen

www.briefkasten-manufaktur.de
info@briefkasten-manufaktur.de
Tel.: +49 5222 807110

Geschäftsführer Oliver Woineck
Ust.ID.Nr. DE303690847
Handelsregister Amtsgericht Lemgo, HRB 8618

More images

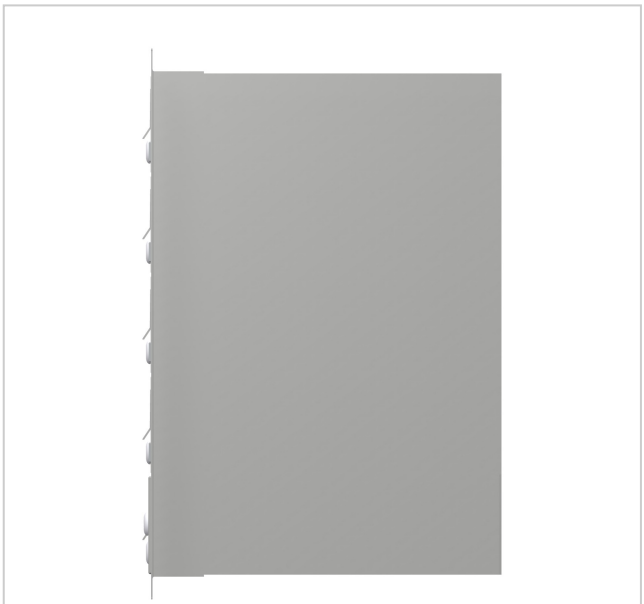



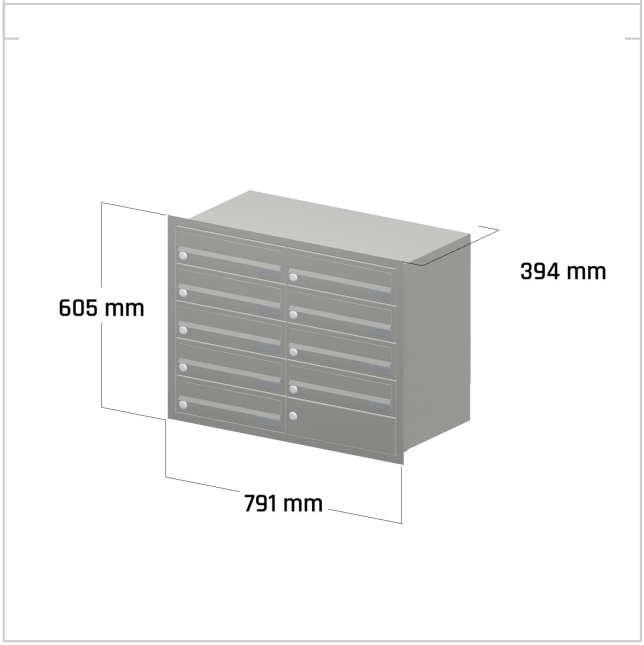

Briefkasten Manufaktur Lippe GmbH
Werler Straße 60
32105 Bad Salzuflen

www.briefkasten-manufaktur.de
info@briefkasten-manufaktur.de
Tel.: +49 5222 807110

Geschäftsführer Oliver Woineck
Ust.ID.Nr. DE303690847
Handelsregister Amtsgericht Lemgo, HRB 8618