Designerski, wolnostoj?cy zestaw 6 skrzynek na listy (3x2) GOETHE ST-R - RAL do wyboru | G??boko ?? 100 mm | z 6 skrzynkami pocztowymi (3x2)



Product number 215-STR-6W

Product description

6-komorowa (3x2) skrzynka wolnostojąca Design GOETHE ST-R - RAL do wyboru

Wysokiej jakości wykonana 6-lokalowa skrzynka wolnostojąca z eleganckimi elementami stojącymi z rur okrągłych. Nowoczesna skrzynka GOETHE jest idealna do reprezentacyjnego wejścia. Prosta forma bez widocznego zamka nadaje skrzynce wyjątkowo elegancki wygląd.

Wymiary pojedynczych skrytek pozwalają na pojemność ok. 16 litrów, a duży otwór wrzutowy gwarantuje, że również koperty DIN C4 i czasopisma oraz korespondencja po dłuższej nieobecności nie będą pogniecione. Innowacyjny zamek Push-Key ukryty jest niewidocznie wewnątrz skrzynki. Klucz jest jedynie wsuwany w dostępny otwór (bez konieczności obracania) i drzwi się otwierają. Dzięki umiejscowieniu zamka skrzynka została zaprojektowana tak, aby drzwi odbiorcze uniemożliwiały wypadanie poczty Państwu na zewnątrz. Dzięki krawędziom odprowadzającym wodę przesyłki wewnątrz są optymalnie chronione przed warunkami atmosferycznymi. Klapka wrzutowa wyposażona jest w wysokiej jakości amortyzatory osiowe, co zapewnia ciche zamykanie i eliminuje uciążliwe stukanie spowodowane czynnikami atmosferycznymi. Wymienne tabliczki z Plexiglasu można wygodnie obsługiwać od przodu; dla optymalnego efektu estetycznego zalecamy tabliczkę wpuszczaną z grawerem laserowym (patrz Akcesoria). Druga tabliczka zawiera wkładkę Reklama Tak/Nie.

Skrzynki z kolekcji GOETHE wyróżniają się konsekwentnym zastosowaniem stali nierdzewnej i aluminium. Rezultatem jest bardzo wysoka trwałość i zrównoważoność. Konstrukcja została opracowana przez naszych inżynierów z myślą o dużej elastyczności i modułowości, prostej montażu części zamiennych oraz nieskomplikowanym samodzielnym montażu. Do wszystkich systemów GOETHE części zamienne dostępne są bezpośrednio w naszym sklepie.

Dzięki konstrukcji samodzielny montaż jest nieskomplikowany.

Chroniony wzorem użytkowym zgodnie z sygnaturą DPMA DE: 20 2021 101 679.5

Briefkasten Manufaktur Lippe GmbH
Werler Straße 60
32105 Bad Salzuflen

www.briefkasten-manufaktur.de
info@briefkasten-manufaktur.de
Tel.: +49 5222 807110

Geschäftsführer Oliver Woineck
Ust.ID.Nr. DE303690847
Handelsregister Amtsgericht Lemgo, HRB 8618

- 6-lokalowa skrzynka wolnostojąca wykonana ze stali nierdzewnej i aluminium.
- Skrzynki wykonane ze stali nierdzewnej 1.4016 (nierdzewna, magnetyczna), malowane proszkowo w kolorze RAL do wyboru.
- Wysokiej jakości wykonanie - Made in Germany by Briefkasten Manufaktur Lippe.
- Innowacyjny zamek Push-Key z 2 kluczami na każdą jednostkę.
- Wrzut i odbiór poczty odbywa się od przodu. Klapka wrzutowa z wysokiej jakości amortyzatorami osiowymi zapewnia bardzo ciche wrzucanie poczty.
- Skrzynki spełniają normę DIN/EN 13724. Wymiary wrzutu (3,5 cm x 36,0 cm) dla C4 poziomo — również duże listy mieszczą się bez zaginania.
- Drzwi odbiorcze otwierają się od góry ku dołowi. Dzięki temu poczta nie wypadnie Państwu na zewnątrz.
- Tabliczka na nazwisko z Plexiglasu oraz druga tabliczka Reklama Tak/Nie na każdą jednostkę.
- Opcjonalne oznakowanie numeru domu o wysokości ok. 70–80 mm.
- Optymalna ochrona przed deszczem dzięki krawędziom odprowadzającym wodę oraz daszkowi przeciwdeszczowemu z 3 mm aluminium AlMg3 W19, malowanemu proszkowo w kolorze RAL do wyboru.
- Obudowa boczna z 3 mm aluminium AlMg3 W19, malowana proszkowo w kolorze RAL do wyboru.
- Tylna ścianka z 1 mm stali nierdzewnej V2A 1.4301, malowana proszkowo w kolorze RAL do wyboru.
- Słupy nośne wykonane z stali nierdzewnej 60,3 mm V2A 1.4301, szlifowane, do montażu na śruby lub do osadzenia w betonie.

Ważna informacja:

Aby zapewnić optymalną ochronę przed wodą Państwa przesyłek, skrzynka lub system skrzynek powinny, jeśli to możliwe, znajdować się pod daszkiem.

Przesyłki są chronione przed wodą tylko wtedy, gdy zostaną całkowicie umieszczone w skrzynce, a klapka wrzutowa jest zamknięta. Niecałkowicie wsunięta poczta umożliwia przedostanie się wilgoci i zabrudzeń do skrzynki. Ten system jest chroniony przed wnikaniem wody zgodnie z DIN EN 13724. Przedostanie się wody nie stanowi podstawy reklamacji.

Product properties

Powierzchnia/kolor	RAL 9005 g??boka czer?, RAL 3004 fioletowo-czerwony, DB 703 mikowa ruda ?elaza, RAL 7016 szary antracyt, RAL do wyboru (zgodnie z tabel? kolorów), RAL 9007 szare aluminium, RAL 9016 bia?y drogowy
Seria	GOETHE
Liczba pudełek	z 6 skrzynkami na listy
Etykietowanie nazw	Identyfikator
Materiał bazowy	Aluminium AlMg3 W19, Stal nierdzewna V2A 1.4301, Stal nierdzewna 1.4016 (magnetyczna stal nierdzewna)
Typ montażu	Wolnostoj?cy
Wycofanie przedmiotu	Przód
Pojedyncze pudełko według objętości	Du?y > 16 litrów

Briefkasten Manufaktur Lippe GmbH
Werler Straße 60
32105 Bad Salzuflen

www.briefkasten-manufaktur.de
info@briefkasten-manufaktur.de
Tel.: +49 5222 807110

Geschäftsführer Oliver Woineck
Ust.ID.Nr. DE303690847
Handelsregister Amtsgericht Lemgo, HRB 8618

Dimensions

Wysokość pojedynczego pudełka w mm	400,0
Szerokość pojedynczego pudełka w mm	400,0
Pojemność w litrach	16
Wysokość szczeliny na litery w mm	35,0
Szerokość szczeliny na litery w mm	360,0
Wysokość skrzynki na listy w mm	800,0
Szerokość skrzynki na listy w mm	1200,0
Wysokość całkowita w mm	1200,0 | 1500,0 | 1700,0
Całkowita szerokość w mm	1370,0
Głębokość w mm	100,0 + 25,0 Dach przeciwdeszczowy
Waga w kg	66
Warunki dostawy	Dostarczane w blokach, elementy stojaka / podzielona skrzynka na listy

Dimension drawing

Briefkasten Manufaktur Lippe GmbH
Werler Straße 60
32105 Bad Salzuflen

www.briefkasten-manufaktur.de
info@briefkasten-manufaktur.de
Tel.: +49 5222 807110

Geschäftsführer Oliver Woineck
Ust.ID.Nr. DE303690847
Handelsregister Amtsgericht Lemgo, HRB 8618

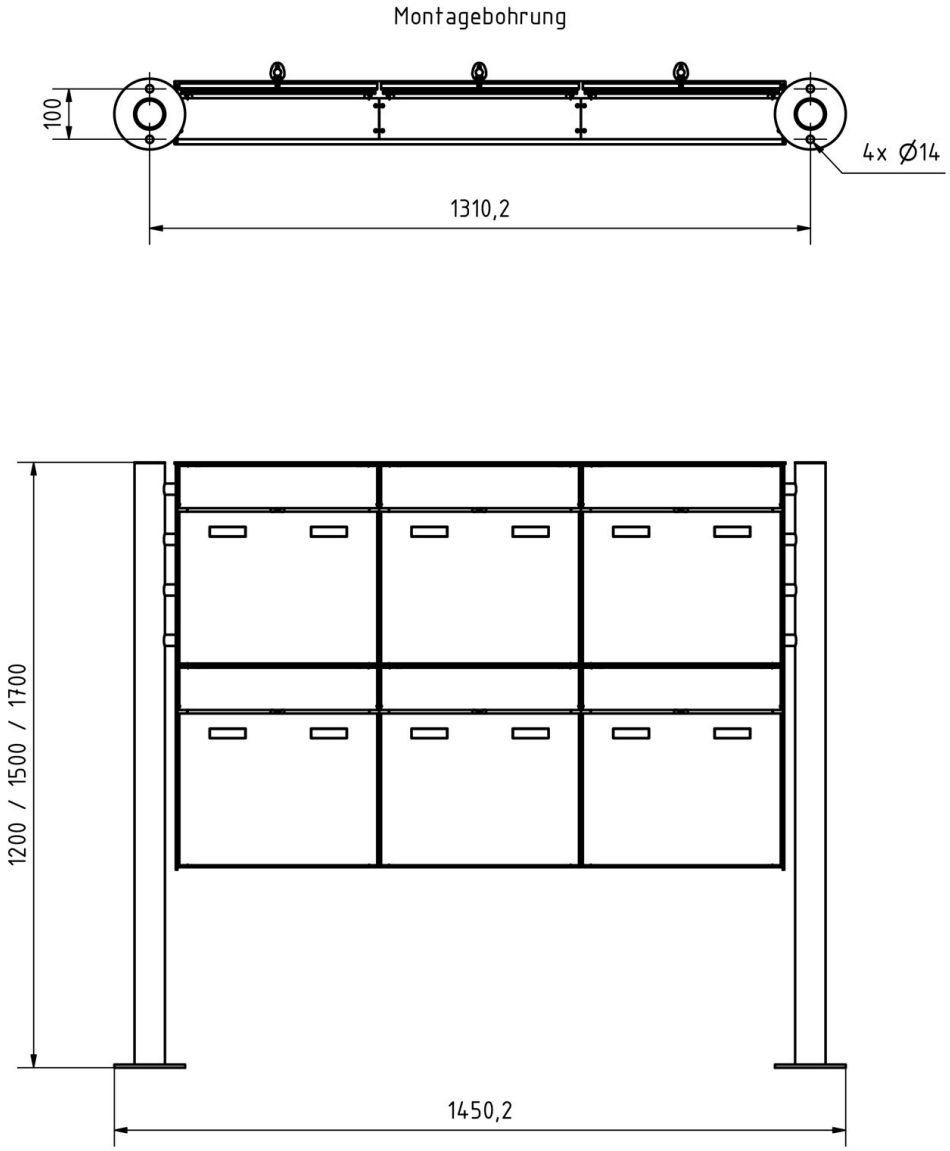

Briefkasten Manufaktur Lippe GmbH
Werler Straße 60
32105 Bad Salzuflen

www.briefkasten-manufaktur.de
info@briefkasten-manufaktur.de
Tel.: +49 5222 807110

Geschäftsführer Oliver Woineck
Ust.ID.Nr. DE303690847
Handelsregister Amtsgericht Lemgo, HRB 8618

More images



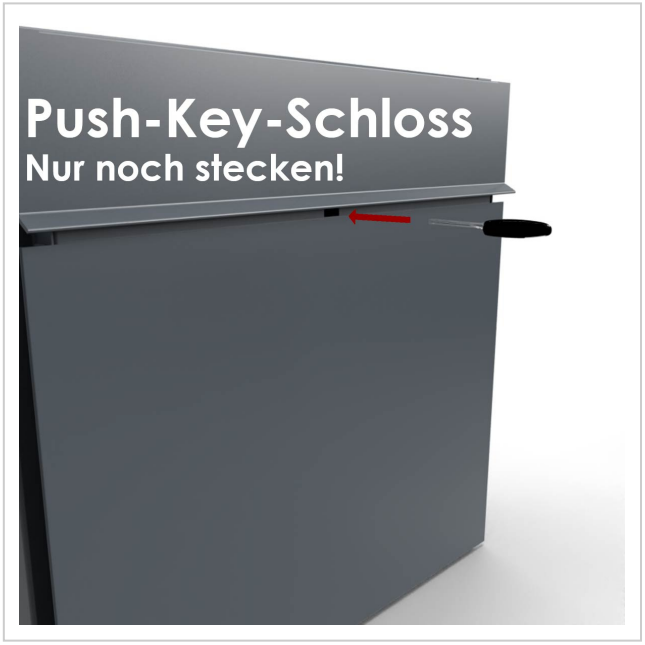





Briefkasten Manufaktur Lippe GmbH
Werler Straße 60
32105 Bad Salzuflen

www.briefkasten-manufaktur.de
info@briefkasten-manufaktur.de
Tel.: +49 5222 807110

Geschäftsführer Oliver Woineck
Ust.ID.Nr. DE303690847
Handelsregister Amtsgericht Lemgo, HRB 8618





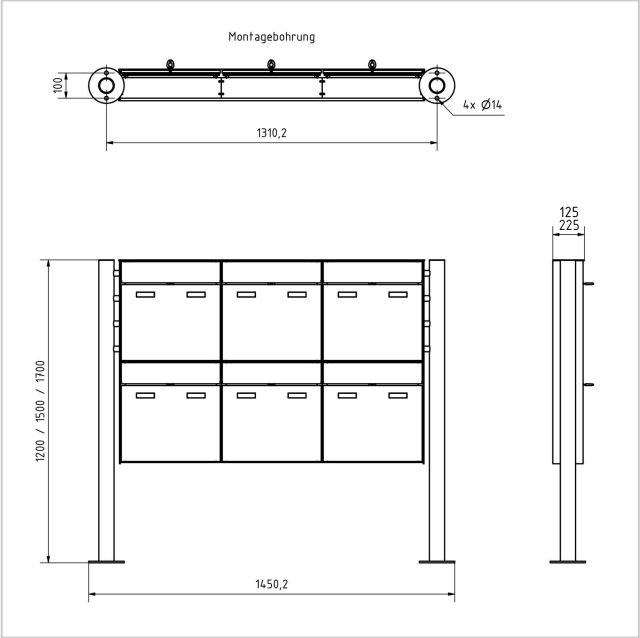



Briefkasten Manufaktur Lippe GmbH
Werler Straße 60
32105 Bad Salzuflen

www.briefkasten-manufaktur.de
info@briefkasten-manufaktur.de
Tel.: +49 5222 807110

Geschäftsführer Oliver Woineck
Ust.ID.Nr. DE303690847
Handelsregister Amtsgericht Lemgo, HRB 8618



Briefkasten Manufaktur Lippe GmbH
Werler Straße 60
32105 Bad Salzuflen

www.briefkasten-manufaktur.de
info@briefkasten-manufaktur.de
Tel.: +49 5222 807110

Geschäftsführer Oliver Woineck
Ust.ID.Nr. DE303690847
Handelsregister Amtsgericht Lemgo, HRB 8618