Kolumna BASIC z 4 skrzynkami na listy, skrytk? na paczki i o? wietleniem LED – kolor RAL do wyboru

Product number BML3D-MZZQCRZWEK

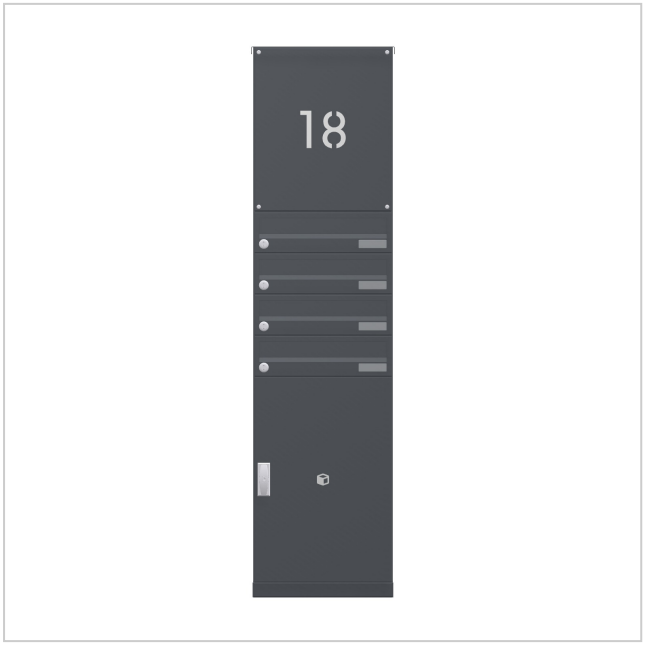

Product description

Zestaw skrzynek na listy ze skrytką na paczki i oświetleniem LED – przemyślany projekt do strefy wejściowej

Zestaw BASIC Horizontal marki Briefkasten Manufaktur wita Ciebie i Twoich gości przejrzystą, uporządkowaną formą. Modułowa konstrukcja łączy wybrane funkcje w spójne rozwiązanie, które można indywidualnie dopasować do codziennych potrzeb. Seria BASIC oferuje skrzynki na listy oraz moduły akcesoryjne i funkcyjne, które można łączyć na wiele sposobów, tworząc harmonijną strefę wejściową. Zestaw jest przeznaczony do montażu na kolumnie i obejmuje 4 skrzynki na codzienną korespondencję. Do odbioru przesyłek paczkowych służy zintegrowana skrytka na paczki.

Zestaw jest wykonywany w wybranym kolorze RAL, a jego wymiary całkowite wynoszą: szer. 383 × wys. 1472 × gł. 430 mm.

Klikając „Skonfiguruj teraz”, otworzysz dokładnie ten układ w konfiguratorze 3D. Możesz tam dalej dostosować zestaw, a następnie go zamówić.

Możliwość indywidualnej konfiguracji

Dopasuj zestaw skrzynek na listy do swojego domu: kliknij „Skonfiguruj teraz”, aby dostosować ten układ do swoich potrzeb.

Briefkasten Manufaktur Lippe GmbH
Werler Straße 60
32105 Bad Salzuflen

www.briefkasten-manufaktur.de
info@briefkasten-manufaktur.de
Tel.: +49 5222 807110

Geschäftsführer Oliver Woineck
Ust.ID.Nr. DE303690847
Handelsregister Amtsgericht Lemgo, HRB 8618

- Elementy wsporcze o odpowiedniej długości: wybierz długość słupków spośród opcji oferowanych dla danego sposobu montażu. Długość widoczną na ilustracji można zmienić.
- Wykończenie skrzynek: dostosuj kolor w konfiguratorze 3D, wybierając spośród kolorów dostępnych dla tej wersji.
- Indywidualne napisy: umieść własne nazwiska, numery domu lub dowolne teksty na przeznaczonych do tego powierzchniach. Napisy widoczne na ilustracjach są przykładowe i można je zastąpić.
- Wygląd napisów: wybierz spośród krojów pisma dostępnych dla oznaczeń i dostosuj ich wygląd w konfiguratorze.
- Podświetlane napisy można skonfigurować na przeznaczonych do tego powierzchniach tego zestawu.
- Wyposażenie: dodaj lub zmień komponenty pasujące do zestawu, wybierając spośród aktualnie dostępnych opcji.

Po wprowadzeniu indywidualnych zmian wymiary i cena są ponownie obliczane w konfiguratorze 3D zgodnie z dokonanym wyborem.

Solidna obudowa i przemyślana ochrona przed warunkami atmosferycznymi

Daszek przeciwdeszczowy ze stali nierdzewnej V2A 1.4301 uzupełnia ochronę konstrukcji przed warunkami atmosferycznymi: osłania górną część i pomaga ograniczyć spływanie deszczu na front.

Osłona boczna ze stali nierdzewnej V2A 1.4301 chroni boczne powierzchnie i stanowi solidne, wizualnie spójne wykończenie zestawu.

Dodatkowe miejsce na paczki, gazety i nie tylko

Ta komora pełni funkcję skrytki na paczki i uzupełnia odbiór listów o możliwość przyjmowania paczek również podczas Twojej nieobecności. Wybrany zamek do skrytki na paczki z serii BASIC z uchwytem typu T umożliwia dostawę bez przekazywania klucza kurierowi. Za pomocą swojego klucza przygotowujesz skrytkę do jednorazowej dostawy. Kurier otwiera udostępnioną skrytkę, wkłada przesyłkę, zamyka drzwiczki i rygluje zamek przez wciśnięcie. Aby odebrać przesyłkę, otwierasz skrytkę swoim kluczem, a następnie ponownie przygotowujesz ją do kolejnej dostawy. Do tego czasu skrytka nie jest dostępna dla kolejnych dostaw bez użycia klucza. Wymiary zewnętrzne skrzynki wynoszą 370 × 550 × 385 mm (szer. × wys. × gł.). O tym, jaka paczka zmieści się w skrytce, decydują wymiary otworu drzwiowego w świetle oraz użytkowe wymiary wewnętrzne; wymiary zewnętrzne nie określają maksymalnych wymiarów paczki. Przed dostawą porównaj wymiary przesyłki z wymiarami wnętrza skrytki.

Materiał i wykonanie

Materiał bazowy: stal nierdzewna V2A 1.4301. Stal nierdzewna V2A zapewnia odporną na korozję i trwałą podstawę wyposażenia strefy wejściowej.

Powierzchnia malowana proszkowo jest wykonywana w wybranym kolorze RAL. Kolor można wybrać w konfiguratorze 3D.

Skrzynka na listy i wygoda użytkowania

Skrzynka na listy 370 × 110 × 385 mm: w zestawie krawędź odprowadzająca deszczówkę dla optymalnej ochrony przed wodą, ciągła gumowa listwa zapewniająca ciche wrzucanie korespondencji, solidna tabliczka z wymiennym opisem oraz bardzo wytrzymały zamek. Wysokość otworu wrzutowego i zwężenie kanału wrzutowego chronią korespondencję przed nieuprawnionym wyjęciem.

Wyposażenie

Tabliczka na nazwisko z tworzywa sztucznego BASIC, typ 2: tabliczka z przezroczystego poliwęglanu. Wkładkę można wymieniać od przodu.

Briefkasten Manufaktur Lippe GmbH
Werler Straße 60
32105 Bad Salzuflen

www.briefkasten-manufaktur.de
info@briefkasten-manufaktur.de
Tel.: +49 5222 807110

Geschäftsführer Oliver Woineck
Ust.ID.Nr. DE303690847
Handelsregister Amtsgericht Lemgo, HRB 8618

Cechy tego zestawu skrzynek na listy

- Seria produktów: BASIC Horizontal
- Montaż: na kolumnie
- Wykończenie: kolor RAL do wyboru
- Wymiary całkowite: szer. 383 × wys. 1472 × gł. 430 mm
- 4 skrzynki na listy, 1 moduł funkcyjny, 1 moduł akcesoryjny
- Wykończenie skrzynek: kolor RAL do wyboru
- Sposób mocowania: słupki przykręcane do podłoża
- Materiał bazowy: stal nierdzewna V2A 1.4301. Wykończenie: malowanie proszkowe lub szlifowana stal nierdzewna

Ważne informacje:

Ochrona przed wodą: osłonięte miejsce, najlepiej pod zadaszeniem, pomaga chronić korespondencję. Przesyłki należy wkładać w całości, a klapka wrzutowa powinna być zamknięta.

Montaż: wybrany zestaw wymaga odpowiedniego podłoża o wystarczającej nośności. Należy przestrzegać instrukcji montażu i uwzględnić skonfigurowany sposób mocowania.

Product properties

Seria	PODSTAWOWY
Funkcje	Przedzia? paczkowy
Liczba pudełek	z 1 paczkomatem, z 4 skrzynkami na listy
Etykietowanie nazw	Identyfikator
Typ montażu	Wolnostoj?cy
Materiał bazowy	Stal nierdzewna V2A 1.4301
Wycofanie przedmiotu	Przód
Powierzchnia/kolor	RAL do wyboru (zgodnie z tabel? kolorów)

Briefkasten Manufaktur Lippe GmbH
Werler Straße 60
32105 Bad Salzuflen

www.briefkasten-manufaktur.de
info@briefkasten-manufaktur.de
Tel.: +49 5222 807110

Geschäftsführer Oliver Woineck
Ust.ID.Nr. DE303690847
Handelsregister Amtsgericht Lemgo, HRB 8618

Dimensions

Wysokość pojedynczego pudełka w mm	110
Szerokość pojedynczego pudełka w mm	370
Wysokość całkowita w mm	1472
Całkowita szerokość w mm	383
Głębokość w mm	430

Dimension drawing

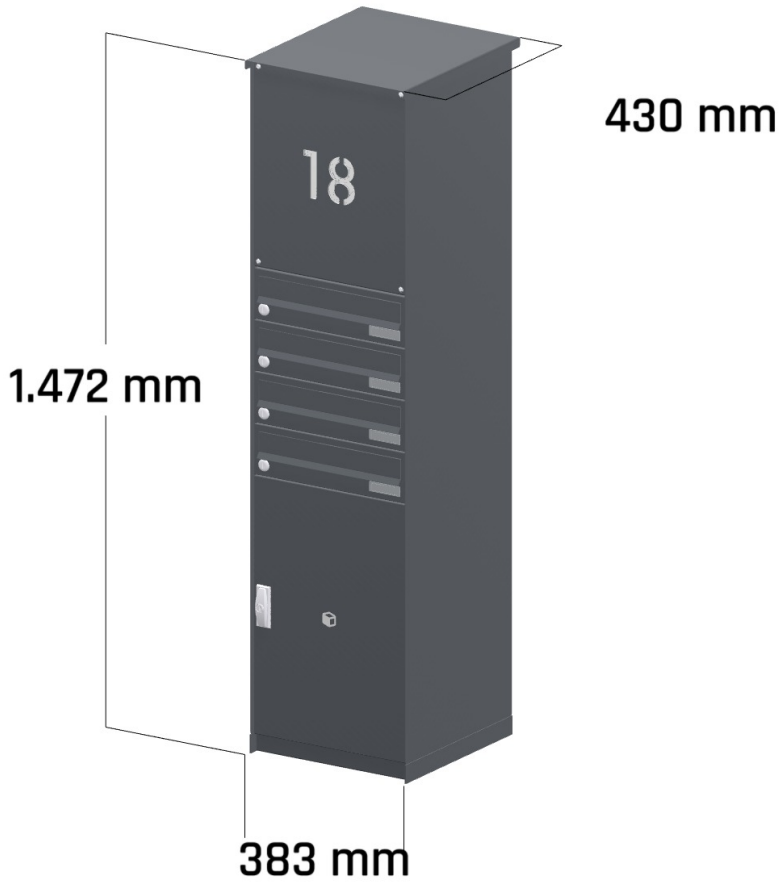

Briefkasten Manufaktur Lippe GmbH
Werler Straße 60
32105 Bad Salzuflen

www.briefkasten-manufaktur.de
info@briefkasten-manufaktur.de
Tel.: +49 5222 807110

Geschäftsführer Oliver Woineck
Ust.ID.Nr. DE303690847
Handelsregister Amtsgericht Lemgo, HRB 8618

More images



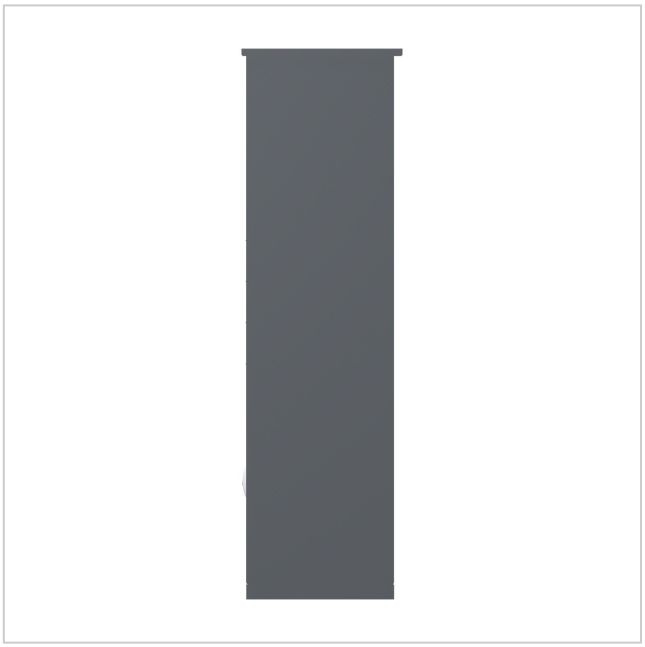

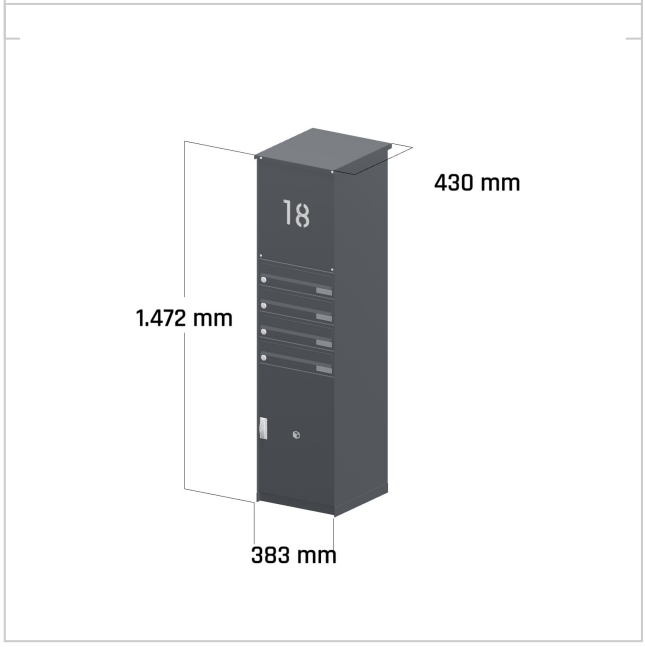

Briefkasten Manufaktur Lippe GmbH
Werler Straße 60
32105 Bad Salzuflen

www.briefkasten-manufaktur.de
info@briefkasten-manufaktur.de
Tel.: +49 5222 807110

Geschäftsführer Oliver Woineck
Ust.ID.Nr. DE303690847
Handelsregister Amtsgericht Lemgo, HRB 8618