Wolnostoj?cy zestaw 4 skrzynek pocztowych Design BASIC 385P-7016-SP z dzwonkiem i modu?em rozmównym, w zestawie boczna os ?ona i daszek przeciwdeszczowy - skrzynki pocztowe poziome - antracytowo-szary RAL 7016 | RAL 7016 antracytowy, drobna struktura, matowy | Powy?ej | z 4 skrzynkami na listy



Product number 385P-7016-4-SP

Product description

Wolnostojący zestaw skrzynek pocztowych BASIC 385P z panelem dzwonkowo-interkomowym dla 4 lokali – RAL 7016 Antracytowy

Wolnostojący zestaw skrzynek pocztowych BASIC 385P dla 4 lokali łączy 4 niezależnie użytkowane skrytki pocztowe z zintegrowanym modułem funkcji dzwonkowej. Dzięki temu odbiór poczty, przyciski dzwonkowe oraz przygotowanie pod kompatybilną technikę domofonową są skonsolidowane w solidnym, wizualnie zamkniętym rozwiązaniu wejściowym dla budynków wielorodzinnych, mniejszych zespołów mieszkaniowych i obiektów komercyjnych. Moduł dzwonkowy jest bezpośrednio zintegrowany z całym zestawem.

Skrzynki wykonano ze stali ocynkowanej, pomalowane proszkowo w kolorze RAL 7016 antracytowym o drobnej strukturze, matowym wykończeniu. Przylegająca osłona boczna z daszkiem przeciwdeszczowym oraz zintegrowane rynienki odprowadzające wspomagają ochronę przed warunkami atmosferycznymi. Masywnie wykonane elementy nośne z anodowanego profilu aluminiowego są również pokryte powłoką proszkową w kolorze RAL 7016 antracytowym i tworzą wyjątkowo stabilną, trwałą podstawę wolnostojącej instalacji.

Każda z 4 skrytek ma ok. 12 litrów pojemności. Otwór wrzutowy o wymiarach 35 × 265 mm zaprojektowano dla przesyłek DIN C4 w orientacji pionowej. Tłumiąca hałas gumowa listwa redukuje stukanie klapki wrzutowej. Odbiór poczty odbywa się od frontu; drzwi odbiorcze otwierają się od lewej do prawej. Do każdej skrzynki dołączone są dwa klucze z numerem oraz wymienna tabliczka na nazwisko pod klapką wrzutową.

Zalety zestawu BASIC 385P w skrócie

Zintegrowany moduł dzwonkowy

Briefkasten Manufaktur Lippe GmbH
Werler Straße 60
32105 Bad Salzuflen

www.briefkasten-manufaktur.de
info@briefkasten-manufaktur.de
Tel.: +49 5222 807110

Geschäftsführer Oliver Woineck
Ust.ID.Nr. DE303690847
Handelsregister Amtsgericht Lemgo, HRB 8618

Zestaw łączy 4 skrzynki pocztowe z 4 okrągłymi przyciskami dzwonkowymi ze stali nierdzewnej oraz otworem rozmów z adapterem uniwersalnym. Powstaje tym samym centralne, uporządkowane rozwiązanie dla poczty i komunikacji z odwiedzającymi.

Masywne elementy nośne z aluminium

Masywnie wykonane, anodowane profile aluminiowe tworzą stabilną podstawę wolnostojącej instalacji. Konstrukcja z powłoką proszkową łączy wysoką wytrzymałość z trwałością przeznaczoną do użytku zewnętrznego.

Wrzut DIN C4 o pojemności 12 litrów

Skrzynki oferują każdorazowo ok. 12 litrów pojemności. Otwór wrzutowy 35 × 265 mm mieści przesyłki DIN C4 w orientacji pionowej, bez konieczności niepotrzebnego zaginania większych kopert.

Przygotowane pod komunikację drzwiową

Otwór rozmów z adapterem uniwersalnym przygotowany jest pod wiele powszechnie stosowanych głośników montażowych.

Solidna jakość BASIC w kolorze RAL 7016 antracytowym

Stal ocynkowana, komponenty ze stali nierdzewnej, masywne elementy nośne z aluminium oraz produkcja w Niemczech tworzą odporny zestaw skrzynek pocztowych przeznaczony do długotrwałego użytkowania przy wejściu na posesję.

Wyposażenie zestawu BASIC 385P

Skrzynki pocztowe

Liczba skrzynek 4 niezależnie użytkowane skrytki pocztowe
Wymiary skrzynki 300 × 110 × 385 mm (S × W × G) na skrytkę
Pojemność Ok. 12 litrów na skrzynkę
Materiał Stal ocynkowana; osłona boczna i daszek przeciwdeszczowy ze stali nierdzewnej V2A
Powierzchnia RAL 7016 antracytowy, drobna struktura, mat
Otwór wrzutowy 35 × 265 mm, odpowiedni dla DIN C4 pionowo
Norma Skrzynki zgodne z DIN EN 13724

Elementy dzwonkowe i interkomowe

Moduł dzwonkowy Stal ocynkowana, dopasowana powłoka proszkowa
Pozycja Zintegrowany w zestawie
Przyciski dzwonkowe 4 okrągłe przyciski dzwonkowe ze stali nierdzewnej, typ 4
Otwór rozmów Z adapterem uniwersalnym dla powszechnie stosowanych głośników montażowych
Tabliczka na nazwisko Odporna na wgniecenia i uderzenia

Masywne elementy nośne z aluminium

Elementy nośne Masywnie wykonany, anodowany profil aluminiowy
Powłoka Powłoka proszkowa w kolorze RAL 7016 antracytowym
Sposoby montażu Do wyboru montaż śrubowy lub zatapianie w betonie
Montaż śrubowy Elementy nośne dostępne w rozmiarach 1200 lub 1600 mm

Briefkasten Manufaktur Lippe GmbH
Werler Straße 60
32105 Bad Salzuflen

www.briefkasten-manufaktur.de
info@briefkasten-manufaktur.de
Tel.: +49 5222 807110

Geschäftsführer Oliver Woineck
Ust.ID.Nr. DE303690847
Handelsregister Amtsgericht Lemgo, HRB 8618

Zatapianie w betonie Elementy nośne dostępne w rozmiarach 1600 lub 2000 mm
Stan dostawy Elementy nośne i zestaw skrzynek dostarczane podzielone, przygotowane do montażu
Produkcja Wyprodukowano w Niemczech przez Briefkasten Manufaktur Lippe

Informacja dotycz?ca modu?u dzwonkowo-interkomowego

Adapter uniwersalny jest odpowiedni dla wielu powszechnie stosowanych głośników montażowych. Zestaw interkomowy bądź głośniki montażowe, zasilanie oraz okablowanie nie wchodzą w skład opisanego wyposażenia podstawowego i muszą być przewidziane zgodnie z planowanym systemem.

Monta? na fundamencie

W przypadku montażu śrubowego wymagany jest równy i odpowiednio nośny fundament. Środki mocujące należy dobrać odpowiednio do fundamentu, ciężaru zestawu oraz lokalnych warunków montażu.

Monta? przez zatapianie w betonie

W wersji do zatapiania w betonie przedłużone elementy aluminiowe są ustawiane pionowo i zakotwione w odpowiednio wymiarowanym fundamencie betonowym. Wielkość fundamentu i głębokość zakotwienia należy dostosować do rodzaju podłoża, wymiarów zestawu i lokalnych obciążeń.

Informacja dotycz?ca ochrony przed warunkami atmosferycznymi

Daszek przeciwdeszczowy, przylegająca osłona boczna i rynienki odprowadzające wspomagają ochronę przed warunkami atmosferycznymi. Przesyłki pocztowe muszą być wrzucone całkowicie, aby klapki wrzutowe mogły się w pełni zamknąć. Przy ekstremalnych warunkach pogodowych mimo wykonania zgodnego z normami może przeniknąć niewielka ilość wilgoci.

Product properties

Materiał bazowy	Stal ocynkowana, Aluminium AlMg3 W19, Stal nierdzewna V2A 1.4301
Seria	PODSTAWOWY
Liczba przycisków dzwonka	4 Taster
Funkcje	W??cznik ?wiat?a, Stacja interkomowa
Skrzynka funkcyjna przygotowana dla producenta	GIRA, Busch Jaeger, Siedle, STR Electronics, ELCOM, TCS, Ritto, ALGO, Telegärtner, Auerswald, Legrand Bticino, Comelite
Pojedyncze pudełko według objętości	Normalny > 10 litrów
Liczba pudełek	z 4 skrzynkami na listy
Etykietowanie nazw	Identyfikator
Typ montażu	Wolnostoj?cy
Powierzchnia/kolor	RAL 7016 szary antracyt
Wycofanie przedmiotu	Przód

Briefkasten Manufaktur Lippe GmbH
Werler Straße 60
32105 Bad Salzuflen

www.briefkasten-manufaktur.de
info@briefkasten-manufaktur.de
Tel.: +49 5222 807110

Geschäftsführer Oliver Woineck
Ust.ID.Nr. DE303690847
Handelsregister Amtsgericht Lemgo, HRB 8618

Dimensions

Wysokość pojedynczego pudełka w mm	110,0
Szerokość pojedynczego pudełka w mm	300,0
Pojemność w litrach	12
Wysokość szczeliny na litery w mm	35,0
Szerokość szczeliny na litery w mm	265,0
Wysokość całkowita w mm	1200,0 | 1600,0
Całkowita szerokość w mm	380,0
Głębokość w mm	435,0
Waga w kg	43
Warunki dostawy	Dostawa odbywa si? w blokach, elementy wolnostoj?ce / skrzynka pocztowa dostarczane s? rozdzielone.

Dimension drawing

Briefkasten Manufaktur Lippe GmbH
Werler Straße 60
32105 Bad Salzuflen

www.briefkasten-manufaktur.de
info@briefkasten-manufaktur.de
Tel.: +49 5222 807110

Geschäftsführer Oliver Woineck
Ust.ID.Nr. DE303690847
Handelsregister Amtsgericht Lemgo, HRB 8618

Montagebohrungen

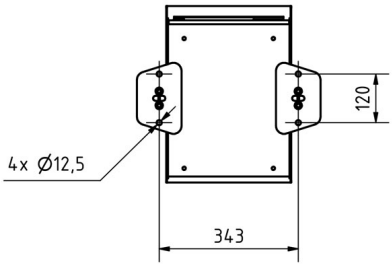

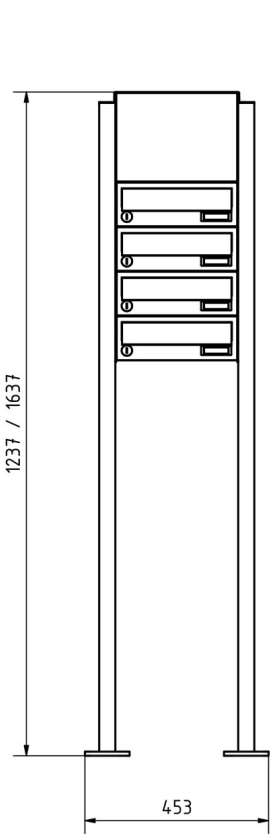

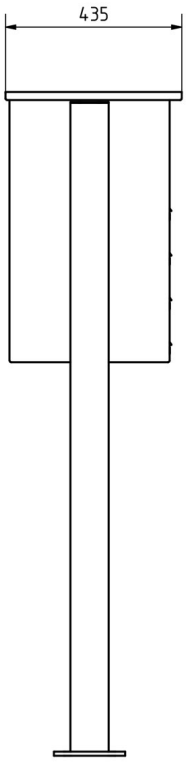

Briefkasten Manufaktur Lippe GmbH
Werler Straße 60
32105 Bad Salzuflen

www.briefkasten-manufaktur.de
info@briefkasten-manufaktur.de
Tel.: +49 5222 807110

Geschäftsführer Oliver Woineck
Ust.ID.Nr. DE303690847
Handelsregister Amtsgericht Lemgo, HRB 8618

More images









Briefkasten Manufaktur Lippe GmbH
Werler Straße 60
32105 Bad Salzuflen

www.briefkasten-manufaktur.de
info@briefkasten-manufaktur.de
Tel.: +49 5222 807110

Geschäftsführer Oliver Woineck
Ust.ID.Nr. DE303690847
Handelsregister Amtsgericht Lemgo, HRB 8618







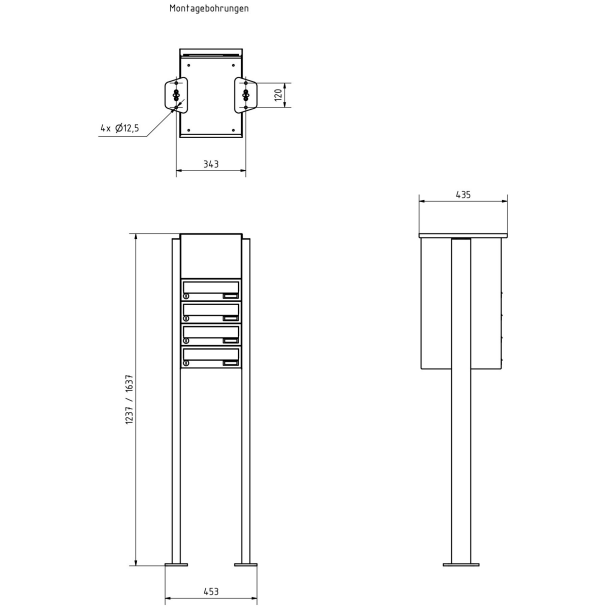

Briefkasten Manufaktur Lippe GmbH
Werler Straße 60
32105 Bad Salzuflen

www.briefkasten-manufaktur.de
info@briefkasten-manufaktur.de
Tel.: +49 5222 807110

Geschäftsführer Oliver Woineck
Ust.ID.Nr. DE303690847
Handelsregister Amtsgericht Lemgo, HRB 8618





Briefkasten Manufaktur Lippe GmbH
Werler Straße 60
32105 Bad Salzuflen

www.briefkasten-manufaktur.de
info@briefkasten-manufaktur.de
Tel.: +49 5222 807110

Geschäftsführer Oliver Woineck
Ust.ID.Nr. DE303690847
Handelsregister Amtsgericht Lemgo, HRB 8618