Podstawa dzwonka do drzwi - stal nierdzewna V2A malowana proszkowo - 5 party - INDIVIDUAL | 5 | Indywidualne przygotowanie | 160 cm | ? Kolor do wyboru

Product number 870-VAR-5-IND-160



Product description

Designerski słupek dzwonkowy - stal nierdzewna V2A malowana proszkowo - 5 przyjęć - INDYWIDUALNY

Wysokiej jakości słupek dzwonkowy na 5 przyjęć wykonany w całości ze stali nierdzewnej V2A, malowany proszkowo przez Briefkasten Manufaktur. Ten słup dzwonkowy jest dostępny z 1-6 przyciskami dzwonkowymi. Opcjonalnie można przygotować otwór na mowę, kamerę i numer domu. Nasze produkty charakteryzują się wysoką jakością, niezawodną funkcjonalnością i własną tożsamością. Wyprodukowane przez Briefkasten Manufaktur.

Briefkasten Manufaktur Lippe GmbH
Werler Straße 60
32105 Bad Salzuflen

www.briefkasten-manufaktur.de
info@briefkasten-manufaktur.de
Tel.: +49 5222 807110

Geschäftsführer Oliver Woineck
Ust.ID.Nr. DE303690847
Handelsregister Amtsgericht Lemgo, HRB 8618

- Słupek dzwonka wykonany z 1,5 mm stali nierdzewnej V2A 1.4301, malowany proszkowo.
- System jest produkowany przez Briefkasten Manufaktur. Niemiecka jakość produkcji "Made in Germany".
- Część mowy wykonana jest z 2 mm stali nierdzewnej V2A 1.4301, malowanej proszkowo. Wymiary: szer. 190 mm x wys. 640 mm x gł. 110 mm.
- Numer domu o wysokości ok. 70 mm (maks. 3 cyfry) z energooszczędnym oświetleniem LED 12 V DC ok. 50 mA / 1 W, biały.
- Wymienna tabliczka znamionowa z pleksiglasu, opcjonalnie podświetlana.
- Napisy na tabliczkach znamionowych można zmieniać od przodu w zależności od potrzeb.
- W zestawie zasilacz LED EVN / transformator IP65 12V/DC 0,1-4W do oświetlenia LED (numer domu i tabliczka znamionowa, jeśli wybrano).
- 5 okrągłych przycisków dzwonkowych ze stali nierdzewnej, opcjonalnie z podświetleniem pierścieniowym LED.
- Możliwość przygotowania (wbudowany głośnik nie wchodzi w skład zestawu) do systemu domofonowego.
- Opcjonalnie z uniwersalnym adapterem do wszystkich dostępnych na rynku wbudowanych głośników.
- Opcjonalne przygotowanie (kamera nie wchodzi w zakres dostawy) do podłączenia kamery.
- W zestawie 6 śrub zaślepiających wykonanych ze stali nierdzewnej V2A, polerowanych tak, aby śruby mocujące panel przedni nie były widoczne. Patrz zdjęcia.
- W pełni spawana kolumna statywu wykonana jest z 1,5 mm stali nierdzewnej V2A, malowanej proszkowo. Wysokość konstrukcji wynosi 1,30 m lub 1,60 m.
- Podstawa jest wyposażona w płytę podstawy VA. Ma ona grubość 10 mm i jest zakończona pokrywą. Patrz ilustracje.
- Możliwe jest niewidoczne prowadzenie kabli przez korpus.

Ważne informacje

Ochrona przed wodą

Aby zapewnić optymalną ochronę poczty przed wodą, skrzynkę na listy lub system skrzynek na listy należy w miarę możliwości umieścić pod zadaszeniem.

Poczta jest chroniona przed wodą tylko wtedy, gdy jest całkowicie włożona do skrzynki, a klapka jest zamknięta. Poczta, która nie jest całkowicie włożona, umożliwia przedostanie się wilgoci i brudu do skrzynki na listy. W związku z tym konieczne jest zaplanowanie skrzynek pocztowych o odpowiednich wymiarach, aby sprostać nadchodzącym wymaganiom. W pewnych ekstremalnych warunkach pogodowych woda może nadal przedostawać się do środka (do 1 cm3 zgodnie z normą DIN EN 13724). Nie jest to powód do reklamacji.

Briefkasten Manufaktur Lippe GmbH
Werler Straße 60
32105 Bad Salzuflen

www.briefkasten-manufaktur.de
info@briefkasten-manufaktur.de
Tel.: +49 5222 807110

Geschäftsführer Oliver Woineck
Ust.ID.Nr. DE303690847
Handelsregister Amtsgericht Lemgo, HRB 8618

Product properties

Powierzchnia/kolor	RAL 9005 g??boka czer?, RAL 3004 fioletowo-czerwony, DB 703 mikowa ruda ?elaza, RAL 7016 szary antracyt, RAL do wyboru (zgodnie z tabel? kolorów), RAL 9007 szare aluminium, RAL 9016 bia?y drogowy
Seria	GRIMM
Funkcje	W??cznik ?wiat?a, Kamera, Stacja interkomowa, Odcisk palca, Klawiatura
Skrzynka funkcyjna przygotowana dla producenta	LOXONE, GIRA, Busch Jaeger, Siedle, STR Electronics, ELCOM, TCS, Ritto, ALGO, Telegärtner, Auerswald, Legrand Bticino, HHG, HIKVISION, PCS, Sezam, ekey, Comelite, Schneider Intercom / COMMEND
Etykietowanie nazw	Identyfikator
Typ montażu	Wolnostoj?cy
Materiał bazowy	Stal nierdzewna V2A 1.4301
Numer domu	Numer domu jako grawer laserowy, Numer domu wyci?ty laserowo, pod?wietlany

Briefkasten Manufaktur Lippe GmbH
Werler Straße 60
32105 Bad Salzuflen

www.briefkasten-manufaktur.de
info@briefkasten-manufaktur.de
Tel.: +49 5222 807110

Geschäftsführer Oliver Woineck
Ust.ID.Nr. DE303690847
Handelsregister Amtsgericht Lemgo, HRB 8618

Dimensions

Wysokość pojedynczego pudełka w mm	640,0
Szerokość pojedynczego pudełka w mm	190,0
Wysokość całkowita w mm	1300,0 | 1600,0
Całkowita szerokość w mm	220,0 (stopa 320,0)
Głębokość w mm	110,0 (stopa 210,0)
Waga w kg	40
Warunki dostawy	Dostawa jest zmontowana

Dimension drawing

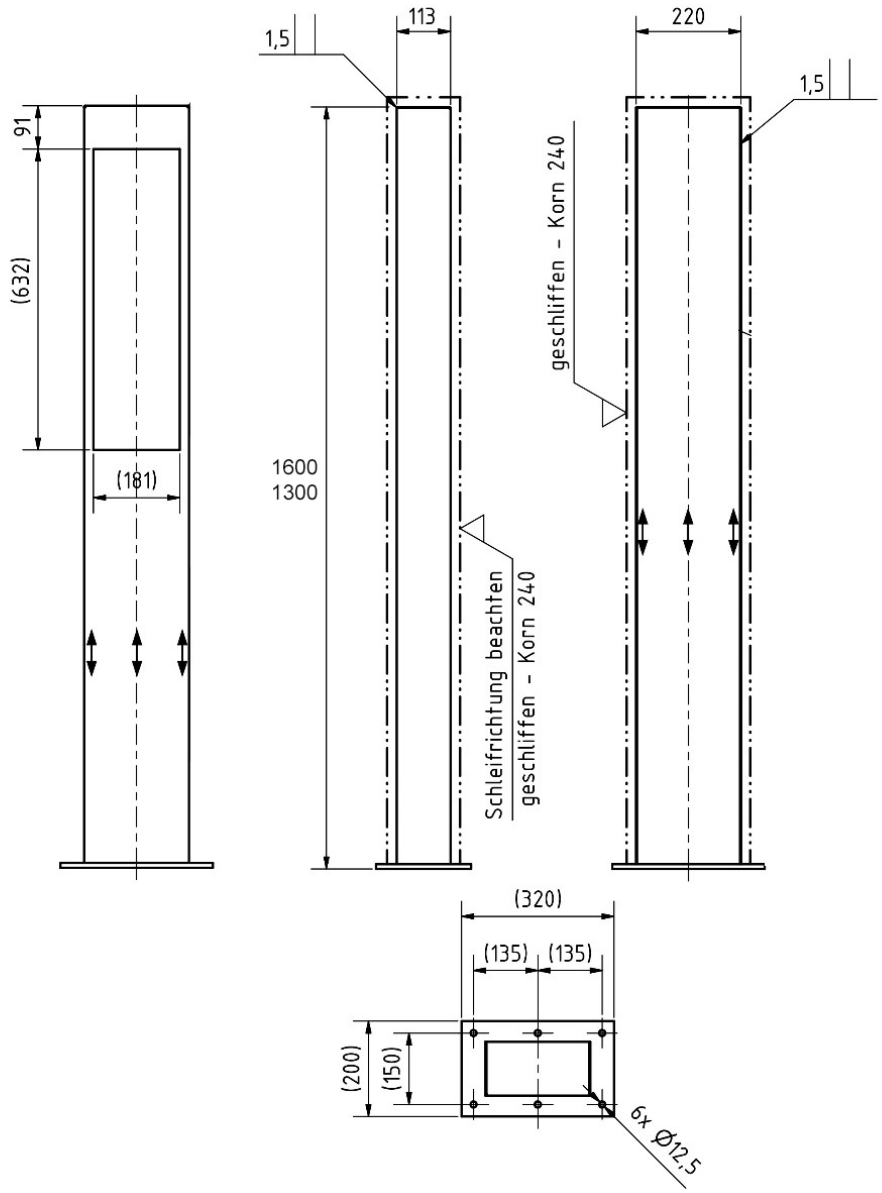

More images





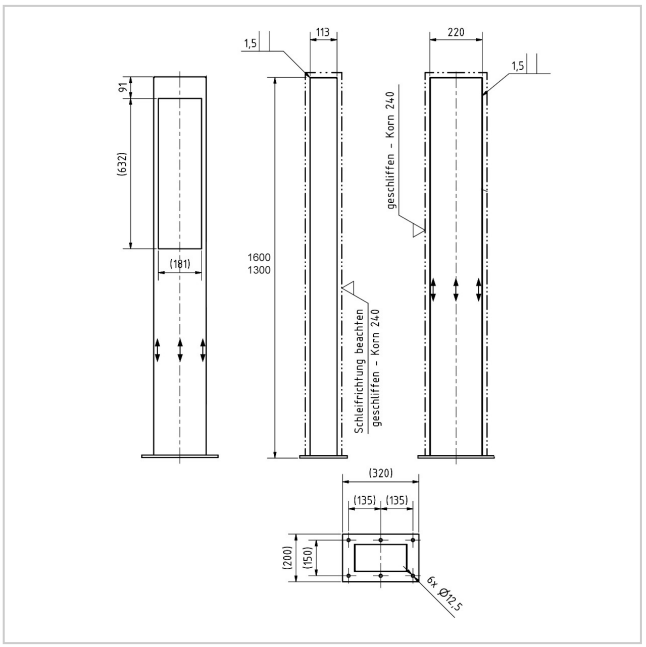



Briefkasten Manufaktur Lippe GmbH
Werler Straße 60
32105 Bad Salzuflen

www.briefkasten-manufaktur.de
info@briefkasten-manufaktur.de
Tel.: +49 5222 807110

Geschäftsführer Oliver Woineck
Ust.ID.Nr. DE303690847
Handelsregister Amtsgericht Lemgo, HRB 8618







Briefkasten Manufaktur Lippe GmbH
Werler Straße 60
32105 Bad Salzuflen

www.briefkasten-manufaktur.de
info@briefkasten-manufaktur.de
Tel.: +49 5222 807110

Geschäftsführer Oliver Woineck
Ust.ID.Nr. DE303690847
Handelsregister Amtsgericht Lemgo, HRB 8618