Designerska lampa ?cienna FISCHER BIG 415x100 - 2-stronna - stal nierdzewna malowana proszkowo - RAL do wyboru | 415 mm x 100 mm | ? Kolor do wyboru



Product number 632R

Product description

Designerska lampa ścienna FISCHER BIG 415x100 - 2-stronna - malowana proszkowo stal nierdzewna - kolor RAL do wyboru

Wysokiej jakości, malowana proszkowo lampa ścienna ze stali nierdzewnej do użytku wewnętrznego i zewnętrznego. Ta oprawa o ciepłej białej barwie światła ma wylot światła zarówno na górze, jak i na dole.

- Lampa ścienna jest wykonana z odlewu aluminiowego, stali nierdzewnej i opalowego szkła.
- Zintegrowany moduł LED 2 x 9,6 W z konwerterem, bezpośrednie podłączenie 230 V, 50 Hz, barwa światła ciepła biel, 3000° K .
- Złącze przewodu ochronnego.
- Stopień ochrony IP 44 - bryzgoszczelna.
- Z odlewaną aluminiową płytą montażową do mocowania.
- 2 otwory montażowe Ø 6x10 w płycie ściennej, odstęp poziomy 310 mm, przepust kablowy z przepustem kablowym dla przewodu przyłączeniowego maks. 3 x 1,5 mm², zacisk przyłączeniowy 2 x 2,5 mm.
- Znak zgodności CE.
- Wyprodukowane przez Gebrüder Albert GmbH & Co KG Leuchtenfabrik - jakość Made in Germany (Fröndenberg).

Instalacja:

Podczas instalacji i eksploatacji tej oprawy oświetleniowej należy przestrzegać krajowych i międzynarodowych przepisów bezpieczeństwa elektronicznego. Odkręcić płytę ścienną od oprawy oświetleniowej za pomocą czterech śrub z gniazdem sześciokątnym, przeciągnąć przewód zasilający przez istniejący przepust kablowy i przykręcić płytę ścienną do podstawy montażowej. Wykonać połączenie przewodu ochronnego i połączenie elektryczne z zaciskiem. Zamocować oprawę oświetleniową na płycie ściennej i dokręcić ją do płyty ściennej za pomocą czterech śrub z gniazdem sześciokątnym.

Briefkasten Manufaktur Lippe GmbH
Werler Straße 60
32105 Bad Salzuflen

www.briefkasten-manufaktur.de
info@briefkasten-manufaktur.de
Tel.: +49 5222 807110

Geschäftsführer Oliver Woineck
Ust.ID.Nr. DE303690847
Handelsregister Amtsgericht Lemgo, HRB 8618

Product properties

Powierzchnia/kolor	RAL 9005 g??boka czer?, DB 703 mikowa ruda ?elaza, RAL 7016 szary antracyt, RAL do wyboru (zgodnie z tabel? kolorów), RAL 9007 szare aluminium, RAL 9016 bia?y drogowy
Klasa ochrony	IP44
Źródło światła	2x LED, 9,6 W
Materiał bazowy	Aluminium AlMg3 W19, Stal nierdzewna V2A 1.4301
Klasa ochrony	I

Briefkasten Manufaktur Lippe GmbH
Werler Straße 60
32105 Bad Salzuflen

www.briefkasten-manufaktur.de
info@briefkasten-manufaktur.de
Tel.: +49 5222 807110

Geschäftsführer Oliver Woineck
Ust.ID.Nr. DE303690847
Handelsregister Amtsgericht Lemgo, HRB 8618

Dimensions

Szerokość w mm	205
Wysokość w mm	105
Całkowita szerokość w mm	205
Głębokość w mm	90,0
Warunki dostawy	Dostarczany w pe?ni zmontowany

Dimension drawing

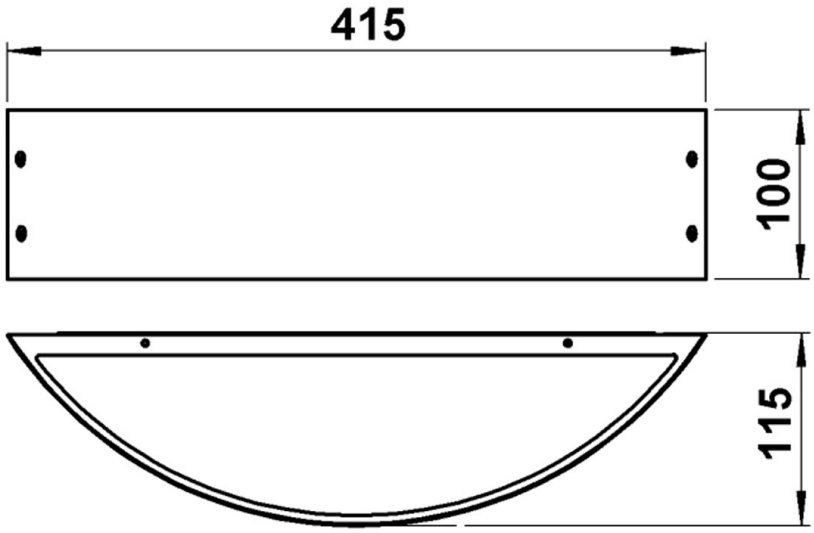

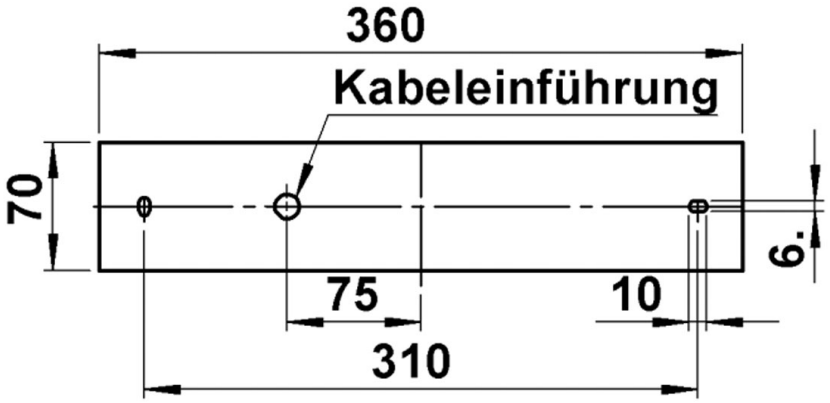

More images



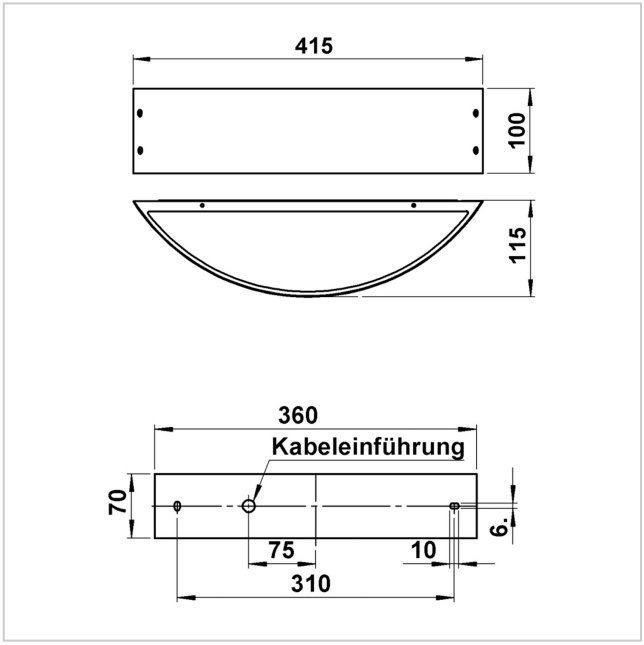
415
100
115
360
Kabeleinführung
70
6.
75
10
310

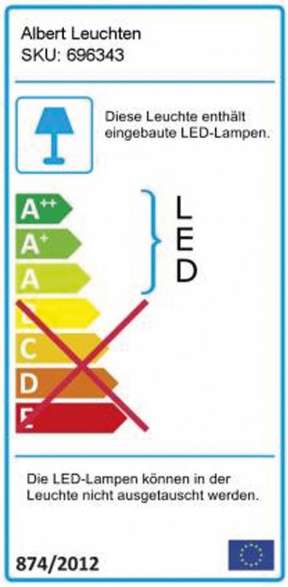
Albert Leuchten
SKU: 696343
Diese Leuchte enthält eingebaute LED-Lampen.
A++
A+
A
C
D
LED
Die LED-Lampen können in der Leuchte nicht ausgetauscht werden.
874/2012