Zestaw skrzynek GOETHE ze schowkiem i zamkiem Push-Key – monta? podtynkowy – dowolny kolor RAL



Product number BML3D-ZSB55C73Z2

Product description

Zestaw podtynkowy GOETHE zgodny ze szwajcarską normą pocztową PTT, w wybranym kolorze RAL

Ten zestaw skrzynek z serii GOETHE łączy skrzynkę na listy z oddzielną przegródką na gazety i inne przedmioty. Wersja do montażu podtynkowego jest wyposażona w ramkę maskującą, która zapewnia estetyczne wykończenie przy powierzchni ściany, i spełnia szwajcarską normę pocztową PTT.

Konstrukcja ze stali nierdzewnej jest malowana proszkowo na wybrany kolor RAL. Wybrana konfiguracja obejmuje mechaniczny zamek Push-Key w skrzynce na listy oraz dwie tabliczki na nazwisko z wkładkami wymienianymi od przodu.

Cechy tego zestawu skrzynek

- Całkowite wymiary zewnętrzne: 452 × 452 × 411 mm (szer. × wys. × gł.).
- Zestaw obejmuje: 1 skrzynkę na listy i 1 skrzynkę dodatkową pełniącą funkcję przegródki na gazety i inne przedmioty; obie są dostępne od przodu.
- Wymiary zewnętrzne każdej skrzynki: 400 × 200 × 400 mm (szer. × wys. × gł.). Wymiary zewnętrzne nie odpowiadają użytkowym wymiarom wewnętrznym.
- Montaż: podtynkowy z ramką maskującą ze stali nierdzewnej V2A 1.4301 o grubości 1,5 mm.
- Materiał: korpus ze stali nierdzewnej 1.4016, panele i ramka ze stali nierdzewnej V2A 1.4301.
- Wykończenie powierzchni: malowanie proszkowe na wybrany kolor RAL.
- Wykonanie zgodne ze szwajcarską normą pocztową PTT.
- Skrzynka na listy z zamkiem Push-Key o indywidualnym kodowaniu, indywidualnym numerem klucza i dwoma kluczami.
- Dwie tabliczki na nazwisko BASIC typu 2 z przezroczystego poliwęglanu, wraz z wkładką „Reklamy? Nie, dziękuję”.

Briefkasten Manufaktur Lippe GmbH
Werler Straße 60
32105 Bad Salzuflen

www.briefkasten-manufaktur.de
info@briefkasten-manufaktur.de
Tel.: +49 5222 807110

Geschäftsführer Oliver Woineck
Ust.ID.Nr. DE303690847
Handelsregister Amtsgericht Lemgo, HRB 8618

Cechy szczególne tego zestawu skrzynek

Zamek Push-Key w skrzynce na listy

Zamek Push-Key działa całkowicie mechanicznie. Aby go otworzyć, wystarczy wsunąć klucz — obracanie nie jest konieczne. Aby zamknąć skrzynkę, wystarczy docisnąć klapę.

Zamek o indywidualnym kodowaniu ma przypisany indywidualny numer klucza i jest dostarczany z dwoma kluczami. W ten zamek wyposażona jest wyłącznie skrzynka na listy.

Wyciszony wrzut i przemyślany odbiór korespondencji

Skrzynka na listy ma klapę wrzutową z tłumieniem, która zapewnia ciche wrzucanie korespondencji. Krawędź odprowadzająca deszczówkę i ciągła gumowa uszczelka wspomagają ochronę przed wodą.

Otwór wrzutowy jest przystosowany do kopert DIN-C4. Wysokość otworu i zwężający się kanał utrudniają nieuprawnione wyjmowanie korespondencji przez wrzut. Drzwiczki do odbioru zaprojektowano tak, aby zapobiegały wypadaniu korespondencji podczas otwierania.

Oddzielna przegródka na gazety i inne przedmioty

Dodatkowa przegródka ze stali nierdzewnej zapewnia miejsce na gazety i czasopisma. Jest dostępna od przodu i otwierana od dołu do góry.

Dwie tabliczki na nazwisko z informacją dotyczącą reklam

Obie tabliczki na nazwisko BASIC typu 2 są wykonane z przezroczystego poliwęglanu. Ich wkładki można wymieniać od przodu.

Dołączona wkładka „Reklamy? Nie, dziękuję” pozwala umieścić bezpośrednio na zestawie informację o tym, że nie życzą sobie Państwo otrzymywać reklam.

Możliwość indywidualnej konfiguracji

Dopasuj zestaw skrzynek do swojego domu: wybierz „Konfiguruj teraz”, aby dostosować tę konfigurację do swoich potrzeb.

- Wykończenie skrzynek: dostosuj kolor w konfiguratorze 3D, wybierając spośród kolorów oferowanych dla tej wersji.
- Indywidualne napisy: umieść własne nazwiska, numery domu lub dowolne teksty w przeznaczonych do tego miejscach. Widoczne napisy są przykładami i można je zastąpić własnymi.
- Wygląd napisów: wybierz spośród dostępnych czcionek i dostosuj wygląd napisów w konfiguratorze.
- Wyposażenie: dodaj lub zmień elementy pasujące do zestawu, korzystając z aktualnie dostępnej oferty.

Przy indywidualnych zmianach wymiary i cena są przeliczane w konfiguratorze 3D zgodnie z dokonanym wyborem.

Ważne informacje

Ochrona przed wodą: osłonięte miejsce montażu, najlepiej pod zadaszeniem, pomaga chronić korespondencję. Przesyłki powinny być całkowicie wsunięte do środka, a klapa wrzutowa zamknięta.

Montaż: sprawdź podłoże i warunki zabudowy na podstawie wymiarów całkowitych oraz instrukcji montażu.

Briefkasten Manufaktur Lippe GmbH
Werler Straße 60
32105 Bad Salzuflen

www.briefkasten-manufaktur.de
info@briefkasten-manufaktur.de
Tel.: +49 5222 807110

Geschäftsführer Oliver Woineck
Ust.ID.Nr. DE303690847
Handelsregister Amtsgericht Lemgo, HRB 8618

Product properties

Seria	GOETHE
Ochrona dostępu	Blokada przycisków
Etykietowanie nazw	Identyfikator
Materiał bazowy	Stal nierdzewna V2A 1.4301, Stal nierdzewna 1.4016 (magnetyczna stal nierdzewna)
Wycofanie przedmiotu	Przód
Powierzchnia/kolor	RAL do wyboru (zgodnie z tabel? kolorów)
Liczba pudełek	z 1 skrzynk? na listy
Typ montażu	Monta? podtynkowy

Briefkasten Manufaktur Lippe GmbH
Werler Straße 60
32105 Bad Salzuflen

www.briefkasten-manufaktur.de
info@briefkasten-manufaktur.de
Tel.: +49 5222 807110

Geschäftsführer Oliver Woineck
Ust.ID.Nr. DE303690847
Handelsregister Amtsgericht Lemgo, HRB 8618

Dimensions

Wysokość pojedynczego pudełka w mm	200
Szerokość pojedynczego pudełka w mm	400
Wysokość całkowita w mm	452
Całkowita szerokość w mm	452
Głębokość w mm	411

Dimension drawing

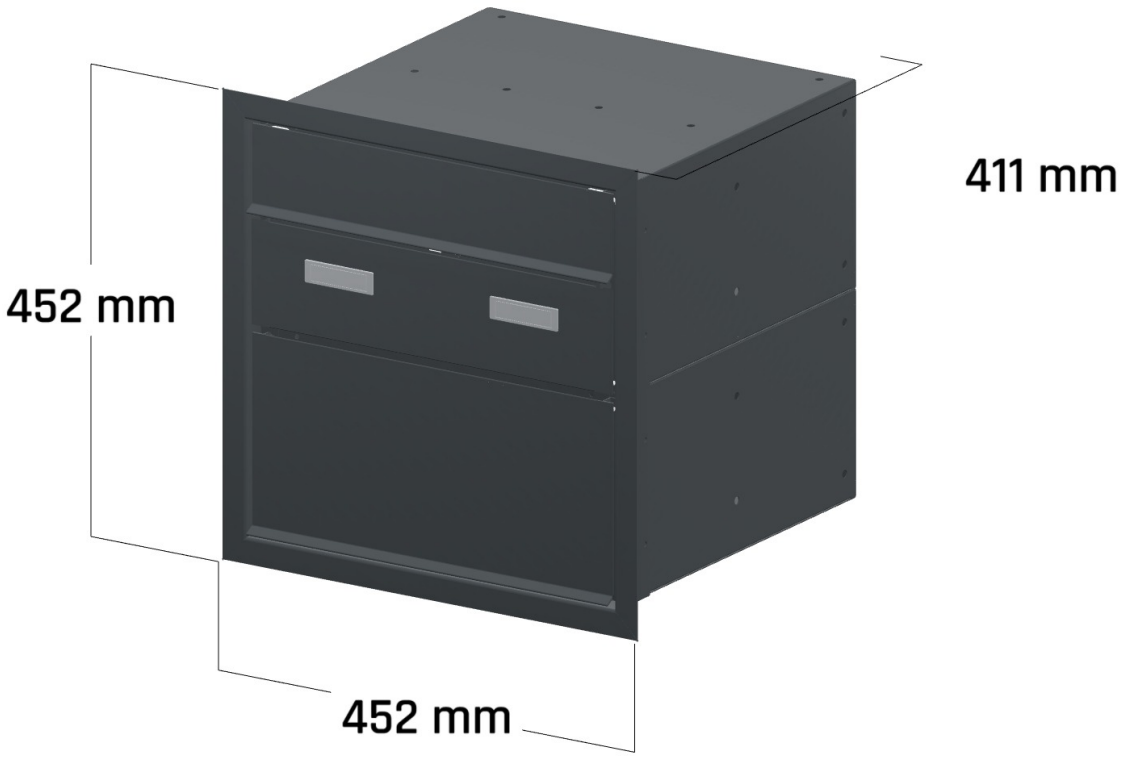

Briefkasten Manufaktur Lippe GmbH
Werler Straße 60
32105 Bad Salzuflen

www.briefkasten-manufaktur.de
info@briefkasten-manufaktur.de
Tel.: +49 5222 807110

Geschäftsführer Oliver Woineck
Ust.ID.Nr. DE303690847
Handelsregister Amtsgericht Lemgo, HRB 8618

More images



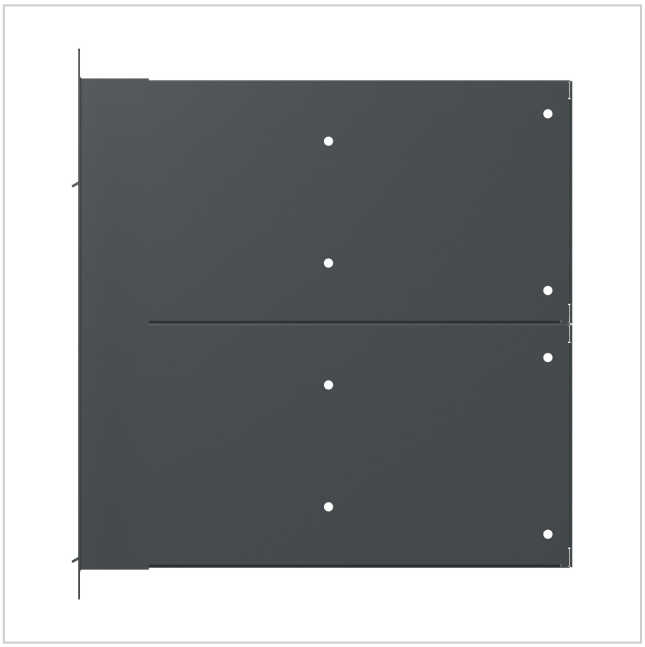

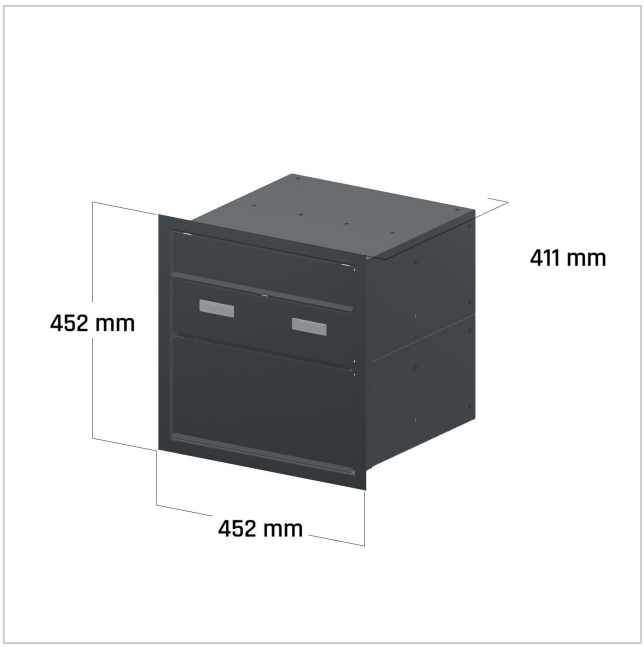



Briefkasten Manufaktur Lippe GmbH
Werler Straße 60
32105 Bad Salzuflen

www.briefkasten-manufaktur.de
info@briefkasten-manufaktur.de
Tel.: +49 5222 807110

Geschäftsführer Oliver Woineck
Ust.ID.Nr. DE303690847
Handelsregister Amtsgericht Lemgo, HRB 8618