6-elementowa natynkowa skrzynka na listy BASIC 382A AP z dzwonkiem - szary antracyt RAL 7016 | RAL 7016 antracytowy, drobna struktura, matowy | G?? boko?? 150 mm | z 6 skrzynkami na listy (2x3) | Centrum



Product number 382A-7016-6-SP-150-M

Product description

6-słupkowa natynkowa skrzynka na listy BASIC 382A AP z dzwonkiem - szary antracyt RAL 7016

Wysokiej jakości natynkowa skrzynka na listy ze stali nierdzewnej na 6 skrzynek wyprodukowana w Niemczech przez Briefkasten Manufaktur.

Kompletny system natynkowej skrzynki na listy wykonany jest ze stali ocynkowanej, malowanej proszkowo w kolorze szarym antracytowym RAL 7016. Bardzo wysoka jakość wykonania i przemyślana koncepcja sprawiają, że ten system skrzynek na listy jest naszym bestsellerem. Krawędź odprowadzająca deszcz dla optymalnej ochrony przed wodą, klapa wrzutowa z podwójną krawędzią z gumowym odbojnikiem, solidna wymienna tabliczka znamionowa, praktyczny uchwyt na pocztę i bardzo wytrzymały zamek charakteryzują ten natynkowy system skrzynek na listy.

Dzięki swojej konstrukcji, samodzielny montaż jest bardzo prosty. System skrzynek na listy jest przygotowany do nieskomplikowanej, kompletnej instalacji, więc nie ma potrzeby czasochłonnego montażu pojedynczych skrzynek na ścianie.

Briefkasten Manufaktur Lippe GmbH
Werler Straße 60
32105 Bad Salzuflen

www.briefkasten-manufaktur.de
info@briefkasten-manufaktur.de
Tel.: +49 5222 807110

Geschäftsführer Oliver Woineck
Ust.ID.Nr. DE303690847
Handelsregister Amtsgericht Lemgo, HRB 8618

- **6-punktowa natynkowa skrzynka na listy wykonana ze stali ocynkowanej, malowana proszkowo na kolor szary antracyt RAL 7016**
- System jest produkowany przez Briefkasten Manufaktur. Niemiecka jakość produkcji "Made in Germany".
- Skrzynki na listy są zgodne z normą DIN/EN 13724. Rozmiar wkładki (3,5 cm x 32,5 cm) dla C4 krajobraz, duże litery również pasują tutaj bez zagnieceń.
- Klapy wrzutowe z gumowymi zderzakami tłumiącymi hałas zapewniają bardzo ciche wkładanie poczty.
- Drzwiczki można otwierać od lewej do prawej.
- W zestawie 2 klucze z numerem klucza, wymienna tabliczka znamionowa pod klapką i uchwyt na pocztę dla każdej skrzynki na listy.
- Duża pojemność dzięki opcjonalnej głębokości skrzynki na listy +50 mm = ok. 17 litrów. Odpowiednia dla firm i gospodarstw domowych z bardzo dużą ilością przesyłek.
- W komplecie panele boczne + osłona przeciwdeszczowa o solidnej konstrukcji.
- Do montażu na ścianie wraz z materiałem mocującym (śruby + kołki).
- **Dzwonek domofonu wykonany ze stali ocynkowanej, malowany proszkowo na kolor szary antracyt RAL 7016**
- Perforacja głosowa z uniwersalnym adapterem. (System domofonowy/wbudowany głośnik nie wchodzi w zakres dostawy). Dostępny również bez perforacji.
- Uniwersalny adapter nadaje się do wszystkich dostępnych na rynku głośników do zabudowy (Siedle, Ritto, TCS, Busch-Jäger, Gira, Legrand Bticino, ELCOM, Auerswald, Comelit i wielu innych).
- 6x okrągłe przyciski dzwonkowe ze stali nierdzewnej typu: Grothe Protact, maks. 24 V AC/DC, 1,5 A, IP 54 (ograniczenie siły nacisku).
- Zabezpieczenie przed wandalizmem - tabliczka znamionowa jest odporna na wgniecenia i uderzenia, tworzywo sztuczne jest trudnopalne.

Ważne informacje

Przygotowanie kamery lub interkomu

Systemy domofonowe muszą być podłączone przez elektryka. W celu zaplanowania, dopasowania i instalacji należy skontaktować się z zaufanym elektrykiem.

Ochrona przed wodą

Poczta jest chroniona przed wilgocią i brudem tylko wtedy, gdy jest całkowicie włożona, a klapka jest zamknięta. W pewnych ekstremalnych warunkach pogodowych woda może nadal przedostawać się do środka (do 1 cm3 zgodnie z normą DIN EN 13724). Nie jest to powód do reklamacji.

Briefkasten Manufaktur Lippe GmbH
Werler Straße 60
32105 Bad Salzuflen

www.briefkasten-manufaktur.de
info@briefkasten-manufaktur.de
Tel.: +49 5222 807110

Geschäftsführer Oliver Woineck
Ust.ID.Nr. DE303690847
Handelsregister Amtsgericht Lemgo, HRB 8618

Product properties

Materiał bazowy	Stal ocynkowana
Seria	PODSTAWOWY
Liczba przycisków dzwonka	6 przycisków
Funkcje	W??cznik ?wiat?a, Stacja interkomowa
Skrzynka funkcyjna przygotowana dla producenta	GIRA, Busch Jaeger, Siedle, STR Electronics, ELCOM, TCS, Ritto, ALGO, Telegärtner, Auerswald, Legrand Bticino, Comelite
Liczba pudełek	z 6 skrzynkami na listy
Etykietowanie nazw	Identyfikator
Powierzchnia/kolor	RAL 7016 szary antracyt
Wycofanie przedmiotu	Przód
Pojedyncze pudełko według objętości	Du?y > 16 litrów
Typ montażu	Monta? powierzchniowy

Dimensions

Wysokość pojedynczego pudełka w mm	330,0
Szerokość pojedynczego pudełka w mm	355,0
Pojemność w litrach	12,0 | 17,0
Wysokość szczeliny na litery w mm	35,0
Szerokość szczeliny na litery w mm	325,0
Wysokość skrzynki na listy w mm	1090,0
Szerokość skrzynki na listy w mm	710,0
Całkowita szerokość w mm	710,0
Głębokość w mm	100,0 | 150,0
Waga w kg	42

Briefkasten Manufaktur Lippe GmbH
Werler Straße 60
32105 Bad Salzuflen

www.briefkasten-manufaktur.de
info@briefkasten-manufaktur.de
Tel.: +49 5222 807110

Geschäftsführer Oliver Woineck
Ust.ID.Nr. DE303690847
Handelsregister Amtsgericht Lemgo, HRB 8618

More images







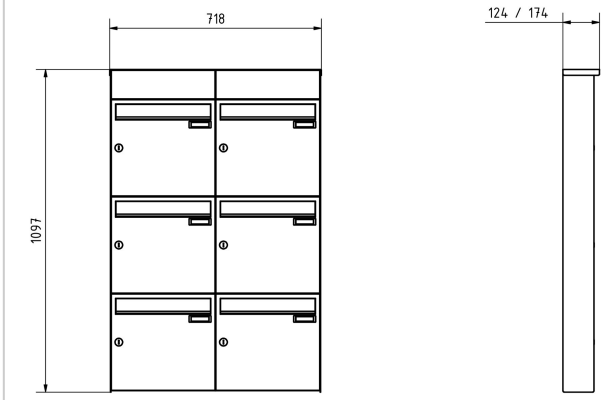





Briefkasten Manufaktur Lippe GmbH
Werler Straße 60
32105 Bad Salzuflen

www.briefkasten-manufaktur.de
info@briefkasten-manufaktur.de
Tel.: +49 5222 807110

Geschäftsführer Oliver Woineck
Ust.ID.Nr. DE303690847
Handelsregister Amtsgericht Lemgo, HRB 8618