7-cz??ciowa natynkowa skrzynka na listy 2x4 ze stali nierdzewnej BASIC Plus 382XA AP - RAL do wyboru | G??boko?? 100 mm | ? Kolor do wyboru | z 7 skrzynkami na listy (4x2)



Product number 382XA-7W-100

Product description

7-komorowa, natynkowa skrzynka pocztowa 2x4 ze stali nierdzewnej Design BASIC Plus 382XA AP - kolor RAL do wyboru

Wysokiej jakości natynkowa skrzynka pocztowa dla 7 lokatorów, wykonana w Niemczech przez Briefkasten Manufaktur.

Cała natynkowa instalacja skrzynek pocztowych wykonana jest ze stali nierdzewnej V2A, malowanej proszkowo na kolor RAL. Bardzo wysoka jakość wykonania i przemyślana konstrukcja czynią tę instalację naszym bestsellerem. Krawędź odpływowa zapewniająca optymalną ochronę przed wodą, ciągła gumowa listwa uszczelniająca dla cichego wrzutu, solidna wymienna tabliczka z nazwiskiem, praktyczny uchwyt zatrzymujący pocztę oraz bardzo wytrzymały zamek wyróżniają tę natynkową instalację skrzynek pocztowych.

Dzięki konstrukcji montaż własny jest nieskomplikowany. Instalacja jest przygotowana do prostego montażu jako całość — nie jest wymagany czasochłonny montaż pojedynczych skrzynek na ścianie.

Briefkasten Manufaktur Lippe GmbH
Werler Straße 60
32105 Bad Salzuflen

www.briefkasten-manufaktur.de
info@briefkasten-manufaktur.de
Tel.: +49 5222 807110

Geschäftsführer Oliver Woineck
Ust.ID.Nr. DE303690847
Handelsregister Amtsgericht Lemgo, HRB 8618

- 7-komorowa natynkowa instalacja skrzynek pocztowych ze skrzynkami ze stali nierdzewnej V2A, malowanymi proszkowo na kolor RAL.
- Instalacja realizowana jest w Briefkasten Manufaktur. Niemiecka produkcja wysokiej jakości „Made in Germany”.
- Skrzynki odpowiadają normie DIN/EN 13724. Wymiary wrzutnika (3,5 cm x 32,5 cm) dla kopert C4 w orientacji poziomej — duże listy mieszczą się bez zaginania.
- Klapy wrzutowe z tłumiącą hałas gumową uszczelką zapewniają bardzo cichy wrzut przesyłek.
- Drzwi otwierają się od lewej do prawej.
- W zestawie 2 klucze z numerem, wymienna tabliczka z nazwiskiem pod klapką wrzutową oraz uchwyt zatrzymujący pocztę dla każdej skrzynki.
- Duża pojemność dzięki opcjonalnej głębokości skrzynki +50 mm = ok. 17 l. Odpowiednie dla firm i gospodarstw domowych o bardzo dużym natężeniu przesyłek.
- W zestawie obudowa boczna i daszek przeciwdeszczowy ze stali nierdzewnej V2A, malowane proszkowo na kolor RAL.
- Do montażu na ścianie, w zestawie szyna montażowa i materiał montażowy (śruby + kołki).

Ważna informacja:

Poczta jest chroniona przed wilgocią i zabrudzeniem tylko przy pełnym wrzucie i zamkniętej klapie. W określonych, ekstremalnych warunkach pogodowych może jednak dostać się woda (zgodnie z DIN EN 13724 do 1 cm^3). Nie stanowi to podstawy do reklamacji.

Product properties

Powierzchnia/kolor	RAL 9005 g??boka czer?, RAL 3004 fioletowo-czerwony, DB 703 mikowa ruda ?elaza, RAL 7016 szary antracyt, RAL do wyboru (zgodnie z tabel? kolorów), RAL 9007 szare aluminium, RAL 9016 bia?y drogowy
Seria	PODSTAWOWY
Pojedyncze pudełko według objętości	Normalny > 10 litrów
Etykietowanie nazw	Identyfikator
Materiał bazowy	Stal nierdzewna V2A 1.4301
Liczba pudełek	z 7 skrzynkami na listy
Wycofanie przedmiotu	Przód
Typ montażu	Monta? powierzchniowy

Briefkasten Manufaktur Lippe GmbH
Werler Straße 60
32105 Bad Salzuflen

www.briefkasten-manufaktur.de
info@briefkasten-manufaktur.de
Tel.: +49 5222 807110

Geschäftsführer Oliver Woineck
Ust.ID.Nr. DE303690847
Handelsregister Amtsgericht Lemgo, HRB 8618

Dimensions

Wysokość pojedynczego pudełka w mm	330,0
Szerokość pojedynczego pudełka w mm	355,0
Pojemność w litrach	12,0 | 17,0
Wysokość szczeliny na litery w mm	35,0
Szerokość szczeliny na litery w mm	325,0
Wysokość skrzynki na listy w mm	660,0
Szerokość skrzynki na listy w mm	1420,0
Głębokość w mm	100,0 | 150,0
Waga w kg	36
Warunki dostawy	System jest dostarczany wst?pnie zmontowany/cz??ciowo roz?o?ony.

Briefkasten Manufaktur Lippe GmbH
Werler Straße 60
32105 Bad Salzuflen

www.briefkasten-manufaktur.de
info@briefkasten-manufaktur.de
Tel.: +49 5222 807110

Geschäftsführer Oliver Woineck
Ust.ID.Nr. DE303690847
Handelsregister Amtsgericht Lemgo, HRB 8618

More images





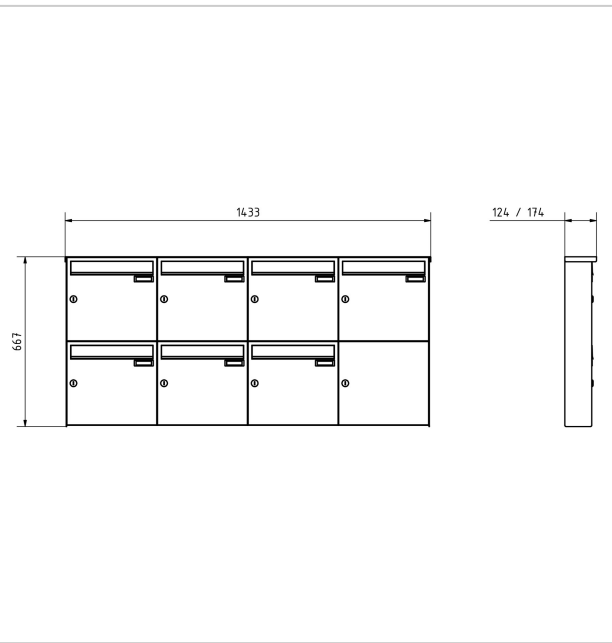



Briefkasten Manufaktur Lippe GmbH
Werler Straße 60
32105 Bad Salzuflen

www.briefkasten-manufaktur.de
info@briefkasten-manufaktur.de
Tel.: +49 5222 807110

Geschäftsführer Oliver Woineck
Ust.ID.Nr. DE303690847
Handelsregister Amtsgericht Lemgo, HRB 8618







Briefkasten Manufaktur Lippe GmbH
Werler Straße 60
32105 Bad Salzuflen

www.briefkasten-manufaktur.de
info@briefkasten-manufaktur.de
Tel.: +49 5222 807110

Geschäftsführer Oliver Woineck
Ust.ID.Nr. DE303690847
Handelsregister Amtsgericht Lemgo, HRB 8618