Designerska podtynkowa skrzynka na listy GRIMM - polerowana stal nierdzewna z przygotowaniem pod kamer? i system domofonowy po lewej stronie | Linki | Indywidualne przygotowanie | Stal nierdzewna, szczotkowana | Monta? podtynkowy



Product number 562-UP-SPL-1-VA-IND

Product description

Designowy Skrzynka pocztowa GRIMM® – Arcydzieło manufaktury skrzynek pocztowych

Designowa skrzynka pocztowa GRIMM łączy nowoczesny styl z doskonałym rzemiosłem – idealna dla wymagających inwestorów i architektów, którzy szukają eleganckiego rozwiązania do integracji kamery i głośnika. Wykonana z wysokiej jakości stali nierdzewnej i w całości „Made in Germany” przez manufakturę skrzynek pocztowych Lippe, ten model reprezentuje trwałość, funkcjonalność i stylowy wygląd. Polerowana frontowa płyta z 2 mm stali nierdzewnej V2A (1.4301) zachwyca ponadczasowym designem i wysoką odpornością na korozję.

 Kompatybilna z popularnymi producentami: LOXONE, Siedle, Busch-Jaeger, Gira, TCS, Legrand BTicino, Ritto, STR Elektronik, ELCOM, HHG, Comelit, Mobotix, HIKVISION i wiele innych dostępnych na życzenie.

Przygotowanie do kamery (nie w zestawie) zapewnia bezpieczną podstawę dla nowoczesnego monitoringu wideo bezpośrednio przy wejściu do domu. Możliwe jest również **przygotowanie dla głośników** – na życzenie z pasującym adapterem uniwersalnym do różnych punktów rozmównych. Skrzynka pocztowa może być więc idealnie dopasowana do istniejącej technologii.

Briefkasten Manufaktur Lippe GmbH
Werler Straße 60
32105 Bad Salzuflen

www.briefkasten-manufaktur.de
info@briefkasten-manufaktur.de
Tel.: +49 5222 807110

Geschäftsführer Oliver Woineck
Ust.ID.Nr. DE303690847
Handelsregister Amtsgericht Lemgo, HRB 8618

Skrzynka pocztowa GRIMM® to nie tylko wizualna atrakcja, ale również lider w zakresie funkcjonalności i jakości. Dzięki innowacyjnemu zamkowi Push-Key skrzynkę można łatwo i komfortowo obsługiwać jedną ręką. Otwórz drzwi za pomocą jednego przycisku i zamknij je bez użycia klucza. Zamek jest zabezpieczony przed działaniem warunków atmosferycznych. Dodatkowo skrzynka oferuje inteligentny system pobierania: drzwi otwierają się od góry do dołu, co zapewnia bezpieczne przechowywanie poczty i uniemożliwia jej wypadnięcie. Rzucenie poczty również odbywa się komfortowo od przodu, gdzie wysokiej jakości tłumiki osi zapewniają ciche zamykanie klapy wrzutowej. Unikalny system GRIMM polega na podwójnym systemie skrzynek: skrzynka montażowa może zostać zainstalowana już w fazie budowy, podczas gdy frontowa płyta jest montowana dopiero po zakończeniu prac budowlanych – zapewniając maksymalną elastyczność w przyszłości oraz ochronę przed brudem i kurzem w trakcie budowy. Skrzynka montażowa wykonana jest ze stali nierdzewnej 1.4016 i posiada wstępnie wycięte wloty kablowe po wszystkich stronach, co umożliwia łatwą instalację elektryczną.

Dzięki normie DIN/EN 13724 skrzynka GRIMM jest idealna dla dużych listów formatu C4, które można włożyć bez zagnieceń. Skrzynka pocztowa GRIMM® zachwyca swoją trwałą jakością, ponadczasowym designem i przemyślaną funkcjonalnością.

- Wysokiej jakości skrzynka pocztowa w całości wykonana ze stali nierdzewnej do montażu wpuszczanego.
- Frontowa płyta z 2 mm stali nierdzewnej V2A 1.4301, polerowana.
- Produkcja wysokiej jakości – Made in Germany przez manufakturę skrzynek pocztowych Lippe.
- Możliwość przygotowania (głośnik w zestawie nie wchodzi) dla systemu domofonowego. Opcjonalnie z adapterem uniwersalnym dla wszystkich standardowych głośników wpuszczanych.
- Opcjonalne przygotowanie (kamera w zestawie nie wchodzi) dla kamery.
- Numer domu o wysokości około 70 mm (maks. 3-cyfrowy) z energooszczędnym podświetleniem LED 12V DC około 50mA / 1W, białe.
- Możliwość wymiany tabliczki z nazwiskiem ze stali nierdzewnej z grawerunkiem laserowym lub tabliczki z plexi.
- Przycisk dzwonka z krótkim skokiem na 8-12V DC z podświetleniem LED (Niebieski, Biały, Czerwony lub Zielony). Podświetlenie przycisku dzwonka nie może być zasilane przez urządzenie sterujące. Musi być podłączone do dodatkowego zasilania 8-12 V DC.
- Opcjonalnie dostępny krótki przycisk z podświetleniem na 8-12V DC z pictogramem.
- W zestawie transformator LED EVN / zasilacz IP65 12V/DC 0,1–4W do podświetlenia LED (numer domu, przycisk dzwonka i tabliczka z nazwiskiem, jeśli wybrana).
- Innowacyjny zamek Push-Key, w komplecie z 2 kluczami z numerem klucza, wygodne zamykanie bez klucza, optymalnie chroniony przed działaniem warunków atmosferycznych.
- Drzwi do pobierania z ogranicznikiem otwarcia otwierają się od góry do dołu, aby zapobiec upadkowi poczty.
- Frontowe wrzucanie z wysokiej jakości tłumikami osi dla bardzo cichego wrzucania poczty.
- Skrzynka pocztowa zgodna z DIN/EN 13724, rozmiar wrzutu (3,5 cm x 32,5 cm) dla C4 poziomo – nawet duże listy pozostają w nienaruszonym stanie. Wbudowana dodatkowa ochrona przy pobieraniu ze stali nierdzewnej.
- Optymalna ochrona przed działaniem warunków atmosferycznych dzięki osłonie z przodu.
- Podwójny system skrzynek: Idealny do montażu wpuszczanego. Osłona może być wygodnie zamontowana po zakończeniu prac budowlanych.
- Skrzynka montażowa ze stali nierdzewnej 1.4016 (nierdzewna, magnetyczna stal nierdzewna) z wstępnie wyciętymi wlotami kablowymi po wszystkich stronach.

WaŽna informacja:

Aby uzyskać optymalną ochronę przed wodą dla Państwa przesyłek, skrzynka pocztowa lub system skrzynek pocztowych powinny znajdować się, o ile to możliwe, pod daszkiem.

Briefkasten Manufaktur Lippe GmbH
Werler Straße 60
32105 Bad Salzuflen

www.briefkasten-manufaktur.de
info@briefkasten-manufaktur.de
Tel.: +49 5222 807110

Geschäftsführer Oliver Woineck
Ust.ID.Nr. DE303690847
Handelsregister Amtsgericht Lemgo, HRB 8618

Przesyłka jest chroniona przed wodą tylko wtedy, gdy znajdują się one w całości w skrzynce, a klapa wrzutowa jest zamknięta. Niepełne wsunięcie poczty umożliwia przenikanie wilgoci i brudu do skrzynki pocztowej. Ten system jest chroniony przed wnikaniem wody zgodnie z normą DIN EN 13724. Wnikanie wody nie stanowi podstawy do reklamacji.

Product properties

Seria	GRIMM
Liczba przycisków dzwonka	1 Taster
Funkcje	W??cznik ?wiat?a, Kamera, Stacja interkomowa, Odcisk palca, Klawiatura
Skrzynka funkcyjna przygotowana dla producenta	LOXONE, GIRA, Busch Jaeger, Siedle, STR Electronics, ELCOM, TCS, Ritto, ALGO, Telegärtner, Auerswald, Legrand Bticino, HHG, HIKVISION, PCS, Sezam, ekey, Comelite, Schneider Intercom / COMMEND, Mobotix
Etykietowanie nazw	Etykietowanie jako ci?cie laserowe, Identyfikator, Etykietowanie nazw jako grawerowanie laserowe, Pod?wietlany napis z nazw? wycinany laserowo
Materiał bazowy	Stal nierdzewna V2A 1.4301, Stal nierdzewna 1.4016 (magnetyczna stal nierdzewna)
Numer domu	Numer domu jako grawer laserowy, Numer domu wyci?ty laserowo, pod?wietlany
Wycofanie przedmiotu	Przód
Liczba pudełek	z 1 skrzynk? na listy
Powierzchnia/kolor	Uziemienie
Pojedyncze pudełko według objętości	Du?y > 16 litrów
Typ montażu	Monta? podtynkowy

Briefkasten Manufaktur Lippe GmbH
Werler Straße 60
32105 Bad Salzuflen

www.briefkasten-manufaktur.de
info@briefkasten-manufaktur.de
Tel.: +49 5222 807110

Geschäftsführer Oliver Woineck
Ust.ID.Nr. DE303690847
Handelsregister Amtsgericht Lemgo, HRB 8618

Dimensions

Wysokość pojedynczego pudełka w mm	460,0
Szerokość pojedynczego pudełka w mm	560,0
Pojemność w litrach	26,0
Wysokość szczeliny na litery w mm	35,0
Szerokość szczeliny na litery w mm	325,0
Wysokość skrzynki na listy w mm	Wymiary zewn?trzne 500,0 | Wymiary monta?owe 460,0
Szerokość skrzynki na listy w mm	Wymiary zewn?trzne 600,0 | Wymiary monta?owe 560,0
Głębokość w mm	150,0
Waga w kg	19
Warunki dostawy	Dostawa odbywa si? w stanie zmontowanym.

Briefkasten Manufaktur Lippe GmbH
Werler Straße 60
32105 Bad Salzuflen

www.briefkasten-manufaktur.de
info@briefkasten-manufaktur.de
Tel.: +49 5222 807110

Geschäftsführer Oliver Woineck
Ust.ID.Nr. DE303690847
Handelsregister Amtsgericht Lemgo, HRB 8618

Dimension drawing

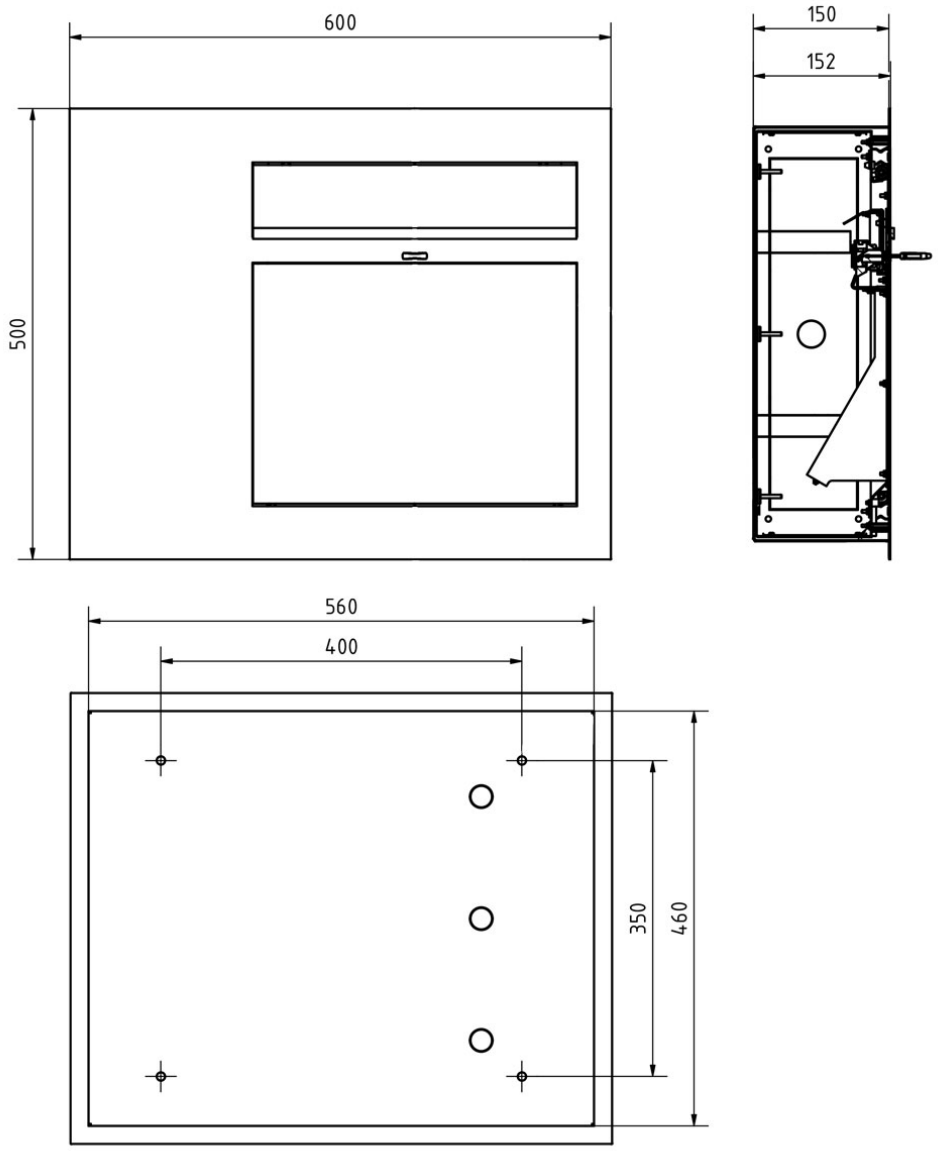

Briefkasten Manufaktur Lippe GmbH
Werler Straße 60
32105 Bad Salzuflen

www.briefkasten-manufaktur.de
info@briefkasten-manufaktur.de
Tel.: +49 5222 807110

Geschäftsführer Oliver Woineck
Ust.ID.Nr. DE303690847
Handelsregister Amtsgericht Lemgo, HRB 8618

More images



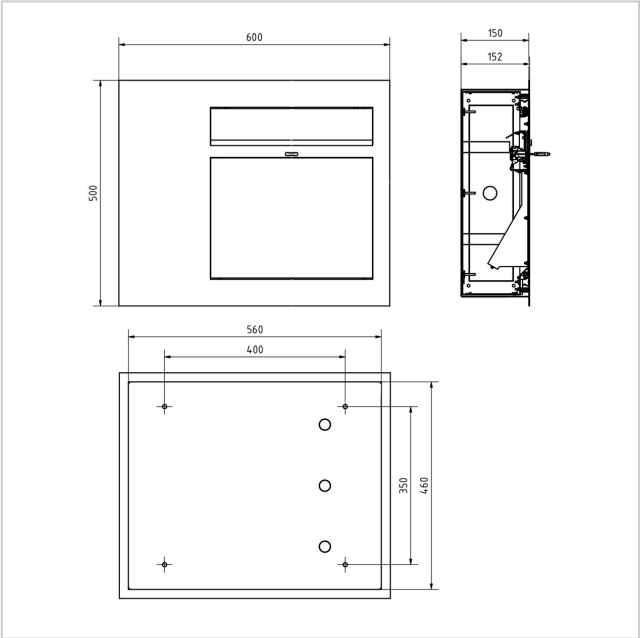
600
150
152
500
560
400
350
460


Push-Key-Schloss
Nur noch stecken!





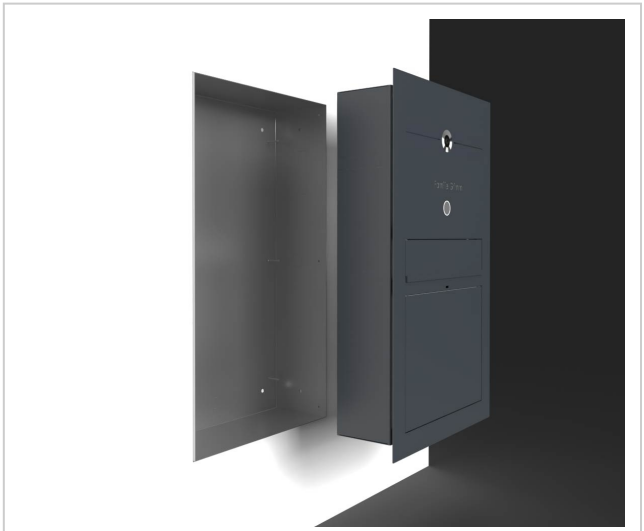



Briefkasten Manufaktur Lippe GmbH
Werler Straße 60
32105 Bad Salzuflen

www.briefkasten-manufaktur.de
info@briefkasten-manufaktur.de
Tel.: +49 5222 807110

Geschäftsführer Oliver Woineck
Ust.ID.Nr. DE303690847
Handelsregister Amtsgericht Lemgo, HRB 8618