6-komorowa (3x2) nadtynkowa skrzynka na listy ze stali nierdzewnej Design BASIC Plus 382XA AP z panelem dzwonkowym - stal nierdzewna V2A | G??boko?? 100 mm | z 6 skrzynkami na listy (3x2) | Powy?ej | Stal nierdzewna, szczotkowana



Product number 382XA-VA-6W-SP-100-O

Product description

6-komorowa 3×2 natynkowa skrzynka na listy ze stali nierdzewnej Design BASIC Plus 382XA AP z panelem dzwonkowym - stal nierdzewna V2A

Wysokiej jakości natynkowa skrzynka na listy dla 4 lokatorów, made in Germany by Briefkasten Manufaktur. Skrzynka wykonana jest w całości ze stali nierdzewnej V2A, szczotkowana. Bardzo wysoka jakość wykonania i przemyślana konstrukcja czynią tę skrzynkę naszym hitem sprzedaży. Krawędź odpływu wody dla optymalnej ochrony przed wilgocią, ciągła gumowa listwa dla cichego wrzutu, solidna wymienna tabliczka na nazwisko, praktyczny uchwyt zatrzymujący przesyłki oraz bardzo wytrzymały zamek wyróżniają tę natynkową skrzynkę na listy.

Systemy skrzynek z kolekcji BASIC Plus charakteryzują się konsekwentnym użyciem stali nierdzewnej V2A. Efektem jest bardzo wysoka trwałość i zrównoważenie. Konstrukcja została opracowana przez naszych inżynierów z myślą o dużej elastyczności i modułowości, łatwej wymianie części oraz bezproblemowym samodzielnym montażu. Do wszystkich systemów BASIC Plus części zamienne są bezpośrednio dostępne.

Dzięki sposobowi konstrukcji samodzielny montaż jest nieskomplikowany. System skrzynek jest przygotowany do bezproblemowego montażu kompletnego, nie jest konieczny czasochłonny montaż pojedynczych skrzynek na ścianie. 4-skrzybkowa natynkowa skrzynka na listy z odpornej na warunki atmosferyczne stali nierdzewnej V2A 1.4301, szczotkowana 240 szlif.

Zalety w skrócie

Boczna obudowa ze stali nierdzewnej z daszkiem

Boczna obudowa i daszek wykonane są ze stali nierdzewnej V2A 1.4301, szczotkowanej 240 ziarnem i uzupełniają system jako konstrukcyjnie dopasowana ochrona przed warunkami atmosferycznymi.

Briefkasten Manufaktur Lippe GmbH
Werler Straße 60
32105 Bad Salzuflen

www.briefkasten-manufaktur.de
info@briefkasten-manufaktur.de
Tel.: +49 5222 807110

Geschäftsführer Oliver Woineck
Ust.ID.Nr. DE303690847
Handelsregister Amtsgericht Lemgo, HRB 8618

Przestronny wrzut na listy

Otwór wrzutowy ma wymiary 35 × 325 mm i jest przystosowany do formatu DIN C4 poziomo. Wykonanie skrzynki odpowiada normie DIN EN 13724.

Cichy wrzut i komfortowe wyjmowanie

Zintegrowane tłumienie klapki z uszczelką gumową redukuje hałas przy wrzucie. Uchwyt zatrzymujący przesyłki zabezpiecza korespondencję podczas wyjmowania.

Zintegrowany obszar dzwonka i rozmów

Moduł dzwonkowy/rozmówny zgodnie z wybraną wersją. Jako przycisk dzwonkowy stosowany jest przycisk dzwonkowy ze stali nierdzewnej typ 4. Opcjonalnie przygotowany pod montaż siatki rozmównej do instalacji standardowych systemów interkomowych lub głośników do zabudowy. (System interkomowy/głośnik do zabudowy nie są częścią dostawy). Opcjonalnie dostępne jest także wykonanie z kompletnym zestawem wideo Comelit Ultra.

Wysoka jakość wykonania i przemyślana konstrukcja

System jest produkowany w Briefkasten Manufaktur w Niemczech. Konstrukcja została zaprojektowana z myślą o bezproblemowym samodzielnym montażu.

Wyposażenie i szczegóły produktu

System skrzynek

Liczba skrzynek 6 oddzielnie użytkowanych skrytek pocztowych
Układ 3 × 2
Głębokość 100 mm
Materiał skrzynki Stal nierdzewna V2A 1.4301
Wykończenie powierzchni skrzynki Szczotkowana 240 ziarn
Moduł dzwonkowy/rozmówny Moduł dzwonkowy/rozmówny zintegrowany

Poczta i obsługa

Otwór wrzutowy 35 × 325 mm, odpowiedni dla DIN C4 poziomo
Norma DIN EN 13724
Klapka wrzutowa Wygłuszona dzięki uszczelce gumowej
Klucze 2 klucze z numerem klucza na każdą skrzynkę
Tabliczka z nazwiskiem Wymienna tabliczka na nazwisko pod klapką wrzutową
Uchwyt zatrzymujący przesyłki Zintegrowany w każdej skrzynce

Montaż i wyposażenie

Rodzaj montażu Natynkowy
Krawędź odpływu wody Zintegrowana w konstrukcji
Daszek przeciwdeszczowy Ze stali nierdzewnej V2A 1.4301, szczotkowane 240 ziarn
Obudowa boczna Ze stali nierdzewnej V2A 1.4301, szczotkowane 240 ziarn
Materiały montażowe Do montażu na ścianie, w zestawie szyna montażowa i materiały mocujące (wkręty + kołki)
Wykonanie Wyprodukowano w Niemczech przez Briefkasten Manufaktur Lippe

Briefkasten Manufaktur Lippe GmbH
Werler Straße 60
32105 Bad Salzuflen

www.briefkasten-manufaktur.de
info@briefkasten-manufaktur.de
Tel.: +49 5222 807110

Geschäftsführer Oliver Woineck
Ust.ID.Nr. DE303690847
Handelsregister Amtsgericht Lemgo, HRB 8618

Informacja o ochronie przed warunkami atmosferycznymi

Przesyłki są przy pełnym wrzuceniu i zamkniętej klapce najlepiej chronione przed wilgocią i zabrudzeniami. Wystające przesyłki mogą uniemożliwić całkowite zamknięcie klapki.

Informacja dotycz?ca monta?u ?ciennego

Przed montażem należy sprawdzić nośność i stan ściany. Mocowanie musi być dopasowane do ciężaru systemu i istniejącej konstrukcji ściany.

Product properties

Seria	PODSTAWOWY
Liczba przycisków dzwonka	6 przycisków
Funkcje	W??cznik ?wiat?a, Stacja interkomowa
Skrzynka funkcyjna przygotowana dla producenta	GIRA, Busch Jaeger, Siedle, STR Electronics, ELCOM, TCS, Ritto, ALGO, Telegärtner, Auerswald, Legrand Bticino, Comelite
Liczba pudełek	z 6 skrzynkami na listy
Pojedyncze pudełko według objętości	Normalny > 10 litrów
Etykietowanie nazw	Identyfikator
Materiał bazowy	Stal nierdzewna V2A 1.4301
Wycofanie przedmiotu	Przód
Powierzchnia/kolor	Uziemienie
Typ montażu	Monta? powierzchniowy

Dimensions

Wysokość pojedynczego pudełka w mm	330,0
Szerokość pojedynczego pudełka w mm	355,0
Pojemność w litrach	12,0 | 17,0
Wysokość szczeliny na litery w mm	35,0
Szerokość szczeliny na litery w mm	325,0
Wysokość skrzynki na listy w mm	760,0
Szerokość skrzynki na listy w mm	1065,0
Całkowita szerokość w mm	1065,0
Głębokość w mm	100,0 | 150,0
Waga w kg	34

Briefkasten Manufaktur Lippe GmbH
Werler Straße 60
32105 Bad Salzuflen

www.briefkasten-manufaktur.de
info@briefkasten-manufaktur.de
Tel.: +49 5222 807110

Geschäftsführer Oliver Woineck
Ust.ID.Nr. DE303690847
Handelsregister Amtsgericht Lemgo, HRB 8618

More images





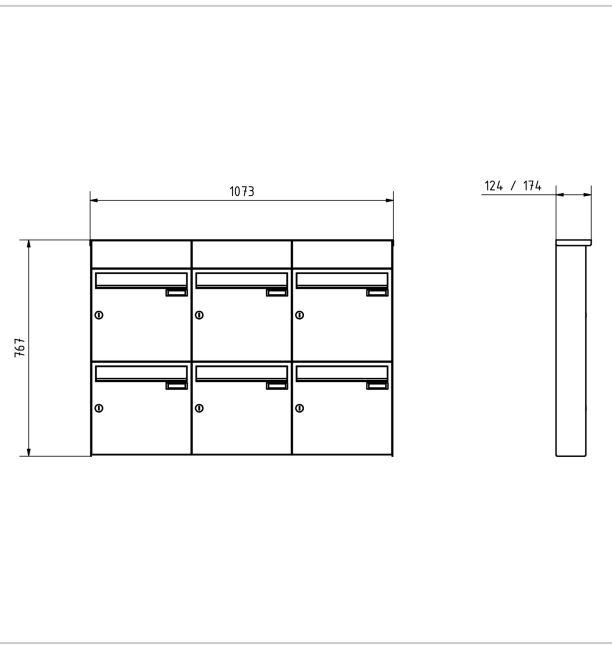



Briefkasten Manufaktur Lippe GmbH
Werler Straße 60
32105 Bad Salzuflen

www.briefkasten-manufaktur.de
info@briefkasten-manufaktur.de
Tel.: +49 5222 807110

Geschäftsführer Oliver Woineck
Ust.ID.Nr. DE303690847
Handelsregister Amtsgericht Lemgo, HRB 8618









Briefkasten Manufaktur Lippe GmbH
Werler Straße 60
32105 Bad Salzuflen

www.briefkasten-manufaktur.de
info@briefkasten-manufaktur.de
Tel.: +49 5222 807110

Geschäftsführer Oliver Woineck
Ust.ID.Nr. DE303690847
Handelsregister Amtsgericht Lemgo, HRB 8618



Briefkasten Manufaktur Lippe GmbH
Werler Straße 60
32105 Bad Salzuflen

www.briefkasten-manufaktur.de
info@briefkasten-manufaktur.de
Tel.: +49 5222 807110

Geschäftsführer Oliver Woineck
Ust.ID.Nr. DE303690847
Handelsregister Amtsgericht Lemgo, HRB 8618