Wolnostoj?cy zestaw 21 skrzynek pocztowych Design BASIC 385 ST-R - RAL 7016 antracytowy | RAL 7016 antracytowy, drobna struktura, matowy | 300x110x385 mm (WxHxD) - ?? Normal 12 litrów | z 21 skrzynkami na listy



Product number 385-7016-21W

Product description

Wolnostojący system skrzynek pocztowych BASIC 385 na 21 lokatorów – szeroka, wielokolumnowa wersja – RAL 7016 antracytowy

Wolnostojący system skrzynek pocztowych BASIC 385 dla 21 lokatorów łączy solidną konstrukcję z przejrzystą, funkcjonalną formą. Nadaje się do większych budynków wielorodzinnych, osiedli mieszkaniowych oraz wymagających obiektów komercyjnych i może być ustawiony niezależnie od elewacji budynku przy wejściu na posesję, przy wjeździe lub wzdłuż drogi dojazdowej.

Wykonanie W rozkłada skrytki w szerszej, wielokolumnowej formie, tworząc czytelną elewację obsługującą wielu użytkowników.

Skrzynki wykonane są ze stali ocynkowanej i pokryte matową powłoką proszkową o drobnej strukturze w kolorze RAL 7016 antracytowy. Przylegająca obudowa boczna z daszkiem przeciwdeszczowym łączy poszczególne skrzynki w jedną zwartą całość.

Każda skrytka posiada wrzut o wymiarach 35 × 265 mm przeznaczony dla przesyłek DIN C4 w orientacji pionowej. Tłumiąca hałas gumowa listwa ogranicza odgłosy uderzeń, a frontowe drzwi do odbioru korespondencji otwierają się od lewej do prawej. Na każdą skrzynkę przewidziano po dwa klucze z numerem oraz wymienne oznaczenie nazwiska umieszczone pod klapką wrzutu.

Zalety BASIC 385 w skrócie

Masywne elementy nośne ze stali nierdzewnej

Elementy nośne z rury okrągłej o średnicy ok. 60 mm ze szlifowanej stali nierdzewnej V2A 1.4301 tworzą stabilną podstawę dla wolnostojącego systemu skrzynek. Solidna konstrukcja jest przeznaczona do trwałego użytkowania przy wejściu na posesję.

Briefkasten Manufaktur Lippe GmbH
Werler Straße 60
32105 Bad Salzuflen

www.briefkasten-manufaktur.de
info@briefkasten-manufaktur.de
Tel.: +49 5222 807110

Geschäftsführer Oliver Woineck
Ust.ID.Nr. DE303690847
Handelsregister Amtsgericht Lemgo, HRB 8618

Duży wrzut zgodny z DIN EN 13724

Otwór wrzutowy o wymiarach 35 × 265 mm jest przeznaczony dla przesyłek DIN C4 w orientacji pionowej. Również większe koperty można wrzucać bez zaginania.

Cichy wrzut i wygodny odbiór

Tłumiąca hałas gumowa listwa zmniejsza odgłosy uderzeń klap wrzutowych. Odbiór poczty odbywa się od frontu przez drzwi otwierane od lewej do prawej.

Trwała powierzchnia w kolorze RAL 7016

Matowa powierzchnia o drobnej strukturze w kolorze antracytowym łączy nowoczesny wygląd z odporną powłoką na ocynkowanej stali.

Sprawdzona jakość BASIC Made in Germany

Połączenie solidnego doboru materiałów, skrzynek zgodnych z normą DIN EN 13724 i konstrukcji ułatwiającej montaż sprawia, że BASIC 385 to trwałe rozwiązanie do codziennego użytkowania.

Wyposażenie systemu skrzynek BASIC 385

System skrzynek pocztowych

Konstrukcja Szeroka, wielokolumnowa wersja
Liczba skrzynek 21 niezależnych skrytek pocztowych
Materiał skrzynek Stal ocynkowana
Powierzchnia RAL 7016 antracytowy, matowa drobna struktura, powłoka proszkowa
Daszek przeciwdeszczowy / obudowa boczna Stal ocynkowana, powlekana proszkowo w kolorze RAL 7016 antracytowy, matowa drobna struktura
Produkcja Wyprodukowano w Niemczech przez Briefkasten Manufaktur Lippe

Poczta i obsługa

Otwór wrzutowy 35 × 265 mm, odpowiedni dla DIN C4 pion
Klapy wrzutowe Z tłumiącą hałas gumową listwą
Odbiór korespondencji Z przodu
Otwarcie drzwi Od lewej do prawej
Klucze 2 klucze z numerem na każdą skrzynkę
Tabliczka z nazwiskiem Wymienna tabliczka pod klapką wrzutu
Norma Skrzynki zgodne z DIN EN 13724

Elementy nośne i wyposażenie

Elementy nośne Rura okrągła ok. 60 mm ze stali nierdzewnej V2A 1.4301, szlifowana
Sposoby montażu Opcjonalnie do montażu na śruby lub do zatopienia w betonie
Mocowanie Kotwy rozporowe przy montażu na śruby nie są dołączone; należy dobrać odpowiednie do fundamentu osobno

Wielko?? skrzynek i pojemno??

Model BASIC 385 dostępny jest w różnych konfiguracjach rozmiarów skrytek w zależności od konfiguracji produktu. Standardowe wykonanie 300 × 110 × 385 mm oferuje ok. 12 litrów pojemności; w zależności od wariantu dostępna jest także wersja 300 × 220 × 385 mm o pojemności ok. 25 litrów.

Monta? przez zatopienie w betonie

Dla wolnostojącego systemu zalecamy odpowiednio wymiarowane fundamenty betonowe. Przy zatapianiu elementy nośne ze stali nierdzewnej muszą być ustawione pionowo i trwale zakotwione w fundamencie. Wielkość fundamentu i głębokość osadzenia należy dopasować do warunków gruntowych, masy systemu oraz lokalnych wymogów.

Monta? na ?ruby na fundamencie

Do montażu na śruby wymagany jest równy i nośny fundament betonowy. Odpowiednie kotwy rozporowe lub elementy mocujące należy dobrać w zależności od podłoża i obciążeń instalacji. W wykonaniach BASIC-385-ST-R kotwy rozporowe nie wchodzą w zakres standardowego wyposażenia.

Uwaga dotycz?ca ochrony przed warunkami atmosferycznymi

Korespondencja jest najlepiej chroniona przed wilgocią i zabrudzeniem przy pełnym wrzucie i zamkniętej klapce wrzutu. Wystające przesyłki mogą uniemożliwić całkowite zamknięcie klapki. Przy ekstremalnych warunkach pogodowych, mimo wykonania zgodnego z normami, wilgoć może przedostać się do wnętrza skrzynki.

Product properties

Materiał bazowy	Stal ocynkowana, Stal nierdzewna V2A 1.4301
Powierzchnia/kolor	RAL 9005 g??boka czer?, RAL 3004 fioletowo-czerwony, DB 703 mikowa ruda ?elaza, RAL 7016 szary antracyt, RAL do wyboru (zgodnie z tabel? kolorów), Uziemienie, RAL 9007 szare aluminium, RAL 9016 bia?y drogowy
Seria	PODSTAWOWY
Pojedyncze pudełko według objętości	Normalny > 10 litrów
Etykietowanie nazw	Identyfikator
Typ montażu	Wolnostoj?cy
Wycofanie przedmiotu	Przód
Liczba pudełek	z 21 skrzynkami na listy

Briefkasten Manufaktur Lippe GmbH
Werler Straße 60
32105 Bad Salzuflen

www.briefkasten-manufaktur.de
info@briefkasten-manufaktur.de
Tel.: +49 5222 807110

Geschäftsführer Oliver Woineck
Ust.ID.Nr. DE303690847
Handelsregister Amtsgericht Lemgo, HRB 8618

Dimensions

Wysokość pojedynczego pudełka w mm	110,0
Szerokość pojedynczego pudełka w mm	300,0
Pojemność w litrach	12
Wysokość szczeliny na litery w mm	35,0
Szerokość szczeliny na litery w mm	265,0
Wysokość skrzynki na listy w mm	770,0
Szerokość skrzynki na listy w mm	900,0
Wysokość całkowita w mm	1200,0 | 1500,0 | 1700,0
Całkowita szerokość w mm	1060,0
Głębokość w mm	435,0
Waga w kg	88
Warunki dostawy	Dostawa odbywa si? w blokach; elementy stoj?ce / skrzynki pocztowe s? podzielone.

Dimension drawing

Briefkasten Manufaktur Lippe GmbH
Werler Straße 60
32105 Bad Salzuflen

www.briefkasten-manufaktur.de
info@briefkasten-manufaktur.de
Tel.: +49 5222 807110

Geschäftsführer Oliver Woineck
Ust.ID.Nr. DE303690847
Handelsregister Amtsgericht Lemgo, HRB 8618

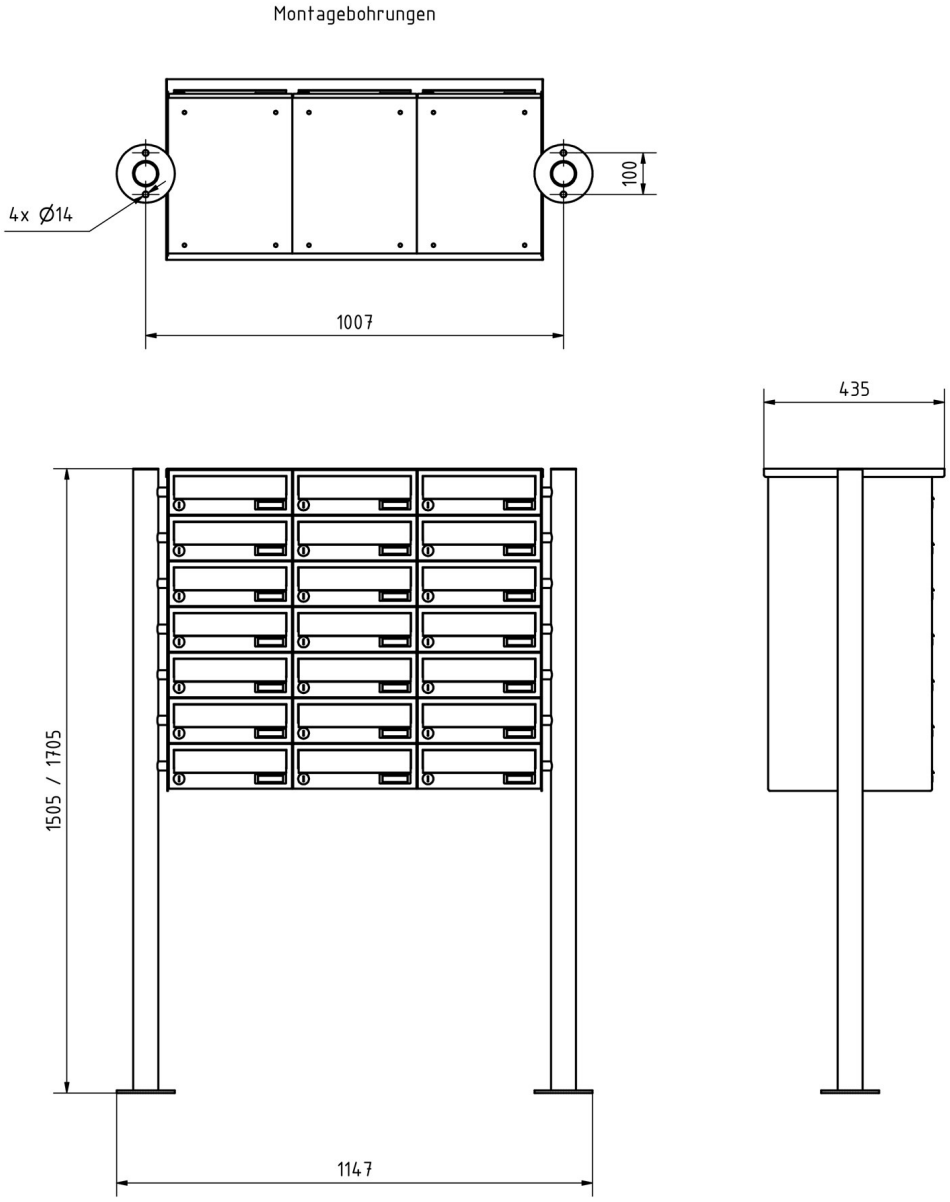

Briefkasten Manufaktur Lippe GmbH
Werler Straße 60
32105 Bad Salzuflen

www.briefkasten-manufaktur.de
info@briefkasten-manufaktur.de
Tel.: +49 5222 807110

Geschäftsführer Oliver Woineck
Ust.ID.Nr. DE303690847
Handelsregister Amtsgericht Lemgo, HRB 8618

More images







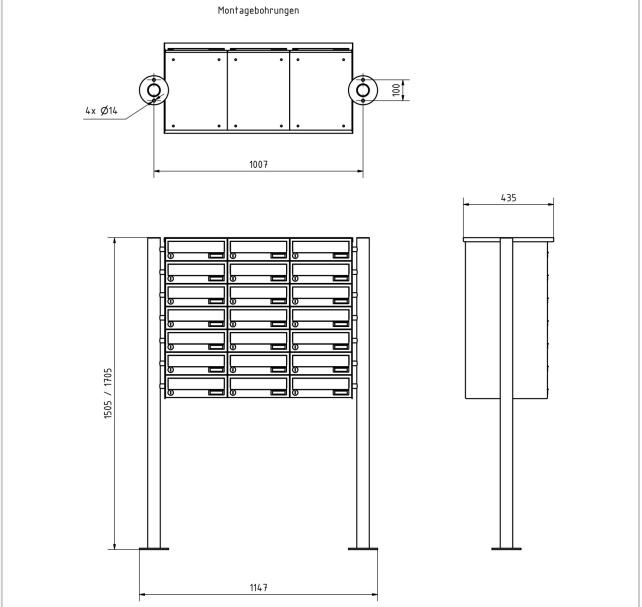

Briefkasten Manufaktur Lippe GmbH
Werler Straße 60
32105 Bad Salzuflen

www.briefkasten-manufaktur.de
info@briefkasten-manufaktur.de
Tel.: +49 5222 807110

Geschäftsführer Oliver Woineck
Ust.ID.Nr. DE303690847
Handelsregister Amtsgericht Lemgo, HRB 8618





Briefkasten Manufaktur Lippe GmbH
Werler Straße 60
32105 Bad Salzuflen

www.briefkasten-manufaktur.de
info@briefkasten-manufaktur.de
Tel.: +49 5222 807110

Geschäftsführer Oliver Woineck
Ust.ID.Nr. DE303690847
Handelsregister Amtsgericht Lemgo, HRB 8618