Paczkomat wolnostoj?cy KANT Edition ST-Q - Design Elegance 1 - DB 703 ruda ?elaza mikowego | DB 703 mika ?elazna, drobna struktura, matowa



Product number 303-PK-DB703VA-STQ

Product description

Paczkomat wolnostojący KANT Edition ST-Q - Design Elegance 1 - szary antracyt RAL 7016

Wolnostojący paczkomat KANT Edition to innowacyjne rozwiązanie, które łączy w sobie **elegancki design** i funkcjonalną wygodę. Dzięki minimalistycznemu wzornictwu, niewidocznemu zamkowi i stylowym opcjom etykietowania, doskonale komponuje się z nowoczesnymi wnętrzami. Dzięki doskonałemu doborowi materiałów i precyzyjnemu wykonaniu możesz polegać na **trwałej jakości**.

Duży otwór umożliwia wysyłanie paczek o wymiarach do 360 x 250 x 130 mm, co oznacza, że paczki o rozmiarze do M mogą być bezpiecznie i bezproblemowo wysyłane. Szczególną atrakcją jest klapka ochronna, która nie tylko elegancko zakrywa otwór, ale także zamek i chroni go przed wilgocią. Dzięki zintegrowanej technologii zamka, paczki mogą być wyjmowane tylko od dołu zabezpieczonej zamkiem komory, co zapobiega kradzieży od góry. Paczkomat do prostego odbioru paczek, odbiór paczek niezależny od doręczyciela! Każdy dostawca paczek (np. DHL, DPD, TNT, GLS, Hermes itp.) może korzystać z tego pojemnika na paczki. Dzięki technologii śluzy powietrznej i pojemności 85 litrów możliwe jest odbieranie kilku paczek. Do codziennej poczty zalecamy skrzynkę na listy KANT o pasującym designie.

Samodzielny montaż jest prosty dzięki przemyślanej konstrukcji.

Briefkasten Manufaktur Lippe GmbH
Werler Straße 60
32105 Bad Salzuflen

www.briefkasten-manufaktur.de
info@briefkasten-manufaktur.de
Tel.: +49 5222 807110

Geschäftsführer Oliver Woineck
Ust.ID.Nr. DE303690847
Handelsregister Amtsgericht Lemgo, HRB 8618

- Wysokiej jakości skrzynka na paczki wykonana z ocynkowanej stali, malowana proszkowo w kolorze DB 703 rudy mikowej żelaza o drobnej strukturze matowej.
- Wzornictwo Elegance 1: wykończenie ze stali nierdzewnej, polerowanej ziarnistością 240.
- Pojemność przedziału paczkowego: ok. 85 litrów, maks. Wymiary paczki: 360 x 250 x 130 mm (WHT), odpowiadające rozmiarowi paczki M.
- Duża klapa wsuwana z technologią śluzy powietrznej do wielokrotnego ładowania paczek.
- Opuszczana klapa z amortyzacją zapewniająca ciche zamykanie.
- Drzwi można otwierać od góry do dołu.
- W zestawie 2 klucze z numerem klucza.
- Opcjonalna etykieta z nazwiskiem o wysokości ok. 8-25 mm.
- Opcjonalna etykieta z numerem domu o wysokości ok. 100-120 mm.
- Słupki o wymiarach szer. 40 mm x gł. 80 mm są wykonane z 2 mm stali nierdzewnej V2A 1.4301 o ziarnistości 240, polerowanej w celu osadzenia w betonie lub przykręcenia.

Ważna informacja:

W celu uzyskania optymalnej ochrony paczek przed wodą, paczkomat lub system paczkomatów należy w miarę możliwości umieścić pod zadaszeniem.

Paczka jest chroniona przed wodą tylko wtedy, gdy jest całkowicie włożona do skrzynki, a klapa jest zamknięta. Paczki, które nie są całkowicie włożone, umożliwiają przedostanie się wilgoci i brudu do skrzynki. Wnikanie wody nie jest powodem do reklamacji.

Product properties

Materiał bazowy	Stal ocynkowana, Stal nierdzewna V2A 1.4301
Seria	KANT
Funkcje	Stojak na gazety, Przedzia? paczkowy
Liczba pudełek	z 1 paczkomatem, z 1 skrzynk? na listy
Powierzchnia/kolor	DB 703 mikowa ruda ?elaza, Uziemienie
Typ montażu	Wolnostoj?cy
Numer domu	Numer domu jako grawer laserowy
Etykietowanie nazw	Etykietowanie nazw jako grawerowanie laserowe
Wycofanie przedmiotu	Przód
Pojedyncze pudełko według objętości	Jumbo > 30 litrów

Briefkasten Manufaktur Lippe GmbH
Werler Straße 60
32105 Bad Salzuflen

www.briefkasten-manufaktur.de
info@briefkasten-manufaktur.de
Tel.: +49 5222 807110

Geschäftsführer Oliver Woineck
Ust.ID.Nr. DE303690847
Handelsregister Amtsgericht Lemgo, HRB 8618

Dimensions

Wysokość pojedynczego pudełka w mm	580,0
Szerokość pojedynczego pudełka w mm	440,0
Pojemność w litrach	85
Wysokość całkowita w mm	1200,0 | 1500,0
Całkowita szerokość w mm	555,0
Głębokość w mm	350,0
Waga w kg	18
Warunki dostawy	Dostarczane w blokach, elementy stojaka/paczka podzielone

Dimension drawing

Briefkasten Manufaktur Lippe GmbH
Werler Straße 60
32105 Bad Salzuflen

www.briefkasten-manufaktur.de
info@briefkasten-manufaktur.de
Tel.: +49 5222 807110

Geschäftsführer Oliver Woineck
Ust.ID.Nr. DE303690847
Handelsregister Amtsgericht Lemgo, HRB 8618

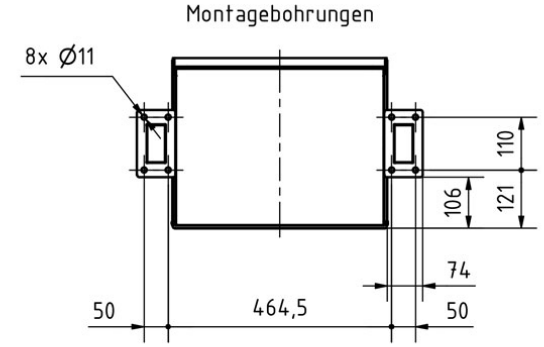

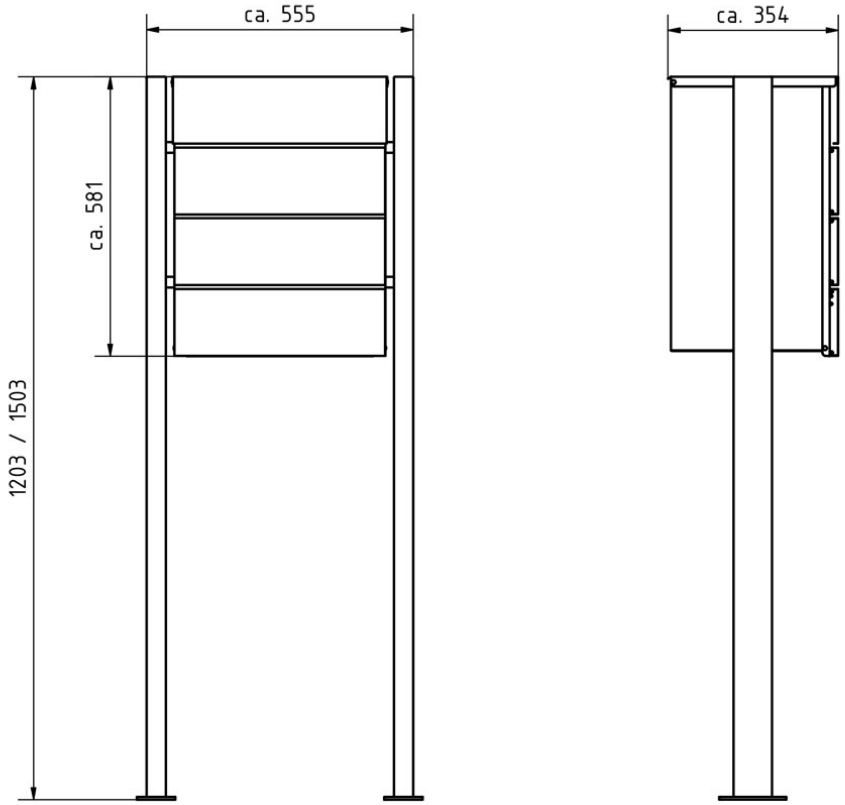

Briefkasten Manufaktur Lippe GmbH
Werler Straße 60
32105 Bad Salzuflen

www.briefkasten-manufaktur.de
info@briefkasten-manufaktur.de
Tel.: +49 5222 807110

Geschäftsführer Oliver Woineck
Ust.ID.Nr. DE303690847
Handelsregister Amtsgericht Lemgo, HRB 8618

More images





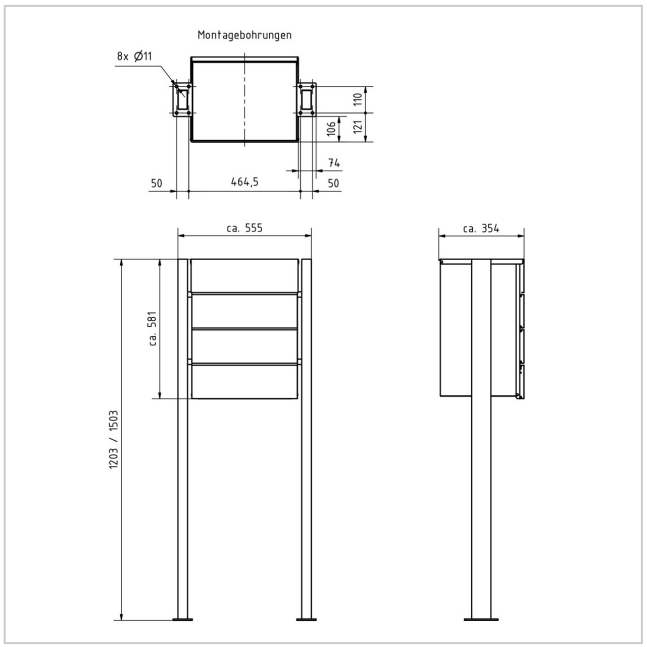



Briefkasten Manufaktur Lippe GmbH
Werler Straße 60
32105 Bad Salzuflen

www.briefkasten-manufaktur.de
info@briefkasten-manufaktur.de
Tel.: +49 5222 807110

Geschäftsführer Oliver Woineck
Ust.ID.Nr. DE303690847
Handelsregister Amtsgericht Lemgo, HRB 8618







Briefkasten Manufaktur Lippe GmbH
Werler Straße 60
32105 Bad Salzuflen

www.briefkasten-manufaktur.de
info@briefkasten-manufaktur.de
Tel.: +49 5222 807110

Geschäftsführer Oliver Woineck
Ust.ID.Nr. DE303690847
Handelsregister Amtsgericht Lemgo, HRB 8618