Kolumna BASIC z 3 skrzynkami na listy, skrytk? na paczki i o? wietleniem LED – kolor RAL do wyboru

Product number BML3D-D8HNXBC9F9

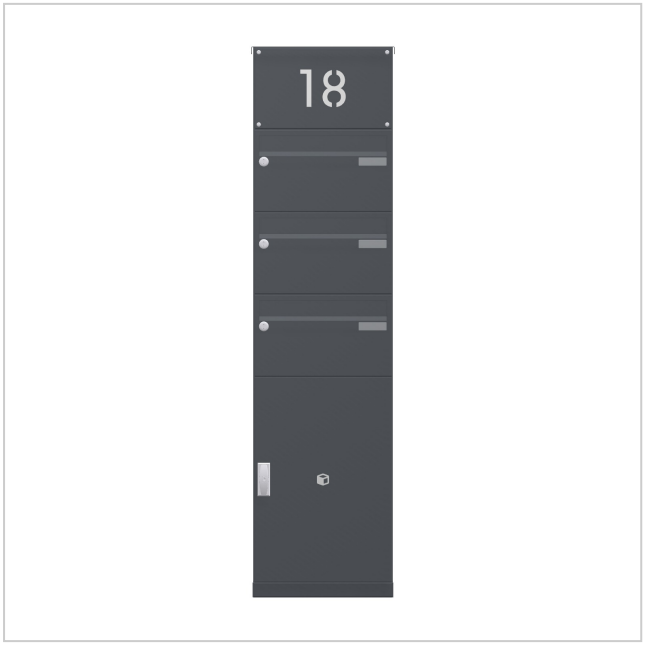

Product description

Zestaw skrzynek na listy z funkcją odbioru paczek i oświetleniem LED – przemyślany design strefy wejściowej

Zestaw BASIC Horizontal marki Briefkasten Manufaktur wita Państwa i gości prostą, uporządkowaną formą. Jego modułowa konstrukcja łączy wybrane funkcje w przejrzyste rozwiązanie, które można indywidualnie dostosować do codziennych potrzeb. Seria BASIC oferuje skrzynki na listy oraz moduły akcesoryjne i funkcyjne, które można łączyć na wiele sposobów, tworząc harmonijną strefę wejściową. Zestaw jest przeznaczony do montażu na kolumnie i oferuje 3 skrzynki na codzienną korespondencję. Zintegrowana skrytka służy do odbioru przesyłek paczkowych.

Zestaw jest wykonywany w wybranym kolorze RAL, a jego wymiary całkowite wynoszą: szer. 383 × wys. 1472 × gł. 430 mm.

Przycisk „Konfiguruj teraz” otwiera dokładnie ten układ w konfiguratorze 3D. Można tam dalej dostosować zestaw, a następnie złożyć zamówienie.

Możliwość indywidualnej konfiguracji

Dopasuj zestaw skrzynek na listy do swojego domu: przycisk „Konfiguruj teraz” pozwala dostosować ten układ do własnych potrzeb.

Briefkasten Manufaktur Lippe GmbH
Werler Straße 60
32105 Bad Salzuflen

www.briefkasten-manufaktur.de
info@briefkasten-manufaktur.de
Tel.: +49 5222 807110

Geschäftsführer Oliver Woineck
Ust.ID.Nr. DE303690847
Handelsregister Amtsgericht Lemgo, HRB 8618

- Elementy stojące o odpowiedniej długości: wybierz długość słupków spośród opcji dostępnych dla danego miejsca montażu. Długość widoczną na ilustracji można zmienić.
- Wykończenie skrzynek: dostosuj kolor w konfiguratorze 3D, wybierając spośród kolorów dostępnych dla tej wersji.
- Indywidualne napisy: umieść własne nazwiska, numery domu lub dowolne teksty na przeznaczonych do tego powierzchniach. Napisy widoczne na ilustracjach są przykładowe i można je zastąpić.
- Wygląd napisów: wybierz jeden z dostępnych krojów pisma i dostosuj wygląd napisów w konfiguratorze.
- Na przeznaczonych do tego powierzchniach tego zestawu można skonfigurować podświetlane napisy.
- Wyposażenie: dodaj lub zmień komponenty pasujące do zestawu, korzystając z aktualnie dostępnych opcji.

Po wprowadzeniu indywidualnych zmian wymiary i cena są ponownie obliczane w konfiguratorze 3D zgodnie z wybranymi opcjami.

Solidna obudowa i przemyślana ochrona przed warunkami atmosferycznymi

Daszek przeciwdeszczowy ze stali nierdzewnej V2A 1.4301 uzupełnia konstrukcyjną ochronę przed warunkami atmosferycznymi: osłania górną część i pomaga ograniczyć przedostawanie się deszczu na front.

Osłona boczna ze stali nierdzewnej V2A 1.4301 chroni powierzchnie boczne i stanowi solidne, wizualnie spójne wykończenie zestawu.

Dodatkowe miejsce na paczki, gazety i nie tylko

Ta skrytka na paczki uzupełnia odbiór listów o możliwość przyjmowania paczek również podczas nieobecności domowników. Wybrany zamek do paczek z serii BASIC z uchwytem w kształcie litery T umożliwia dostawę bez przekazywania klucza kurierowi. Własnym kluczem odblokowuje się skrytkę na potrzeby jednorazowej dostawy. Kurier otwiera odblokowaną skrytkę, wkłada przesyłkę, zamyka drzwiczki i rygluje zamek przez wciśnięcie. Aby odebrać przesyłkę, należy otworzyć skrytkę własnym kluczem, a następnie ponownie odblokować ją na potrzeby kolejnej dostawy. Do tego czasu nie jest możliwa kolejna dostawa bez użycia klucza. Wymiary zewnętrzne skrytki wynoszą 370 × 550 × 385 mm (szer. × wys. × gł.). O dopuszczalnej wielkości paczki decydują wymiary otworu drzwiowego w świetle oraz wymiary użytkowe wnętrza; wymiary zewnętrzne nie określają maksymalnych wymiarów paczki. Przed dostawą należy porównać rozmiar przesyłki z wymiarami wewnętrznymi skrytki.

Materiał i wykonanie

Materiał podstawowy: stal nierdzewna V2A 1.4301. Stal nierdzewna V2A stanowi odporną na korozję i trwałą podstawę wyposażenia strefy wejściowej.

Powierzchnia malowana proszkowo jest wykonywana w wybranym kolorze RAL. Żądany kolor można wybrać w konfiguratorze 3D.

Skrzynka na listy i wygoda obsługi

Skrzynka na listy 370 × 220 × 385 mm: w komplecie krawędź odprowadzająca deszczówkę zapewniająca optymalną ochronę przed wodą, ciągła gumowa listwa umożliwiająca ciche wrzucanie korespondencji, solidna tabliczka z wymienną wkładką na nazwisko oraz bardzo wytrzymały zamek. Wysokość otworu wrzutowego i zwężenie kanału wrzutowego chronią przy tym korespondencję przed nieuprawnionym wyjęciem.

Wyposażenie

Tabliczka na nazwisko z tworzywa sztucznego BASIC, typ 2: tabliczka z krystalicznie przezroczystego poliwęglanu. Wkładkę można wymieniać od przodu.

Briefkasten Manufaktur Lippe GmbH
Werler Straße 60
32105 Bad Salzuflen

www.briefkasten-manufaktur.de
info@briefkasten-manufaktur.de
Tel.: +49 5222 807110

Geschäftsführer Oliver Woineck
Ust.ID.Nr. DE303690847
Handelsregister Amtsgericht Lemgo, HRB 8618

Cechy tego zestawu skrzynek na listy

- Seria produktów: BASIC Horizontal
- Montaż: na kolumnie
- Wykończenie: kolor RAL do wyboru
- Wymiary całkowite: szer. 383 × wys. 1472 × gł. 430 mm
- 3 skrzynki na listy, 1 moduł funkcyjny, 1 moduł akcesoryjny
- Wykończenie skrzynek: kolor RAL do wyboru
- Sposób mocowania: słupki przykręcane do podłoża
- Materiał podstawowy: stal nierdzewna V2A 1.4301. Wykończenie: malowanie proszkowe lub stal nierdzewna szlifowana

Ważne informacje:

Ochrona przed wodą: osłonięte miejsce montażu, najlepiej pod zadaszeniem, pomaga chronić korespondencję. Przesyłki należy wkładać w całości, a klapka wrzutowa powinna być zamknięta.

Montaż: wybrany zestaw wymaga odpowiedniego podłoża o wystarczającej nośności. Należy uwzględnić instrukcję montażu i skonfigurowany sposób mocowania.

Product properties

Seria	PODSTAWOWY
Funkcje	Przedzia? paczkowy
Liczba pudełek	z 1 paczkomatem, z 3 skrzynkami na listy
Etykietowanie nazw	Identyfikator
Typ montażu	Wolnostoj?cy
Materiał bazowy	Stal nierdzewna V2A 1.4301
Wycofanie przedmiotu	Przód
Powierzchnia/kolor	RAL do wyboru (zgodnie z tabel? kolorów)

Briefkasten Manufaktur Lippe GmbH
Werler Straße 60
32105 Bad Salzuflen

www.briefkasten-manufaktur.de
info@briefkasten-manufaktur.de
Tel.: +49 5222 807110

Geschäftsführer Oliver Woineck
Ust.ID.Nr. DE303690847
Handelsregister Amtsgericht Lemgo, HRB 8618

Dimensions

Wysokość pojedynczego pudełka w mm	220
Szerokość pojedynczego pudełka w mm	370
Wysokość całkowita w mm	1472
Całkowita szerokość w mm	383
Głębokość w mm	430

Dimension drawing

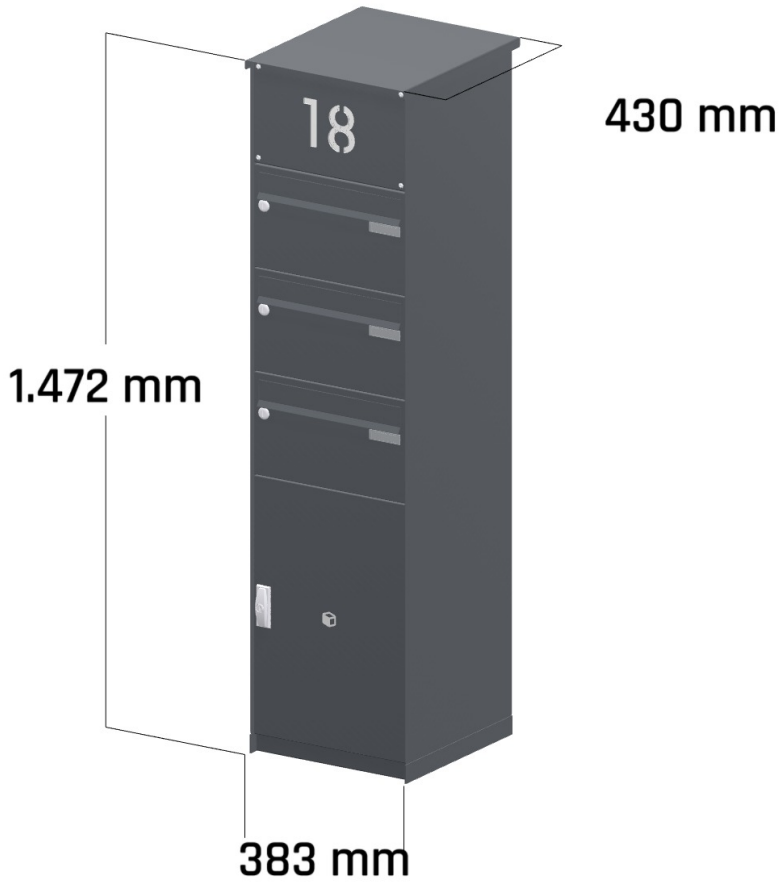

Briefkasten Manufaktur Lippe GmbH
Werler Straße 60
32105 Bad Salzuflen

www.briefkasten-manufaktur.de
info@briefkasten-manufaktur.de
Tel.: +49 5222 807110

Geschäftsführer Oliver Woineck
Ust.ID.Nr. DE303690847
Handelsregister Amtsgericht Lemgo, HRB 8618

More images

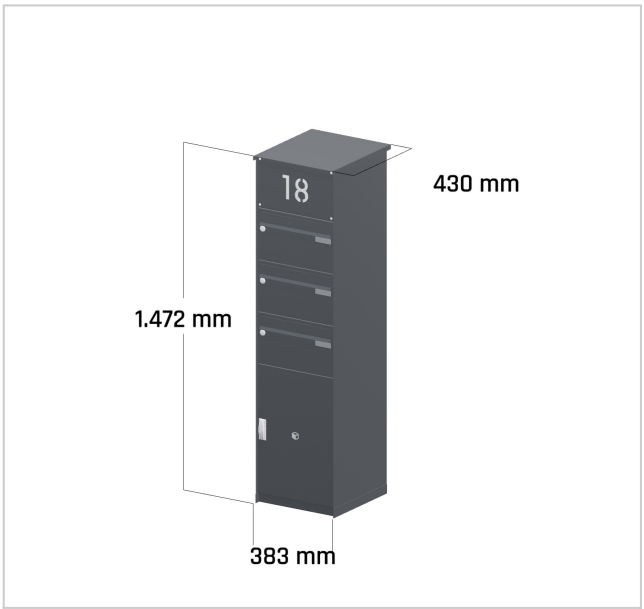



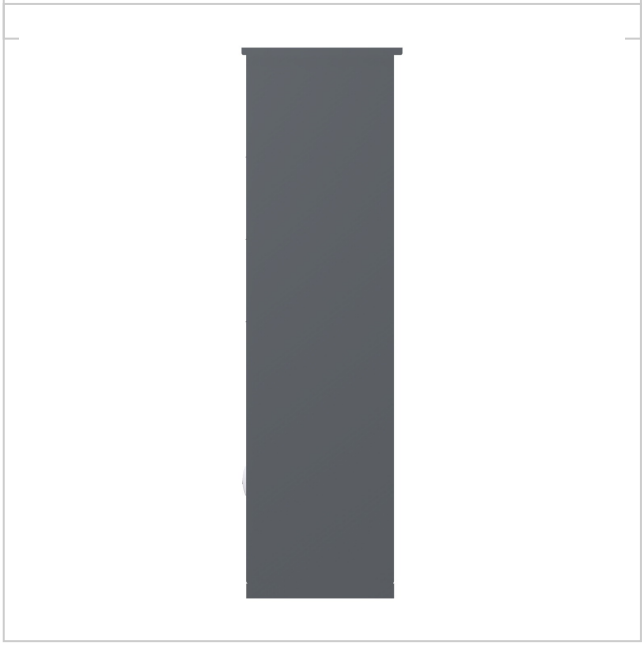

Briefkasten Manufaktur Lippe GmbH
Werler Straße 60
32105 Bad Salzuflen

www.briefkasten-manufaktur.de
info@briefkasten-manufaktur.de
Tel.: +49 5222 807110

Geschäftsführer Oliver Woineck
Ust.ID.Nr. DE303690847
Handelsregister Amtsgericht Lemgo, HRB 8618