# Wolnostoj?cy zestaw 3 skrzynek pocztowych Design BASIC 385220 7016 ST-R - RAL 7016 antracytowy | RAL 7016 antracytowy, drobna struktura, matowy | 300x220x385 mm (WxHxD) - ???? Du?y 25 litrów | z 3 skrzynkami na listy (1x3)



**Product number** 385220-7016-3

## Product description

## Wolnostojący system skrzynek pocztowych BASIC 385220 dla 3 lokali – RAL 7016 antracytowy

BASIC 385220 została zaprojektowana jako szczególnie pojemne, wolnostojące rozwiązanie skrzynek pocztowych dla 3 lokali. Około 25 litrów pojemności na każdą skrzynkę zapewnia dużo miejsca na codzienną korespondencję, gazety i większe ilości przesyłek.

Skrzynki wykonano ze stali ocynkowanej i pokryto proszkowo powłoką matową o drobnej strukturze w kolorze RAL 7016 antracytowym. Daszek przeciwdeszczowy i boczne okładziny łączą poszczególne skrytki w zwartą, oszczędną wizualnie całość.

Wolnostojąca konstrukcja umożliwia ustawienie niezależnie od elewacji budynku – na przykład przy wjeździe na posesję, przy podjeździe lub wzdłuż ścieżki dojściowej.

Każda skrytka posiada wrzut o wymiarach 35 × 265 mm, odpowiedni dla przesyłek formatu DIN C4 w orientacji pionowej. Gumowa listwa tłumiąca redukuje dźwięki uderzeń; odbiór poczty odbywa się od frontu przez drzwi otwierane od lewej do prawej. Do każdej skrzynki dołączone są po dwa klucze z numerem oraz wymienne oznaczenie nazwiskowe.

## Zalety BASIC 385220 w skrócie

### Masywne elementy nośne ze stali nierdzewnej

Okrągłe rury nośne o średnicy ok. 60 mm ze szlifowanej stali nierdzewnej V2A 1.4301 tworzą stabilną podstawę dla wolnostojącej instalacji skrzynek pocztowych. Solidna konstrukcja jest przeznaczona do trwałego użytkowania przy wejściu na posesję.

Briefkasten Manufaktur Lippe GmbH
Werler Straße 60
32105 Bad Salzuflen

www.briefkasten-manufaktur.de
info@briefkasten-manufaktur.de
Tel.: +49 5222 807110

Geschäftsführer Oliver Woineck
Ust.ID.Nr. DE303690847
Handelsregister Amtsgericht Lemgo, HRB 8618

### Pojemna wersja 220 mm

O wymiarach ok. 300 × 220 × 385 mm na każdą skrytkę BASIC 385220 oferuje około 25 litrów pojemności. Jest to szczególnie praktyczne przy większym natężeniu przesyłek lub dłuższych odstępach między opróżnieniami.

### Duży wrzut zgodny z DIN EN 13724

Otwór wrzutowy o wymiarach 35 × 265 mm jest przeznaczony dla przesyłek formatu DIN C4 w orientacji pionowej. Również większe koperty można wrzucać bez konieczności ich zaginania.

### Montaż śrubowy lub zabetonowanie

W zależności od wersji elementy nośne ze stali nierdzewnej są montowane na nośnym fundamencie przy użyciu śrub lub trwale zabetonowane. Dzięki temu instalację można dopasować do warunków zabudowy.

### Solidna pojemna instalacja Wyprodukowano w Niemczech

Połączenie stali ocynkowanej, pojemnych skrytek 25 l, masywnych elementów nośnych ze stali nierdzewnej oraz konstrukcji ułatwiającej montaż sprawia, że BASIC 385220 jest wyjątkowo wytrzymałym rozwiązaniem do codziennego użytku.

## Wyposażenie instalacji skrzynek pocztowych BASIC 385220

### Instalacja skrzynek pocztowych

**Liczba skrzynek** 3 oddzielnie użytkowane skrytki
**Konstrukcja** Wolnostojąca instalacja skrzynek pocztowych
**Materiał skrzynek** Stal ocynkowana
**Powierzchnia** RAL 7016 antracytowy, matowy o drobnej strukturze
**Rozmiar skrzynki** Ok. 300 × 220 × 385 mm na skrytkę
**Pojemność pocztowa** Ok. 25 litrów na skrzynkę
**Wykonanie** Wyprodukowano w Niemczech przez Briefkasten Manufaktur Lippe

### Poczta i obsługa

**Otwór wrzutowy** 35 × 265 mm, odpowiedni dla DIN C4 pionowo
**Klapki wrzutowe** Z gumową listwą tłumiącą hałas
**Odbiór poczty** Od frontu
**Otwieranie drzwi** Od lewej do prawej
**Klucze** 2 klucze z numerem na każdą skrzynkę
**Tabliczka z nazwiskiem** Wymienna tabliczka z nazwiskiem pod klapką wrzutową
**Norma** Skrzynki zgodne z DIN EN 13724

### Elementy nośne i wyposażenie

**Elementy nośne** Okrągłe rury ok. 60 mm ze stali nierdzewnej V2A 1.4301, szlifowane
**Rodzaje montażu** Do wyboru montaż śrubowy lub zabetonowanie
**Kotwy rozporowe** Przy montażu śrubowym nie wchodzą w zakres dostawy; odpowiednie kotwy dobrać oddzielnie do fundamentu

Briefkasten Manufaktur Lippe GmbH
Werler Straße 60
32105 Bad Salzuflen

www.briefkasten-manufaktur.de
info@briefkasten-manufaktur.de
Tel.: +49 5222 807110

Geschäftsführer Oliver Woineck
Ust.ID.Nr. DE303690847
Handelsregister Amtsgericht Lemgo, HRB 8618

**Daszek przeciwdeszczowy / boczna okładzina** Stal ocynkowana, pokryta proszkowo w kolorze RAL 7016 antracytowym, matowa o drobnej strukturze

#### 25 litrów pojemno?ci

BASIC 385220 wykorzystuje głęboką wersję skrzynki o wymiarach ok. 300 × 220 × 385 mm i około 25 litrach pojemności na skrytkę. Dodatkowa objętość jest szczególnie przydatna przy regularnym napływie listów, czasopism i katalogów oraz przy dłuższych odstępach między opróżnieniami.

#### Monta? przez zabetonowanie

Do wolnostojącej instalacji skrzynek pocztowych zalecamy odpowiednio wymiarowany fundament betonowy. Elementy nośne ze stali nierdzewnej muszą być ustawione pionowo i trwale zakotwione w fundamencie. Wielkość fundamentu i głębokość zakotwienia należy dostosować do rodzaju podłoża, masy instalacji oraz lokalnych warunków.

#### Monta? ?rubowy na fundamencie

Do montażu śrubowego wymagany jest równy i nośny fundament betonowy. Odpowiednie kotwy rozporowe lub równoważne elementy mocujące należy dobrać do podłoża i obciążeń instalacji. Kotwy rozporowe nie wchodzą w podstawowy zakres dostawy.

#### Uwaga dotycz?ca ochrony przed warunkami atmosferycznymi

Przesyłki są najlepiej chronione przed wilgocią i zabrudzeniem, gdy są całkowicie wrzucone, a klapka wrzutowa jest zamknięta. Wystające przesyłki mogą uniemożliwiać pełne zamknięcie klapki. Przy ekstremalnych warunkach pogodowych, mimo zgodnej z normą konstrukcji, do skrzynki może przedostać się wilgoć.

## Product properties

| | |
|---|---|
| **Materiał bazowy** | Stal ocynkowana |
| **Seria** | PODSTAWOWY |
| **Etykietowanie nazw** | Identyfikator |
| **Typ montażu** | Wolnostoj?cy |
| **Powierzchnia/kolor** | RAL 7016 szary antracyt, Uziemienie |
| **Wycofanie przedmiotu** | Przód |
| **Pojedyncze pudełko według objętości** | Du?y > 16 litrów |
| **Liczba pudełek** | z 3 skrzynkami na listy |

## Dimensions

| | |
|---|---|
| **Wysokość pojedynczego pudełka w mm** | 220,0 |
| **Szerokość pojedynczego pudełka w mm** | 300,0 |
| **Pojemność w litrach** | 25 |
| **Wysokość szczeliny na litery w mm** | 35,0 |
| **Szerokość szczeliny na litery w mm** | 265,0 |
| **Wysokość skrzynki na listy w mm** | 660,0 |
| **Szerokość skrzynki na listy w mm** | 300,0 |
| **Wysokość całkowita w mm** | 1200,0 \| 1500,0 |
| **Całkowita szerokość w mm** | 465,0 |
| **Głębokość w mm** | 435,0 |
| **Waga w kg** | 37 |
| **Warunki dostawy** | Dostawa odbywa si? w blokach, elementy stoj?ce / skrzynka pocztowa dostarczane oddzielnie |

## Dimension drawing

Briefkasten Manufaktur Lippe GmbH
Werler Straße 60
32105 Bad Salzuflen

www.briefkasten-manufaktur.de
info@briefkasten-manufaktur.de
Tel.: +49 5222 807110

Geschäftsführer Oliver Woineck
Ust.ID.Nr. DE303690847
Handelsregister Amtsgericht Lemgo, HRB 8618

Montagebohrungen

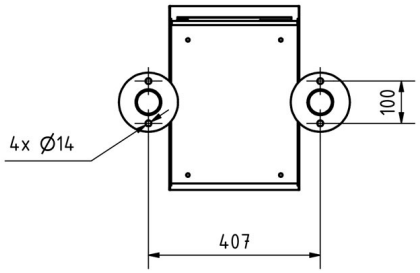


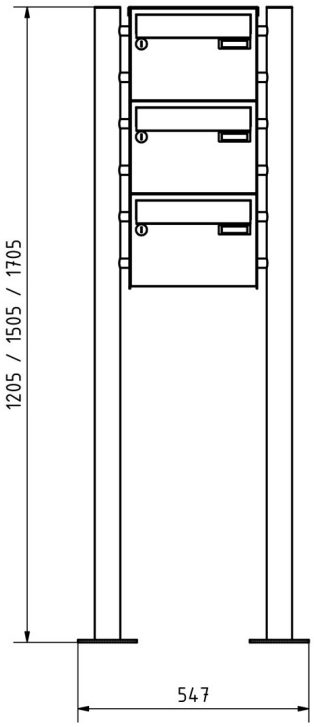


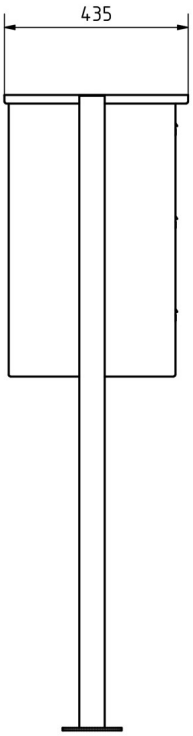


Briefkasten Manufaktur Lippe GmbH
Werler Straße 60
32105 Bad Salzuflen

www.briefkasten-manufaktur.de
info@briefkasten-manufaktur.de
Tel.: +49 5222 807110

Geschäftsführer Oliver Woineck
Ust.ID.Nr. DE303690847
Handelsregister Amtsgericht Lemgo, HRB 8618

# More images







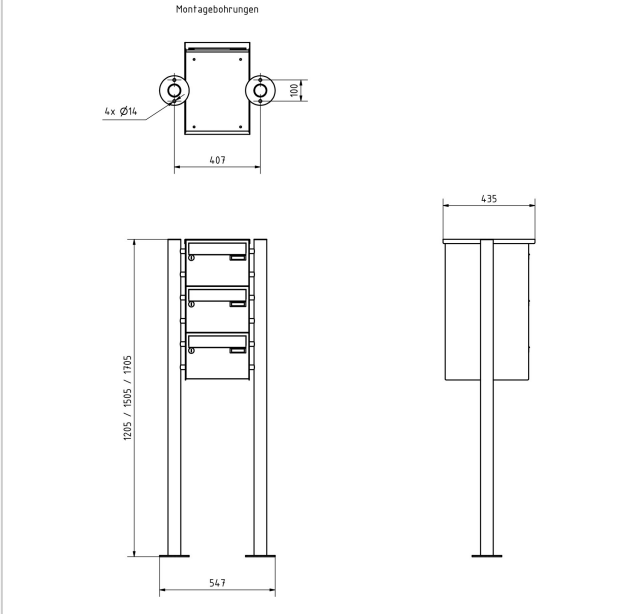


Briefkasten Manufaktur Lippe GmbH
Werler Straße 60
32105 Bad Salzuflen

www.briefkasten-manufaktur.de
info@briefkasten-manufaktur.de
Tel.: +49 5222 807110

Geschäftsführer Oliver Woineck
Ust.ID.Nr. DE303690847
Handelsregister Amtsgericht Lemgo, HRB 8618






Briefkasten Manufaktur Lippe GmbH
Werler Straße 60
32105 Bad Salzuflen

www.briefkasten-manufaktur.de
info@briefkasten-manufaktur.de
Tel.: +49 5222 807110

Geschäftsführer Oliver Woineck
Ust.ID.Nr. DE303690847
Handelsregister Amtsgericht Lemgo, HRB 8618