Design Wandleuchte GUTENBERG 250x230 - Edelstahl pulverbeschichtet - RAL nach Wahl | ohne Bewegungsmelder | ? Farbe nach Wahl

Artikelnummer 642R

Produktbeschreibung

Design Wandleuchte GUTENBERG 250x230 - Edelstahl pulverbeschichtet - RAL nach Wahl

Hochwertig gefertigte Wandleuchte für den Außen- und Innenbereich aus Edelstahl, pulverbeschichtet in RAL Farbe.

- Die Wandleuchte besteht aus Edelstahl und Opalglas.
- Sockel E 27, geeignet für Leuchtmittel der Energieklassen A++ bis E max. 57 W.
- Schutzleiteranschluß.
- Schutzart IP 44 - Spritzwassergeschützt.
- Mit Montageplatte aus Aluminiumguß zur Befestigung.
- 4 Befestigungslöcher ø5 mm in Leuchtenrückwand, Abstand senkrecht 105mm, waagerecht 105mm .
- CE - Konformitätszeichen.
- Fabrikat Gebrüder Albert GmbH & Co. KG Leuchtenfabrik - Qualität Made in Germany (Fröndenberg).

Montage:

Für die Installation und für den Betrieb dieser Leuchte sind die nationalen und internationalen elektronischen Sicherheitsvorschriften zu beachten. Glas aus der Leuchtenarmatur herausdrehen. Netzleiteranschluß durch die Kabeldurchführungtülle führen und die Armatur auf Montagegrund anschrauben. Silikonschläuche über Anschlußadern schieben. Schutzleiterverbindung und elektronischen Anschluß an der Klemme herstellen. Leuchtmittel einsetzen und Glas einschrauben.

Produkteigenschaften

Oberfläche/Farbe	RAL 9005 tiefschwarz, DB 703 eisenglimmer, RAL 7016 anthrazitgrau, RAL nach Wahl (lt. Farbtabelle), RAL 9007 graualuminium, RAL 9016 verkehrsweiß
Schutzart	IP44
Leuchtmittel	ohne
Grundmaterial	Edelstahl V2A 1.4301
Schutzklasse	I

Briefkasten Manufaktur Lippe GmbH
Werler Straße 60
32105 Bad Salzuflen

www.briefkasten-manufaktur.de
info@briefkasten-manufaktur.de
Tel.: +49 5222 807110

Geschäftsführer Oliver Woineck
Ust.ID.Nr. DE303690847
Handelsregister Amtsgericht Lemgo, HRB 8618

Abmessungen

Breite in mm 250
Höhe in mm 275
Tiefe in mm 150,0
Lieferzustand Lieferung erfolgt komplett montiert

Skizze

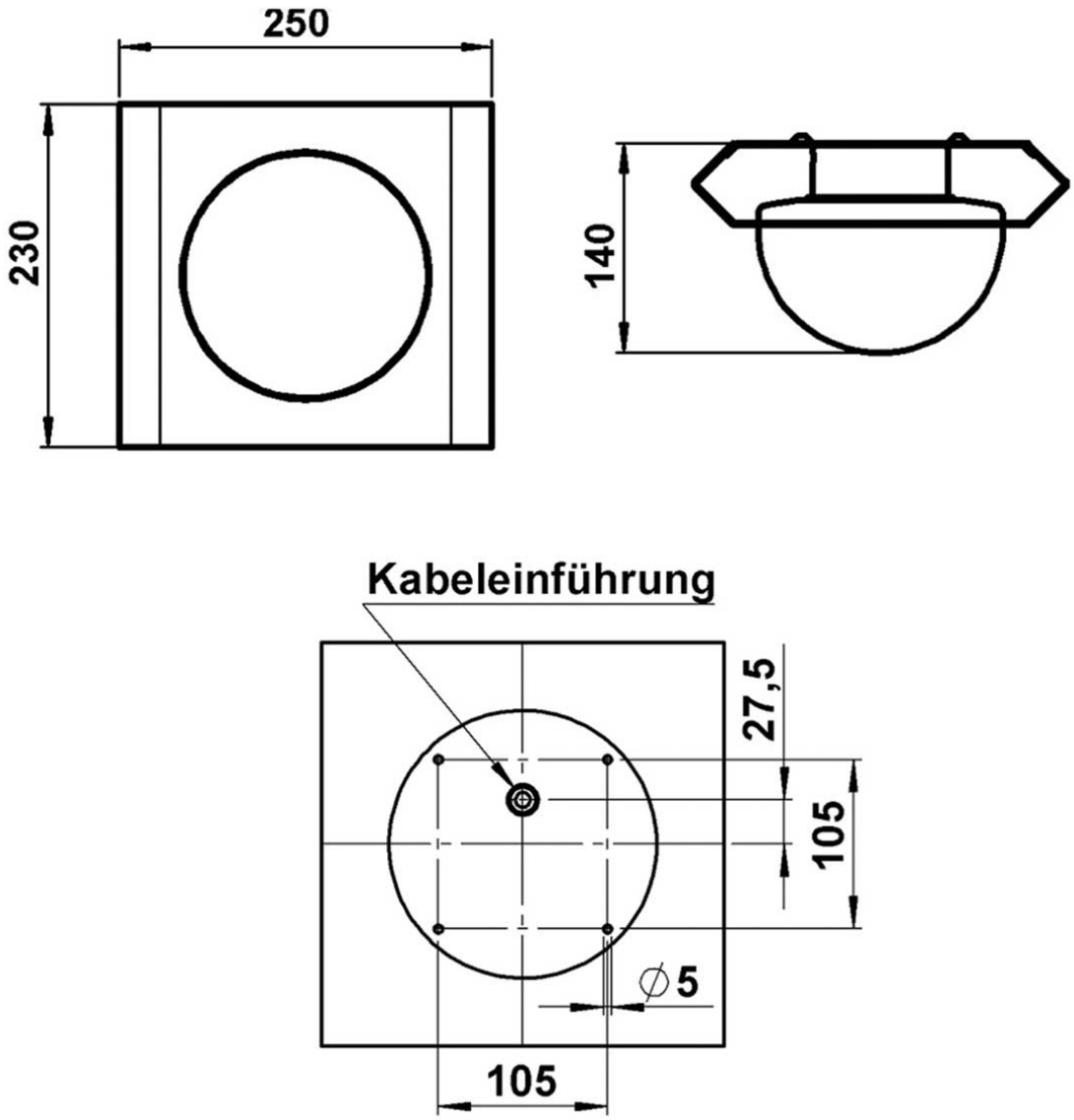

Briefkasten Manufaktur Lippe GmbH
Werler Straße 60
32105 Bad Salzuflen

www.briefkasten-manufaktur.de
info@briefkasten-manufaktur.de
Tel.: +49 5222 807110

Geschäftsführer Oliver Woineck
Ust.ID.Nr. DE303690847
Handelsregister Amtsgericht Lemgo, HRB 8618

Weitere Bilder

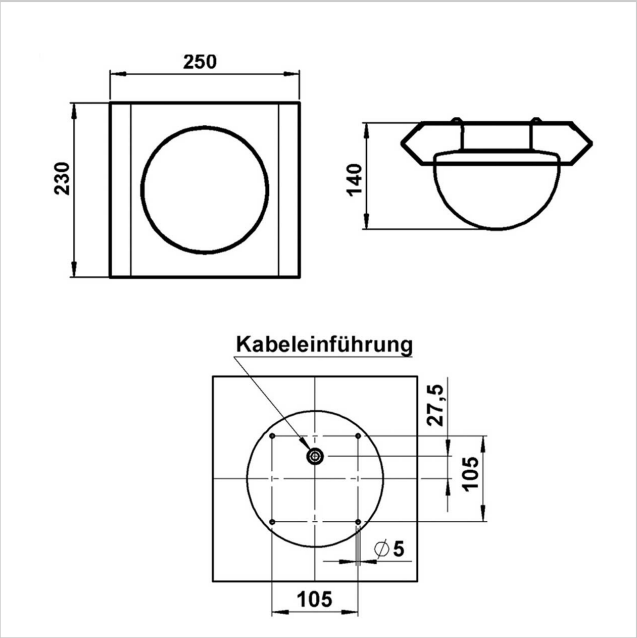

Briefkasten Manufaktur Lippe GmbH
Werler Straße 60
32105 Bad Salzuflen

www.briefkasten-manufaktur.de
info@briefkasten-manufaktur.de
Tel.: +49 5222 807110

Geschäftsführer Oliver Woineck
Ust.ID.Nr. DE303690847
Handelsregister Amtsgericht Lemgo, HRB 8618