Briefeinwurf aus Edelstahl - Einwurf 350x63mm - 410x375mm - Kamera- Sprechstelle - INDIVIDUELL | Edelstahl, geschliffen

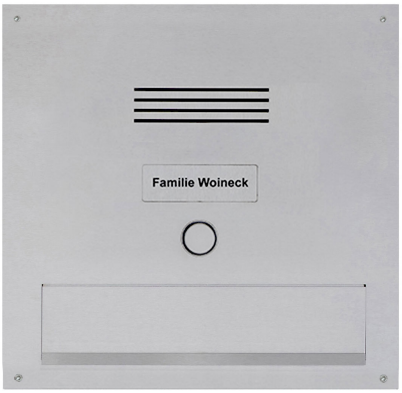

Artikelnummer 555-BEKA-35-IND

Produktbeschreibung

Briefeinwurf aus Edelstahl - Einwurf 350x63mm - 410x375mm - Kamera- Sprechstelle - INDIVIDUELL

Hochwertig gefertigte Briefkastenblende mit Briefeinwurf der Marke Briefkasten Manufaktur. Ein echter Hingucker unter den Briefkästen. Klare Linien und schnörkelloses Design zeichnen die Designer Briefkasten Kollektion aus. Unsere Produkte haben eine hohe Wertigkeit, zuverlässige Funktionalität und eine eigene Identität. Made by Briefkasten Manufaktur.

- Edelstahl Briefeinwurf aus 2 mm Edelstahl V2A 1.4301, geschliffen.
- Einwurfklappe wird bei der Briefkasten Manufaktur erstellt. Deutsche Qualitätsfertigung "Made in Germany".
- Einwurfgröße passend für C4 quer. Hier passen sehr große Briefe und Magazine ohne zu knicken rein.
- Wahlweise austauschbares Namensschild aus Edelstahl mit Laserbeschriftung oder Namensschild beleuchtet.
- Wahlweise mit Hausnummer ca. 70mm hoch (max. 3-stellig) mit stromsparender LED-Beleuchtung 12V DC ca. 50mA / 1W, weiß.
- 8-12V DC Kurzhubklingeltaster mit LED Ringbeleuchtung (Blau,Weiss, Rot oder Grün). Die Beleuchtung der Klingeltaster kann nicht über das Steuergerät versorgt werden. Sie muss an eine zusätzliche Spannungsversorgung 8-12 V DC angeschlossen werden.
- Optional ist ein 8-12V DC Kurzhublichttaster mit Piktogramm möglich.
- Vorbereitung (Einbaulautsprecher nicht im Lieferumfang) für Sprechanlage möglich.
- Optional mit Universaladapter für alle handelsüblichen Einbaulautsprecher.
- Optionale Vorbereitung (Kamera nicht im Lieferumfang) für eine Kamera.
- Befestigung erfolgt über vier mitgelieferten Edelstahl-Schrauben inkl. Dübel.

Produkteigenschaften

Anzahl der Klingeltaster	1 Taster
Montageart	Schrauben
Funktionskasten vorbereitet für Hersteller	LOXONE, GIRA, 2N, Busch Jaeger, Siedle, DoorBird, STR Elektronik, ELCOM, TCS, Ritto, ALGO, Telegärtner, Auerswald, Legrand Bticino, HHG, HIKVISION, PCS, Sesam, ekey, Comelit, Schneider Intercom / COMMEND
Einzelkasten nach Volumen	Normal > 10 Liter
Grundmaterial	Edelstahl V2A 1.4301
Namensbeschriftung	Namensbeschriftung als Lasergravur
Anzahl der Kästen	mit 1 Briefkasten
Oberfläche/Farbe	Geschliffen
Postentnahme	Rückseitig

Briefkasten Manufaktur Lippe GmbH
Werler Straße 60
32105 Bad Salzuflen

www.briefkasten-manufaktur.de
info@briefkasten-manufaktur.de
Tel.: +49 5222 807110

Geschäftsführer Oliver Woineck
Ust.ID.Nr. DE303690847
Handelsregister Amtsgericht Lemgo, HRB 8618

Abmessungen

Breite in mm	410
Höhe in mm	375
Höhe Briefeinwurfschlitz in mm	63,0
Breite Briefeinwurfschlitz in mm	350,0
Gewicht in kg	8
Lieferzustand	Lieferung erfolgt montiert

Skizze

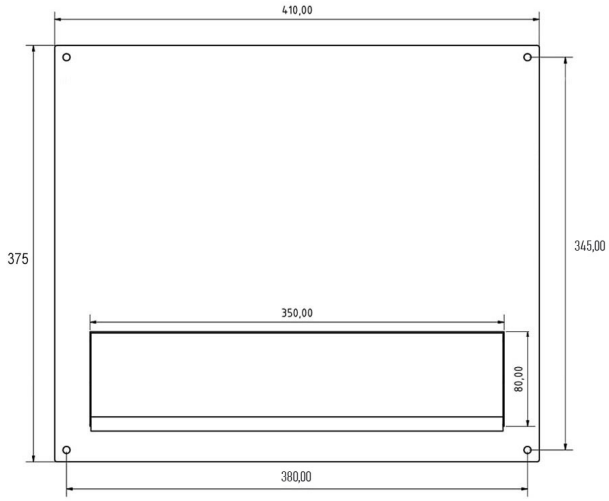

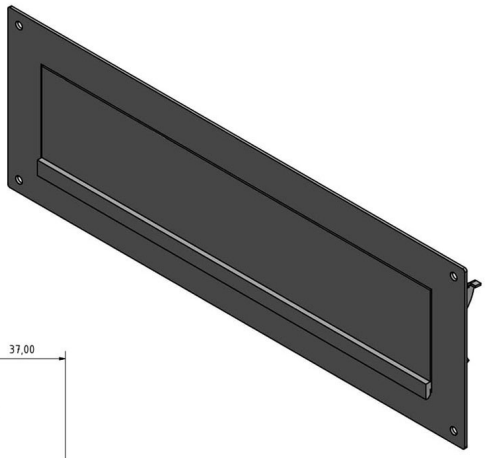

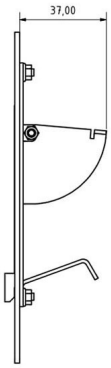

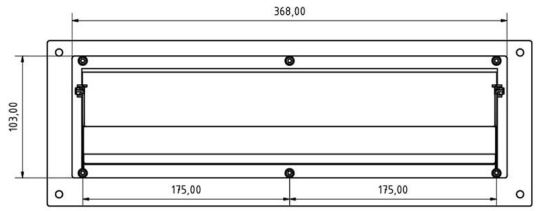

Weitere Bilder

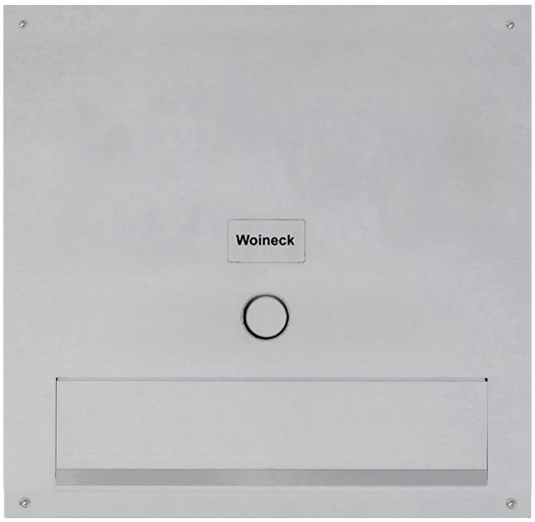

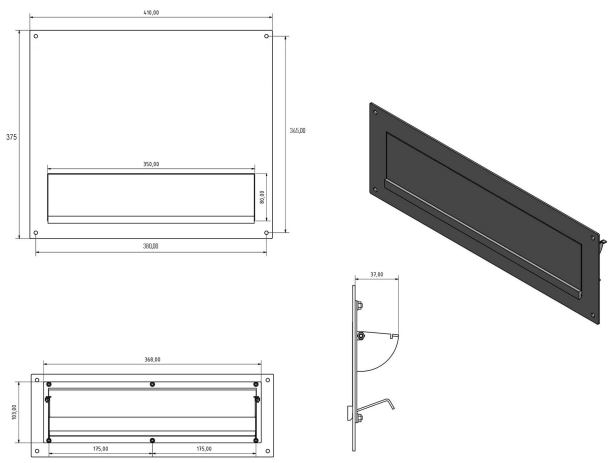

Briefkasten Manufaktur Lippe GmbH
Werler Straße 60
32105 Bad Salzuflen

www.briefkasten-manufaktur.de
info@briefkasten-manufaktur.de
Tel.: +49 5222 807110

Geschäftsführer Oliver Woineck
Ust.ID.Nr. DE303690847
Handelsregister Amtsgericht Lemgo, HRB 8618

Briefkasten Manufaktur Lippe GmbH
Werler Straße 60
32105 Bad Salzuflen

www.briefkasten-manufaktur.de
info@briefkasten-manufaktur.de
Tel.: +49 5222 807110

Geschäftsführer Oliver Woineck
Ust.ID.Nr. DE303690847
Handelsregister Amtsgericht Lemgo, HRB 8618