# 12er Edelstahl Standbriefkasten Design BASIC Plus 385X ST-R - 220mm - RAL nach Wahl | mit 12 Briefkästen (3x4) | ? Farbe nach Wahl | 300x220x385 mm (BxHxT) - ???? Groß 25 Liter

**Artikelnummer** 385XR220-12

## Produktbeschreibung

### 12er Edelstahl Standbriefkasten Design BASIC Plus 385X ST-R - 220mm - RAL nach Wahl

Moderner Standbriefkasten für 12 Parteien made in Germany by Briefkasten Manufaktur.

Die großen Briefkästen mit 25 Liter Volumen bestehen aus Edelstahl V2A, pulverbeschichtet in RAL Farbe, die Standelemente aus witterungsbeständigem Edelstahl V2A, geschliffen. Die sehr hochwertige Verarbeitung und das durchdachte Konzept machen diese Briefkastenanlage zu unserem Topseller. Eine Regenablaufkante zum optimalen Wasserschutz, eine Einwurfklappe mit Gummilippe, das solide Wechselnamensschild und das robuste Schloss zeichnen diesen Standbriefkasten aus. Dieser Briefkasten ist pflegeleicht und unempfindlich.

Die Briefkastenanlagen der Kollektion BASIC Plus zeichnen sich durch die konsequente Verwendung von Edelstahl V2A aus. Das Resultat ist eine sehr hohe Langlebigkeit und Nachhaltigkeit. Die Konstruktion ist durch unsere eigenen Ingenieure mit Hinblick auf hohe Flexibilität bzw. Modularität, einfache Ersatzteilmontage und unkomplizierte Selbstmontage entwickelt worden. Für alle BASIC Plus Anlagen sind Ersatzteile direkt verfügbar.

- **12er Standbriefkasten aus Edelstahl V2A, pulverbeschichtet in RAL-Farbe**
- Die Anlage wird bei der Briefkasten Manufaktur erstellt. Deutsche Qualitätsfertigung "Made in Germany".
- Die Briefkästen entsprechen der DIN/EN 13724. Einwurfgröße (3,5 cm x 26,5 cm) für C4 hoch, hier passen auch große Briefe rein, ohne zu knicken.
- Einwurfklappen mit geräuschdämpfender Gummilippe für sehr leisen Einwurf der Post.
- Die Türen sind von links nach rechts zu öffnen.
- Inkl. 2 Schlüssel mit Schlüsselnummer und Wechselnamensschild unter der Einwurfklappe pro Briefkasten.
- Mit enganliegender Seitenverkleidung und Regendach in massiver Ausführung.
- Die Standelemente bestehen aus 60,0 mm V2A Edelstahl 1.4301, geschliffen zur Schraubmontage oder zum Einbetonieren.

**Wichtige Information:**

Die Post ist nur bei vollständigem Einwurf und geschlossener Klappe vor Feuchtigkeit und Verschmutzung geschützt. Bei bestimmten extremen Witterungsbedingungen kann dennoch Wasser eintreten (lt. DIN EN 13724 bis 1ccm). Dies ist kein Reklamationsgrund.

Briefkasten Manufaktur Lippe GmbH
Werler Straße 60
32105 Bad Salzuflen

www.briefkasten-manufaktur.de
info@briefkasten-manufaktur.de
Tel.: +49 5222 807110

Geschäftsführer Oliver Woineck
Ust.ID.Nr. DE303690847
Handelsregister Amtsgericht Lemgo, HRB 8618

## Produkteigenschaften

| | |
|---|---|
| **Oberfläche/Farbe** | RAL 9005 tiefschwarz, RAL 3004 purpurrot, DB 703 eisenglimmer, RAL 7016 anthrazitgrau, RAL nach Wahl (lt. Farbtabelle), Geschliffen, RAL 9007 graualuminium, RAL 9016 verkehrsweiß |
| **Serie** | BASIC |
| **Namensbeschriftung** | Namensschild |
| **Montageart** | Freistehend |
| **Grundmaterial** | Edelstahl V2A 1.4301 |
| **Postentnahme** | Frontseitig |
| **Einzelkasten nach Volumen** | Groß > 16 Liter |
| **Anzahl der Kästen** | mit 12 Briefkästen |

## Abmessungen

| | |
|---|---|
| **Höhe Einzelkasten in mm** | 220,0 |
| **Breite Einzelkasten in mm** | 300,0 |
| **Volumen in Liter** | 25 |
| **Höhe Briefeinwurfschlitz in mm** | 35,0 |
| **Breite Briefeinwurfschlitz in mm** | 265,0 |
| **Höhe Briefkastenanlage in mm** | 880,0 |
| **Breite Briefkastenanlage in mm** | 900,0 |
| **Bauhöhe in mm** | 1500,0 \| 1700,0 |
| **Gesamtbreite in mm** | 1065,0 |
| **Tiefe in mm** | 435,0 |
| **Gewicht in kg** | 70 |
| **Lieferzustand** | Lieferung erfolgt in Blöcken, Standelemente / Briefkasten geteilt |

## Skizze

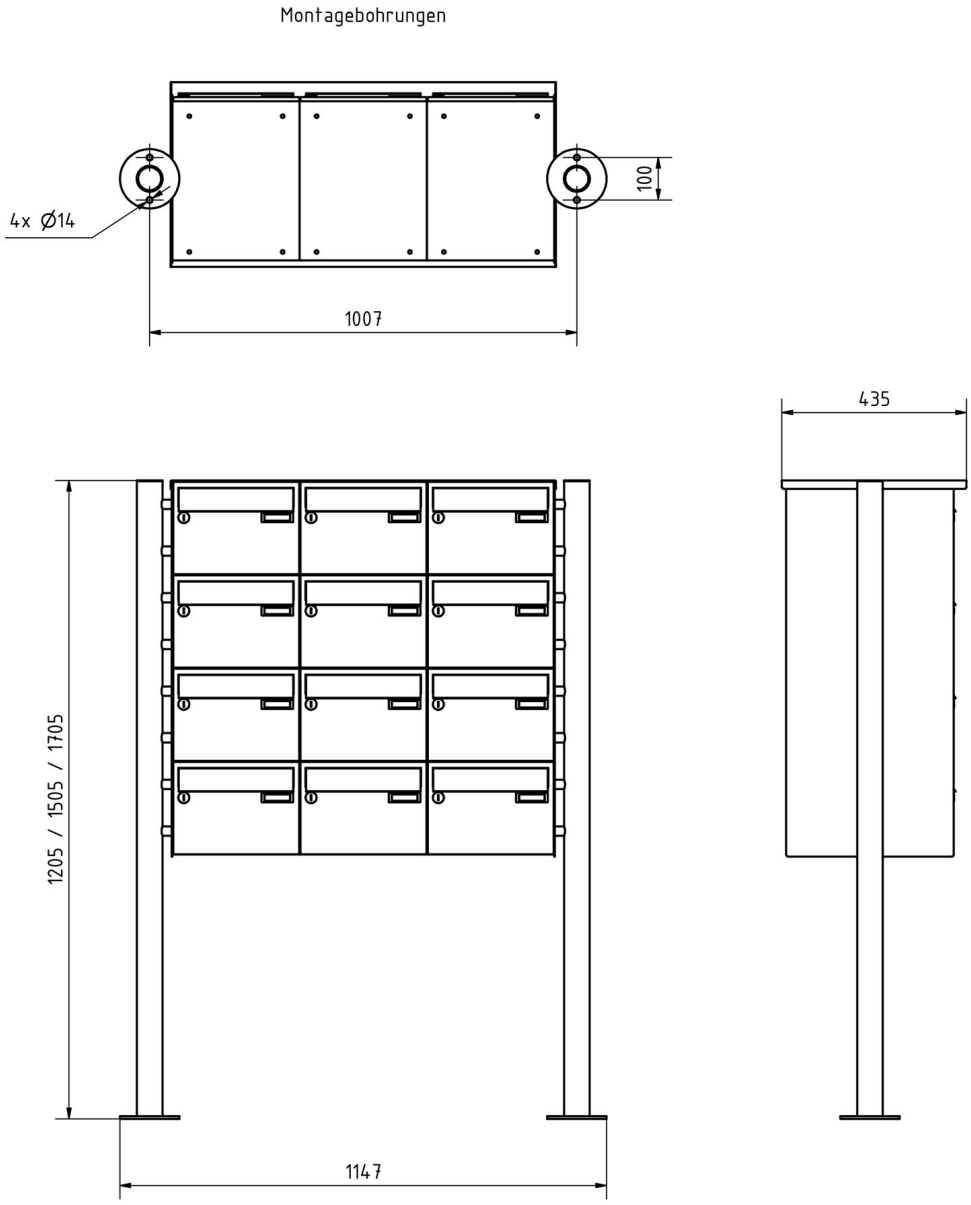


Briefkasten Manufaktur Lippe GmbH
Werler Straße 60
32105 Bad Salzuflen

www.briefkasten-manufaktur.de
info@briefkasten-manufaktur.de
Tel.: +49 5222 807110

Geschäftsführer Oliver Woineck
Ust.ID.Nr. DE303690847
Handelsregister Amtsgericht Lemgo, HRB 8618

# Weitere Bilder

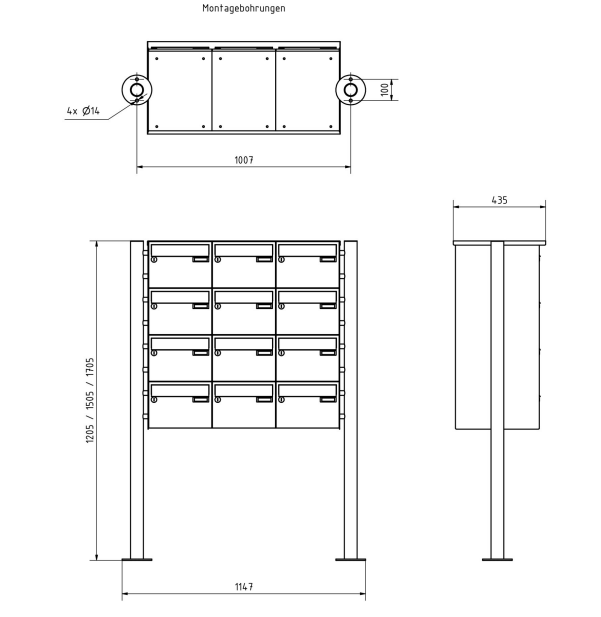

Briefkasten Manufaktur Lippe GmbH
Werler Straße 60
32105 Bad Salzuflen

www.briefkasten-manufaktur.de
info@briefkasten-manufaktur.de
Tel.: +49 5222 807110

Geschäftsführer Oliver Woineck
Ust.ID.Nr. DE303690847
Handelsregister Amtsgericht Lemgo, HRB 8618

Briefkasten Manufaktur Lippe GmbH
Werler Straße 60
32105 Bad Salzuflen

www.briefkasten-manufaktur.de
info@briefkasten-manufaktur.de
Tel.: +49 5222 807110

Geschäftsführer Oliver Woineck
Ust.ID.Nr. DE303690847
Handelsregister Amtsgericht Lemgo, HRB 8618