Selbstklebendes Piktogramm "PAKET" - RAL 7016 anthrazitgrau | RAL 7016 anthrazitgrau feinstruktur matt

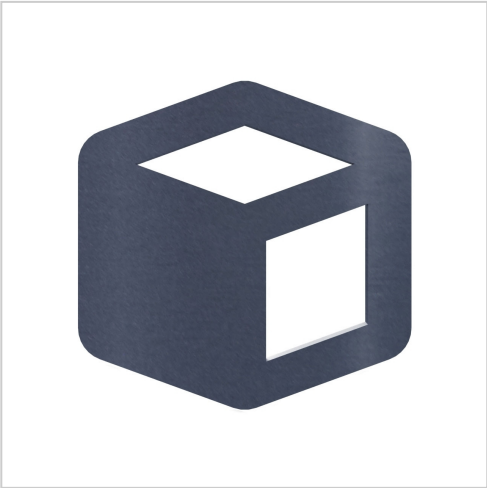

Artikelnummer 789-PIKTO-PK-7016

Produktbeschreibung

Selbstklebendes Piktogramm "PAKET" - RAL 7016 anthrazitgrau

Das selbstklebende Piktogramm „PAKET“ aus pulverbeschichtetem Edelstahl ist die ideale Ergänzung für Paketkastenanlagen und sorgt für eine eindeutige, dauerhafte Kennzeichnung der Paketfächer. Die edel geschliffene Oberfläche mit 240er Korn verleiht dem Schild ein modernes, hochwertiges Erscheinungsbild – perfekt abgestimmt auf unsere Brief- und Paketkastenanlagen. Das Piktogramm ist selbstklebend und lässt sich auf glatten Untergründen einfach, schnell und dauerhaft anbringen – ganz ohne Bohren oder Schrauben. Die hochwertige Klebefläche garantiert festen Halt – auch bei dauerhafter Nutzung im Außenbereich.

Ein entscheidender Vorteil: Das sprachunabhängige Piktogramm wird von Zustellern und Nutzern universell verstanden, unabhängig von der Muttersprache. So wird eine klare und intuitive Nutzung der Paketfächer sichergestellt – auch in Wohnanlagen mit internationalen Bewohnern oder bei wechselnden Lieferdiensten. Ideal geeignet für alle Paketfachanlagen der Briefkasten Manufaktur – für eine übersichtliche, professionelle Kennzeichnung mit langlebiger Qualität „Made in Germany“.

- Piktogramm "PAKET" aus Edelstahl 1.4301 V2A, pulverbeschichtetet in RAL 7016 anthrazitgrau feinstruktur matt.
- Selbstklebend für glatte Untergründe.
- Passend für unsere Paketfachanlagen.

Produkteigenschaften

Grundmaterial Edelstahl V2A 1.4301
Oberfläche/Farbe RAL 7016 anthrazitgrau

Abmessungen

Breite in mm 50
Höhe in mm 49,4
Tiefe in mm 2,0

Briefkasten Manufaktur Lippe GmbH
Werler Straße 60
32105 Bad Salzuflen

www.briefkasten-manufaktur.de
info@briefkasten-manufaktur.de
Tel.: +49 5222 807110

Geschäftsführer Oliver Woineck
Ust.ID.Nr. DE303690847
Handelsregister Amtsgericht Lemgo, HRB 8618

Weitere Bilder

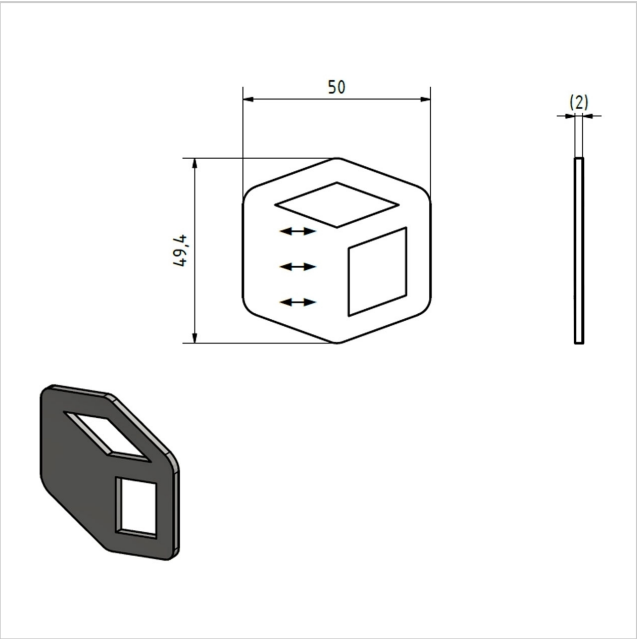

Briefkasten Manufaktur Lippe GmbH
Werler Straße 60
32105 Bad Salzuflen

www.briefkasten-manufaktur.de
info@briefkasten-manufaktur.de
Tel.: +49 5222 807110

Geschäftsführer Oliver Woineck
Ust.ID.Nr. DE303690847
Handelsregister Amtsgericht Lemgo, HRB 8618