3er Edelstahl Paketbriefkasten freistehend BASIC Plus 863X ST-R mit Paketfach 550x370 in RAL nach Wahl | mit 3 Briefkästen (1x3)

Artikelnummer 863X-ST-3-VAR

Produktbeschreibung

3er Edelstahl Paketbriefkasten freistehend BASIC Plus 863X ST-R mit Paketfach 550x370 in RAL nach Wahl

Zustellerunabhängiger Paketempfang! Jeder Paketzusteller (bspw. DHL, DPD, TNT, GLS, Hermes, o.ä.) kann diesen Paketkasten nutzen. Dieser Paketkasten ist besonders für große, aber wenige (i.d.R. 1 Stk. pro Tag) Paketsendungen geeignet.

Der Paketbriefkasten besteht aus Edelstahl V2A 1.4301, pulverbeschichtet in RAL Farbe, die Standelemente aus Edelstahl V2A 1.4301, 240er Korn geschliffen. Die sehr hochwertige Verarbeitung und das durchdachte Konzept machen diese Briefkastenanlage zu unserem Topseller. Eine Regenablaufkante zum optimalen Wasserschutz, eine Einwurfklappe mit Gummilippe, das solide Wechselnamensschild und das robuste Schloss zeichnen diesen Standbriefkasten aus. Dieser Briefkasten ist pflegeleicht und unempfindlich.

Die Briefkastenanlagen der Kollektion BASIC Plus zeichnen sich durch die konsequente Verwendung von Edelstahl V2A aus. Das Resultat ist eine sehr hohe Langlebigkeit und Nachhaltigkeit. Die Konstruktion ist durch unsere eigenen Ingenieure mit Hinblick auf hohe Flexibilität bzw. Modularität, einfache Ersatzteilmontage und unkomplizierte Selbstmontage entwickelt worden. Für alle BASIC Plus Anlagen sind Ersatzteile direkt verfügbar.

- Paketbriefkasten komplett aus Edelstahl V2A 1.4301 mit Korpus/Briefkasten/Paketfach pulverbeschichtet in RAL Farbe nach Wahl.
- Paketfach 370x550x385 mm (BHT) inkl. Paketschloss mit Einrastverschluss oder Druckverschluss. Inklusive Edelstahl Laserbeschriftung "PAKET".
- Volumen Paketfach: 77 Liter, Max. Paketmaß: 340 x 520 x 350 mm (BHT).
- Mit horizontalen Briefkästen (BHT 370x110x380mm). Entnahme von vorne, die Entnahmetüren sind von links nach rechts zu öffnen.
- Einwuf C4 quer von vorne, hier passen auch große Briefe rein, ohne zu knicken. Einwurfklappe mit Gummilippe.
- DIN EN 13724 konform.
- Inklusive 2 Schlüsseln mit Schlüsselnummer pro Einzelkasten und Wechselnamensschild (Typ 2) unter der Einwurfklappe.
- Optionale Beschriftung Hausnummer ca. 80-100mm Höhe.
- Enganliegende Seitenverkleidung mit integrierter nach vorn überstehender Regenkante, Dachblech über Seitenbleche gekantet aus 2 mm Edelstahl V2A 1.4301, pulverbeschichtet.
- Die Standelemente bestehen aus 60,0 mm Edelstahl V2A 1.4301, geschliffen zur Schraubmontage oder zum Einbetonieren.

Wichtige Information:

Die Post ist nur bei vollständigem Einwurf und geschlossener Klappe vor Feuchtigkeit und Verschmutzung geschützt. Bei bestimmten extremen Witterungsbedingungen kann dennoch Wasser eintreten (lt. DIN EN 13724 bis 1ccm). Dies ist kein Reklamationsgrund.

Briefkasten Manufaktur Lippe GmbH
Werler Straße 60
32105 Bad Salzuflen

www.briefkasten-manufaktur.de
info@briefkasten-manufaktur.de
Tel.: +49 5222 807110

Geschäftsführer Oliver Woineck
Ust.ID.Nr. DE303690847
Handelsregister Amtsgericht Lemgo, HRB 8618

Produkteigenschaften

Oberfläche/Farbe	RAL 9005 tiefschwarz, RAL 3004 purpurrot, DB 703 eisenglimmer, RAL 7016 anthrazitgrau, RAL nach Wahl (lt. Farbtabelle), RAL 9007 graualuminium, RAL 9016 verkehrsweiß
Serie	BASIC
Funktionen	Paketfach
Anzahl der Kästen	mit 1 Paketkasten, mit 3 Briefkästen
Einzelkasten nach Volumen	Normal > 10 Liter
Namensbeschriftung	Namensschild
Montageart	Freistehend
Grundmaterial	Edelstahl V2A 1.4301
Hausnummer	Hausnummer als Lasergravur
Postentnahme	Frontseitig

Abmessungen

Höhe Einzelkasten in mm	BK 110,0 | PK 550,0
Breite Einzelkasten in mm	BK 370,0 | PK 370,0
Volumen in Liter	BK 15,0 | PK 77,0
Höhe Briefeinwurfschlitz in mm	35,0
Breite Briefeinwurfschlitz in mm	325,0
Höhe Briefkastenanlage in mm	889,0
Breite Briefkastenanlage in mm	380,0
Bauhöhe in mm	1200,0 | 1500,0 | 1700,0
Gesamtbreite in mm	530,0
Tiefe in mm	390,0
Gewicht in kg	43
Lieferzustand	Lieferung erfolgt in Blöcken, Standelemente / Briefkasten geteilt

Skizze

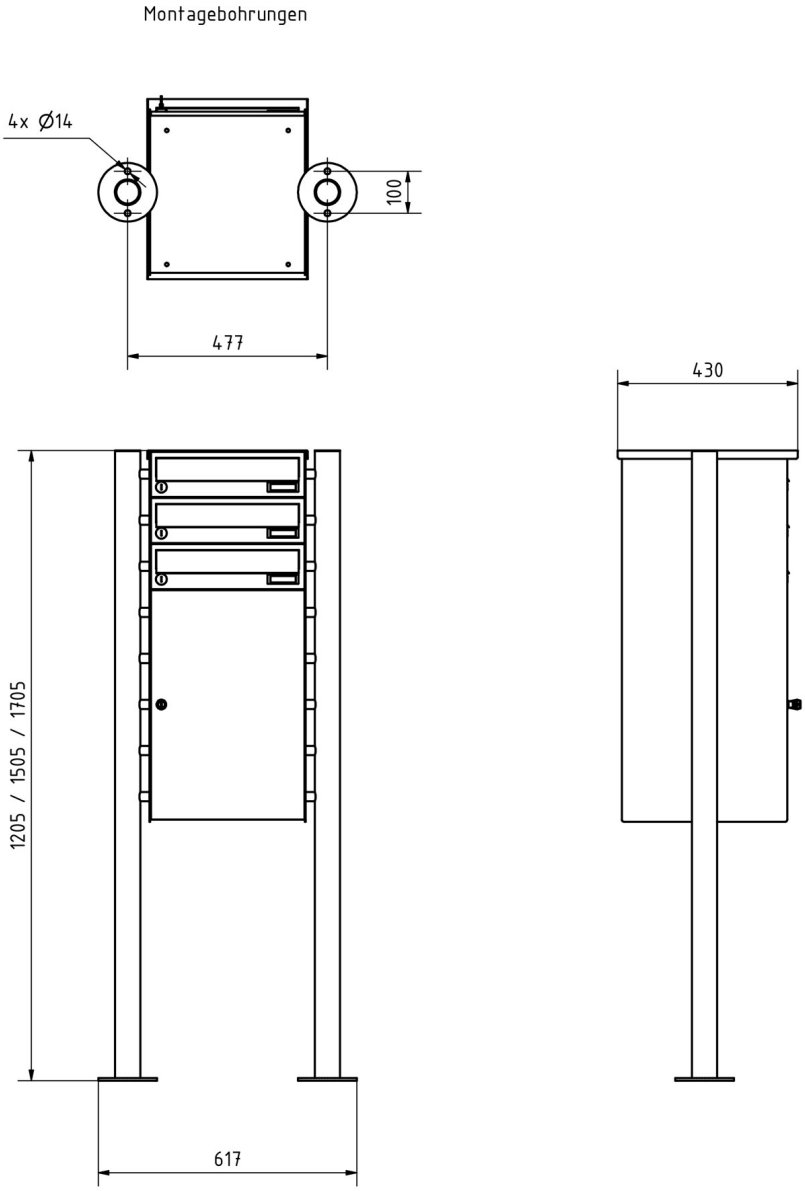

Weitere Bilder

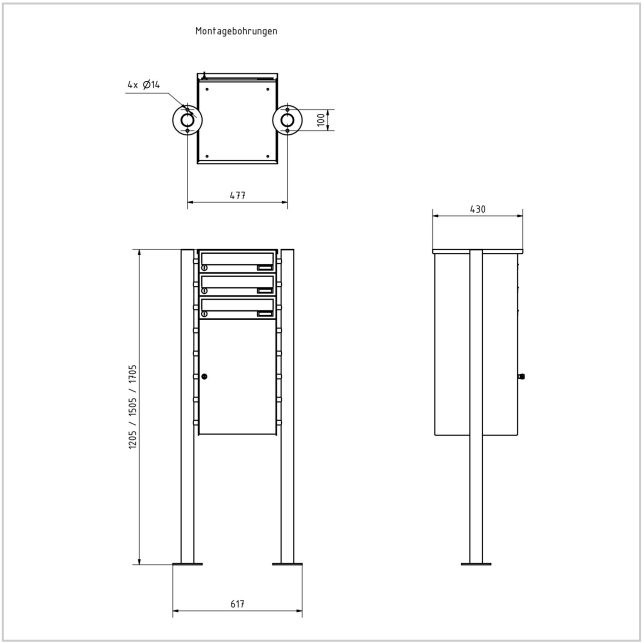

Briefkasten Manufaktur Lippe GmbH
Werler Straße 60
32105 Bad Salzuflen

www.briefkasten-manufaktur.de
info@briefkasten-manufaktur.de
Tel.: +49 5222 807110

Geschäftsführer Oliver Woineck
Ust.ID.Nr. DE303690847
Handelsregister Amtsgericht Lemgo, HRB 8618

Briefkasten Manufaktur Lippe GmbH
Werler Straße 60
32105 Bad Salzuflen

www.briefkasten-manufaktur.de
info@briefkasten-manufaktur.de
Tel.: +49 5222 807110

Geschäftsführer Oliver Woineck
Ust.ID.Nr. DE303690847
Handelsregister Amtsgericht Lemgo, HRB 8618

Briefkasten Manufaktur Lippe GmbH
Werler Straße 60
32105 Bad Salzuflen

www.briefkasten-manufaktur.de
info@briefkasten-manufaktur.de
Tel.: +49 5222 807110

Geschäftsführer Oliver Woineck
Ust.ID.Nr. DE303690847
Handelsregister Amtsgericht Lemgo, HRB 8618