6er Standbriefkasten Design BASIC Plus 380X ST-T mit Klingelkasten - RAL nach Wahl | 100mm Tiefe | mit 6 Briefkästen (2x3)

Artikelnummer 380X-P-6-SP-100

Produktbeschreibung

6er Standbriefkasten Design BASIC Plus 380X ST-T mit Klingelkasten - RAL nach Wahl

Hochwertiger Standbriefkasten für 6 Parteien made in Germany by Briefkasten Manufaktur.

Die Briefkästen bestehen aus Edelstahl V2A, pulverbeschichtet in RAL Farbe, die Standelemente aus Aluminium, pulverbeschichtet in RAL Farbe. Die sehr hochwertige Verarbeitung und das durchdachte Konzept machen diese Briefkastenanlage zu unserem Topseller. Eine Regenablaufkante zum optimalen Wasserschutz, eine durchgehende Gummilippe für leisen Einwurf, das solide Wechselnamensschild, ein praktischer Posthaltebügel und das sehr robuste Schloss zeichnen diesen Standbriefkasten aus. Dieser Briefkasten ist pflegeleicht und unempfindlich.

Die Briefkastenanlagen der Kollektion BASIC Plus zeichnen sich durch die konsequente Verwendung von Edelstahl V2A und Aluminium aus. Das Resultat ist eine sehr hohe Langlebigkeit und Nachhaltigkeit. Die Konstruktion ist durch unsere eigenen Ingenieure mit Hinblick auf hohe Flexibilität bzw. Modularität, einfache Ersatzteilmontage und unkomplizierte Selbstmontage entwickelt worden. Für alle BASIC Plus Anlagen sind Ersatzteile direkt verfügbar.

- **6er Standbriefkasten mit Briefkästen aus Edelstahl V2A, pulverbeschichtet in RAL Farbe**
- Die Anlage wird bei der Briefkasten Manufaktur erstellt. Deutsche Qualitätsfertigung "Made in Germany".
- Der Briefkasten entspricht der DIN/EN 13724. Einwurfgröße (3,5 cm x 32,5 cm) für C4 quer, hier passen auch große Briefe rein, ohne zu knicken.
- Einwurfklappe mit geräuschdämpfender Gummidichtung für sehr leisen Einwurf der Post.
- Die Türen sind von links nach rechts zu öffnen.
- Inkl. 2 Schlüssel mit Schlüsselnummer, Wechselnamensschild unter der Einwurfklappe und Posthaltebügel.
- Grosses Fassungsvermögen durch optionale Briefkastentiefe +50 mm = ca. 17 l. Geeignet für Unternehmen und Haushalte mit sehr großem Postaufkommen.
- Inkl. Seitenverkleidung + Regendach aus Edelstahl V2A, pulverbeschichtet in RAL Farbe.
- **Klingelkasten aus Edelstahl V2A, pulverbeschichtet in RAL Farbe**
- Sprechlochung mit Universaladapter. (Wechselsprechanlage/Einbaulautsprecher nicht im Lieferumfang enthalten). Wahlweise auch ohne Sprechlochung.
- Universaladapter ist für alle handelsüblichen Einbaulautsprecher geeignet (Siedle, Ritto, TCS, Busch-Jäger, Gira, Legrand Bticino, ELCOM, Auerswald, Comelit uvm.).
- Runder Edelstahl-Klingeltaster Typ: Grothe Protact, max. 24 V AC/DC, 1,5 A, IP 54 (Druckkraftbegrenzung).
- Antivandalismus - Das Namensschild ist eindrücksicher und schlagfest, der Kunststoff ist schwer entflammbar.
- Kabelzugang: Ø 10,4 mm (seitlich rechts). Unsichtbare Kabelführung durch das Standelement.
- Die Standelemente bestehen aus Aluminium-Profil, pulverbeschichtet in RAL Farbe zur Schraubmontage oder zum Einbetonieren.

Wichtige Information

Kamera oder Sprechstellenvorbereitung

Briefkasten Manufaktur Lippe GmbH
Werler Straße 60
32105 Bad Salzuflen

www.briefkasten-manufaktur.de
info@briefkasten-manufaktur.de
Tel.: +49 5222 807110

Geschäftsführer Oliver Woineck
Ust.ID.Nr. DE303690847
Handelsregister Amtsgericht Lemgo, HRB 8618

Die Sprechanlagen sind von einem Elektroinstallateur anzuschließen. Wenden Sie sich zur Planung, Einbau und Installation an den Elektroinstallateur Ihres Vertrauens.

Wasserschutz

Die Post ist nur bei vollständigem Einwurf und geschlossener Klappe vor Feuchtigkeit und Verschmutzung geschützt. Bei bestimmten extremen Witterungsbedingungen kann dennoch Wasser eintreten (lt. DIN EN 13724 bis 1ccm). Dies ist kein Reklamationsgrund.

Produkteigenschaften

Oberfläche/Farbe	RAL 9005 tiefschwarz, RAL 3004 purpurrot, DB 703 eisenglimmer, RAL 7016 anthrazitgrau, RAL nach Wahl (lt. Farbtabelle), RAL 9007 graualuminium, RAL 9016 verkehrsweiß
Serie	BASIC
Anzahl der Klingeltaster	6 Taster
Funktionskasten vorbereitet für Hersteller	GIRA, Busch Jaeger, Siedle, STR Elektronik, ELCOM, TCS, Ritto, ALGO, Telegärtner, Auerswald, Comelit
Anzahl der Kästen	mit 6 Briefkästen
Einzelkasten nach Volumen	Normal > 10 Liter
Namensbeschriftung	Namensschild
Grundmaterial	Aluminium AlMg3 W19, Edelstahl V2A 1.4301
Montageart	Freistehend
Postentnahme	Frontseitig

Abmessungen

Höhe Einzelkasten in mm	330,0
Breite Einzelkasten in mm	355,0
Volumen in Liter	12,0 | 17,0
Höhe Briefeinwurfschlitz in mm	35,0
Breite Briefeinwurfschlitz in mm	325,0
Höhe Briefkastenanlage in mm	1090,0
Breite Briefkastenanlage in mm	710,0
Bauhöhe in mm	1600,0
Gesamtbreite in mm	790,0
Tiefe in mm	100,0 | 150,0
Gewicht in kg	56
Lieferzustand	Lieferung erfolgt in Blöcken, Standelemente / Briefkasten geteilt

Skizze

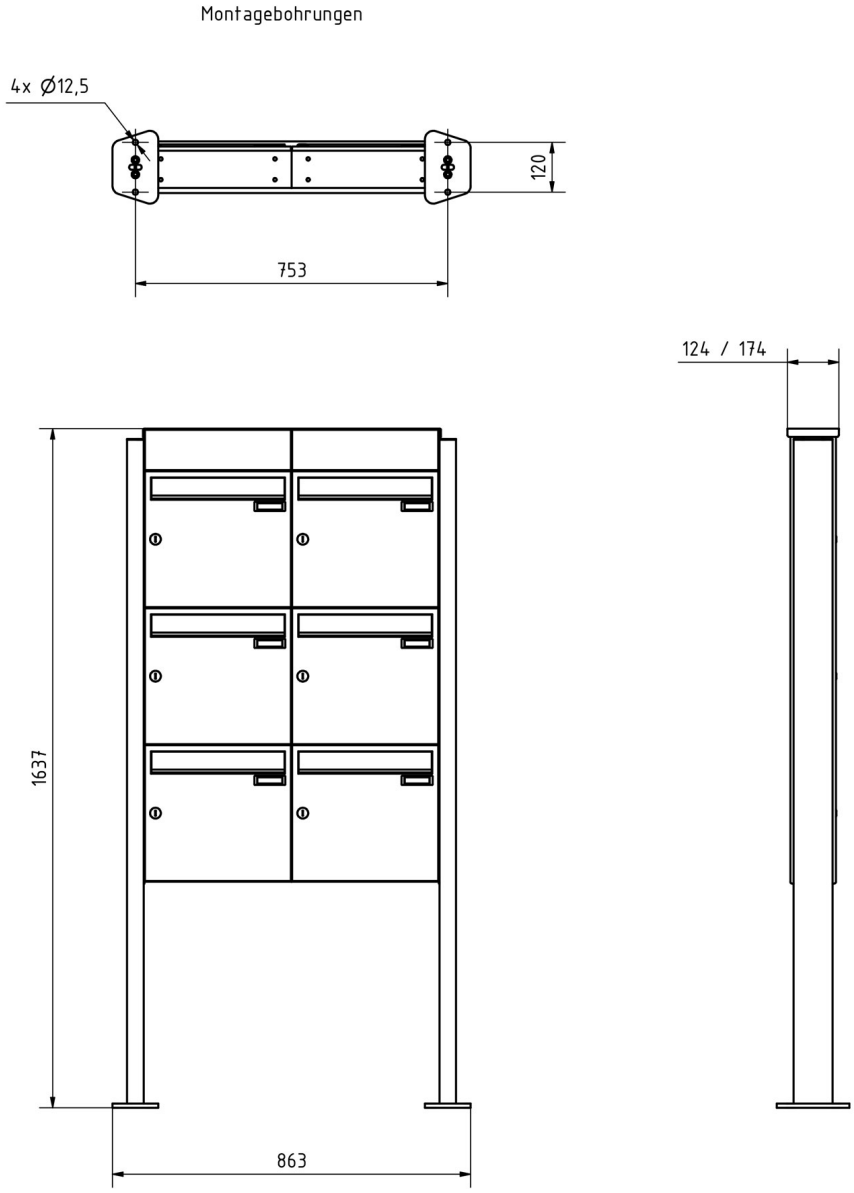

Weitere Bilder

Briefkasten Manufaktur Lippe GmbH
Werler Straße 60
32105 Bad Salzuflen

www.briefkasten-manufaktur.de
info@briefkasten-manufaktur.de
Tel.: +49 5222 807110

Geschäftsführer Oliver Woineck
Ust.ID.Nr. DE303690847
Handelsregister Amtsgericht Lemgo, HRB 8618

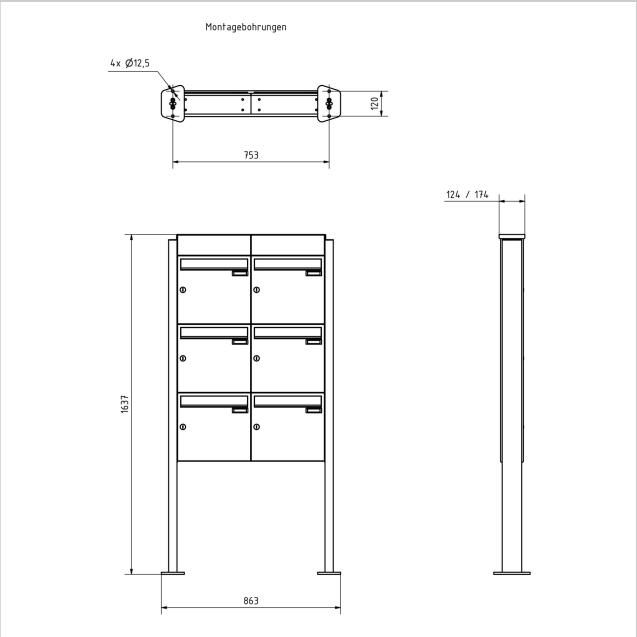

Briefkasten Manufaktur Lippe GmbH
Werler Straße 60
32105 Bad Salzuflen

www.briefkasten-manufaktur.de
info@briefkasten-manufaktur.de
Tel.: +49 5222 807110

Geschäftsführer Oliver Woineck
Ust.ID.Nr. DE303690847
Handelsregister Amtsgericht Lemgo, HRB 8618