Edelstahl Design Zaunbriefkasten DESIGNER Style BIG - Entnahme hinten

Artikelnummer 523BR

Produktbeschreibung

Edelstahl Design Zaunbriefkasten DESIGNER Style BIG

Hochwertig gefertigter Edelstahlbriefkasten der Marke Briefkasten Manufaktur im extra großen Format. Ein echter Hingucker unter den Briefkästen. Klare Linien und schnörkelloses Design zeichnen den Designer Briefkasten aus. Der Einwurf erfolgt frontseitig, die Bewohner können die Post rückseitig entnehmen. Unsere Produkte haben eine hohe Wertigkeit, zuverlässige Funktionalität und eine eigene Identität. Made by Briefkasten Manufaktur.

- Designer Edelstahl Zaunbriefkasten aus 2 mm Edelstahl V2A, geschliffen.
- Keine sichtbare Verschraubung oder Nieten.
- Rückseitige Post-Entnahmetür 240 mm x 300 mm, zu öffnen von oben nach unten. Inkl. 2 Schlüssel mit Schlüsselnummer.
- Posteinwurf von vorne, Maße Einwurf: B 35 cm x H 6,3 cm, C4 quer. Hier passen sehr große Briefe ohne zu knicken rein. Achtung kein Entnahmeschutz!
- **Ab sofort mit eingebauten Dämpfungselementen, diese lassen die Einwurfklappe langsam und leise schließen.**
- Maße Frontblende: B 45 cm x H 55 cm x T 0,2 cm. ACHTUNG die Frontblende 2 cm umlaufend überstehend.
- Maße Hinterbau: H 510 mm x B 410 x T 100 ohne Lochung. Die Lochung zur Befestigung muss bauseits erfolgen.
- Optionale Namensbeschriftung, gelasert ca. 10mm hoch.
- Optionale Hausnummernbeschriftung, gelasert ca. 100mm hoch.
- Wasserschutzblech innenliegen. Enganliegendes Regenblech beiliegend.
- Korpus ohne Befestigungslochungen(muss bauseits erfolgen!), wahlweise mit Befestigung für Stabmattenzaun.
- Inkl. Pflegetücher und Montagehilfe.

Wasserschutz

Um einen optimalen Wasserschutz Ihrer Post zu erreichen, sollte sich nach Möglichkeit der Briefkasten bzw. die Briefkastenanlage unter einem Vordach befinden.

Das Postgut ist nur dann vor Wasser geschützt, wenn es komplett im Kasten abgelegt und die Einwurfklappe geschlossen ist. Nicht vollständig eingesteckte Post ermöglicht das Eindringen von Feuchtigkeit und Schmutz in den Briefkasten. Daher ist es notwendig, ausreichend dimensionierte Briefkästen für den anstehenden Bedarf zu planen. Diese Anlage ist gegen Eindringen von Wasser nach DIN EN 13724 geschützt. Wassereintritt ist kein Reklamationsgrund.

Briefkasten Manufaktur Lippe GmbH
Werler Straße 60
32105 Bad Salzuflen

www.briefkasten-manufaktur.de
info@briefkasten-manufaktur.de
Tel.: +49 5222 807110

Geschäftsführer Oliver Woineck
Ust.ID.Nr. DE303690847
Handelsregister Amtsgericht Lemgo, HRB 8618

Produkteigenschaften

Serie	DESIGNER
Funktionen	Zeitungsablage
Grundmaterial	Edelstahl V2A 1.4301
Hausnummer	Hausnummer als Lasergravur
Montageart	Zaun
Namensbeschriftung	Namensbeschriftung als Lasergravur
Anzahl der Kästen	mit 1 Briefkasten
Oberfläche/Farbe	Geschliffen
Einzelkasten nach Volumen	Groß > 16 Liter
Postentnahme	Rückseitig

Abmessungen

Höhe Einzelkasten in mm	510,0 | 550,0
Breite Einzelkasten in mm	410,0 | 450,0
Volumen in Liter	21,0 | 31,0
Höhe Briefeinwurfschlitz in mm	65,0
Breite Briefeinwurfschlitz in mm	350,0
Tiefe in mm	100,0
Gewicht in kg	16
Lieferzustand	Lieferung erfolgt komplett montiert

Briefkasten Manufaktur Lippe GmbH
Werler Straße 60
32105 Bad Salzuflen

www.briefkasten-manufaktur.de
info@briefkasten-manufaktur.de
Tel.: +49 5222 807110

Geschäftsführer Oliver Woineck
Ust.ID.Nr. DE303690847
Handelsregister Amtsgericht Lemgo, HRB 8618

Skizze

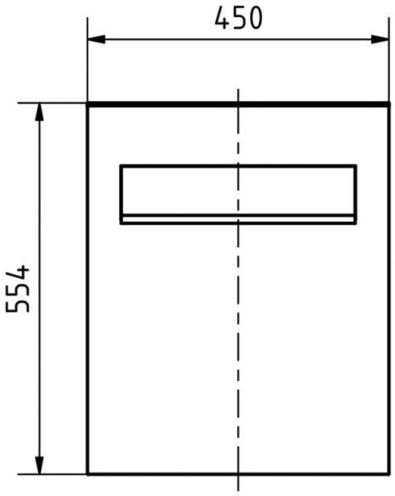

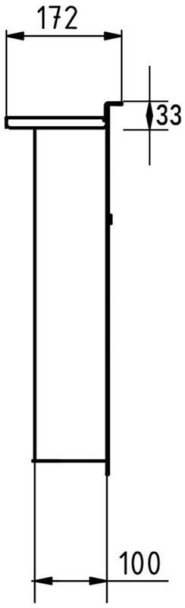

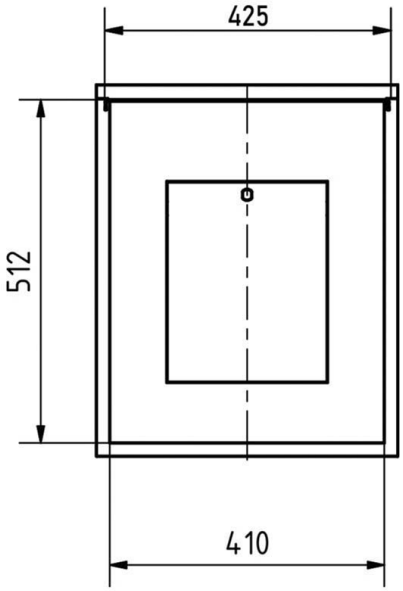

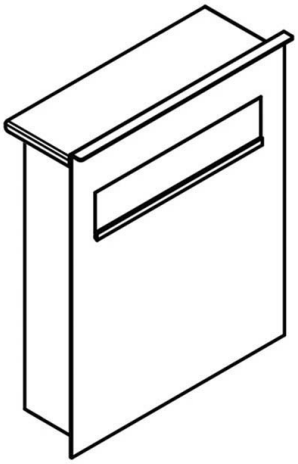

Regendach "DESIGNER" (entfällt bei Stabmattenhalterung)

Für Aufputz-, Zaun-, und Standbriefkästen der Kollektion Designer liegt ein Regendach bei. Dieses ist selbstklebend und nach erfolgreicher Montage oben auf dem Briefkasten aufzusetzen. Achten Sie dabei auf eine genaue Ausrichtung!

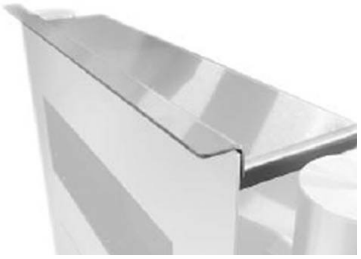

Briefkasten Manufaktur Lippe GmbH
Werler Straße 60
32105 Bad Salzuflen

www.briefkasten-manufaktur.de
info@briefkasten-manufaktur.de
Tel.: +49 5222 807110

Geschäftsführer Oliver Woineck
Ust.ID.Nr. DE303690847
Handelsregister Amtsgericht Lemgo, HRB 8618

Weitere Bilder

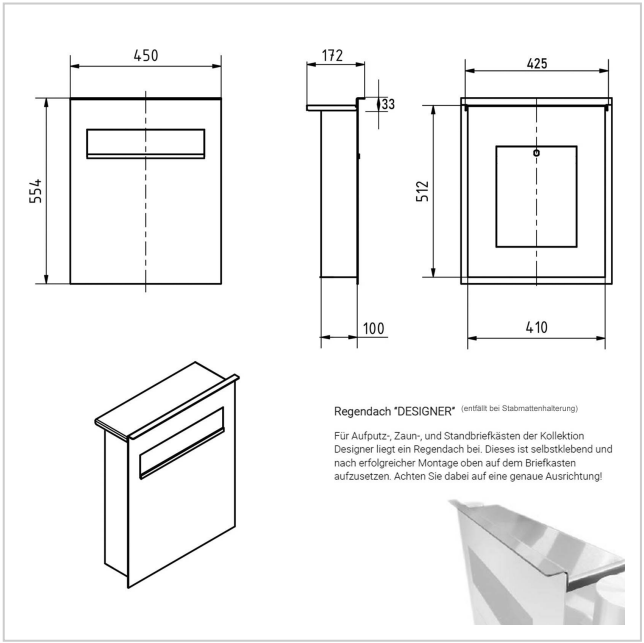

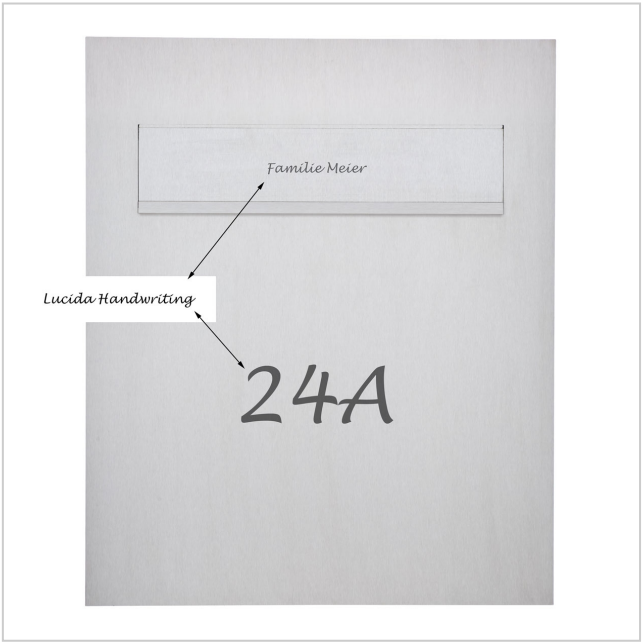

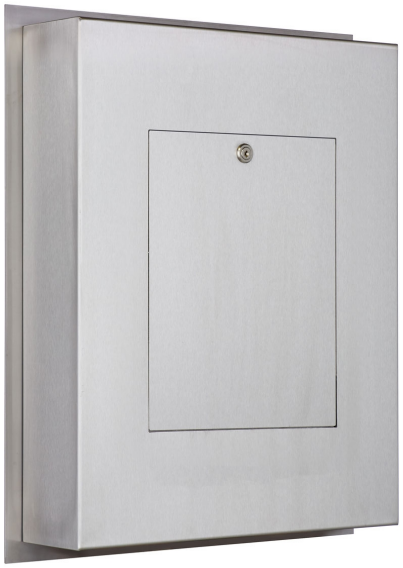

Briefkasten Manufaktur Lippe GmbH
Werler Straße 60
32105 Bad Salzuflen

www.briefkasten-manufaktur.de
info@briefkasten-manufaktur.de
Tel.: +49 5222 807110

Geschäftsführer Oliver Woineck
Ust.ID.Nr. DE303690847
Handelsregister Amtsgericht Lemgo, HRB 8618