Edelstahl Paketbriefkasten freistehend BASIC Plus 863X ST-R mit Klingelkasten & Paketfach 550x370 - RAL nach Wahl | ohne Zeitungsfach

Artikelnummer 863X-ST-1-SP-VAR

Produktbeschreibung

Edelstahl Paketbriefkasten freistehend BASIC Plus 863X ST-R mit Klingelkasten & Paketfach 550x370 - RAL nach Wahl

Der innovative BASIC Paketkasten mit Klingelkasten für eine Klingel- Gegensprechanlage (optionale Kamera) jetzt komplett aus Edelstahl in RAL oder DB Farbe pulverbeschichtet und dem einem dezenten Paketschloss.

Zustellerunabhängiger Paketempfang! Jeder Paketzusteller (bspw. DHL, DPD, TNT, GLS, Hermes, o.ä.) kann diesen Paketkasten nutzen. Dieser Paketkasten ist besonders für große, aber wenige (i.d.R. 1 Stk. pro Tag) Paketsendungen geeignet.

Der Paketbriefkasten besteht aus Edelstahl V2A 1.4301, pulverbeschichtet in RAL Farbe, die Standelemente aus Edelstahl V2A 1.4301, 240er Korn geschliffen. Die sehr hochwertige Verarbeitung und das durchdachte Konzept machen diese Briefkastenanlage zu unserem Topseller. Eine Regenablaufkante zum optimalen Wasserschutz, eine Einwurfklappe mit Gummilippe, das solide Wechselnamensschild und das robuste Schloss zeichnen diesen Standbriefkasten aus. Dieser Briefkasten ist pflegeleicht und unempfindlich.

Die Briefkastenanlagen der Kollektion BASIC Plus zeichnen sich durch die konsequente Verwendung von Edelstahl V2A aus. Das Resultat ist eine sehr hohe Langlebigkeit und Nachhaltigkeit. Die Konstruktion ist durch unsere eigenen Ingenieure mit Hinblick auf hohe Flexibilität bzw. Modularität, einfache Ersatzteilmontage und unkomplizierte Selbstmontage entwickelt worden. Für alle BASIC Plus Anlagen sind Ersatzteile direkt verfügbar.

Briefkasten Manufaktur Lippe GmbH
Werler Straße 60
32105 Bad Salzuflen

www.briefkasten-manufaktur.de
info@briefkasten-manufaktur.de
Tel.: +49 5222 807110

Geschäftsführer Oliver Woineck
Ust.ID.Nr. DE303690847
Handelsregister Amtsgericht Lemgo, HRB 8618

- **Paketbriefkasten komplett aus Edelstahl V2A 1.4301 mit Korpus/Briefkasten/Paketfach pulverbeschichtet in RAL Farbe nach Wahl**
- Paketfach 370x550x385 mm (BHT) inkl. Paketschloss mit Einrastverschluss oder Druckverschluss. Inklusive Edelstahl Laserbeschriftung "PAKET".
- Volumen Paketfach: 77 Liter, Max. Paketmaß: 340 x 520 x 350 mm (BHT).
- Briefkasten 370x110x385 mm (BHT). Entnahme von vorne, die Entnahmetür ist von links nach rechts zu öffnen.
- Einwuf C4 quer von vorne, hier passen auch große Briefe rein, ohne zu knicken. Einwurfklappe mit Gummilippe.
- DIN EN 13724 konform.
- Inklusive 2 Schlüsseln mit Schlüsselnummer pro Einzelkasten und Wechselnamensschild (Typ 2) unter der Einwurfklappe.
- Optionale Beschriftung Hausnummer ca. 80-100mm Höhe.
- Enganliegende Seitenverkleidung mit integrierter nach vorn überstehender Regenkante, Dachblech über Seitenbleche gekantet aus 2 mm Edelstahl V2A 1.4301, pulverbeschichtet.
- **Klingelkasten aus Edelstahl V2A 1.4301, pulverbeschichtet in RAL Farbe nach Wahl**
- Sprechlochung mit Universaladapter. (Wechselsprechanlage/Einbaulautsprecher nicht im Lieferumfang enthalten). Wahlweise auch ohne Sprechlochung.
- Universaladapter ist für alle handelsüblichen Einbaulautsprecher geeignet (Siedle, Ritto, TCS, Busch-Jäger, Gira, Legrand Bticino, ELCOM, Auerswald, Comelit uvm.).
- Runder Edelstahl-Klingeltaster Typ: Grothe Protact, max. 24 V AC/DC, 1,5 A, IP 54 (Druckkraftbegrenzung).
- Antivandalismus - Das Namensschild ist eindrücksicher und schlagfest, der Kunststoff ist schwer entflammbar.
- Kabelzugang: Ø 14,0 mm (seitlich rechts). Unsichtbare Kabelführung durch das Standelement.
- Die Standelemente bestehen aus 60,0 mm Edelstahl V2A 1.4301, geschliffen zur Schraubmontage oder zum Einbetonieren.

Wichtige Information:

Die Post ist nur bei vollständigem Einwurf und geschlossener Klappe vor Feuchtigkeit und Verschmutzung geschützt. Bei bestimmten extremen Witterungsbedingungen kann dennoch Wasser eintreten (lt. DIN EN 13724 bis 1ccm). Dies ist kein Reklamationsgrund.

Produkteigenschaften

Oberfläche/Farbe	RAL 9005 tiefschwarz, RAL 3004 purpurrot, DB 703 eisenglimmer, RAL 7016 anthrazitgrau, RAL nach Wahl (lt. Farbtabelle), RAL 9007 graualuminium, RAL 9016 verkehrsweiß
Serie	BASIC
Anzahl der Klingeltaster	1 Taster, 2 Taster, 3 Taster
Funktionen	Lichttaster, Kamera, Sprechstelle, Paketfach
Funktionskasten vorbereitet für Hersteller	GIRA, Busch Jaeger, Siedle, STR Elektronik, ELCOM, TCS, Ritto, ALGO, Telegärtner, Auerswald, Legrand Bticino
Einzelkasten nach Volumen	Normal > 10 Liter
Namensbeschriftung	Namensschild
Montageart	Freistehend
Grundmaterial	Edelstahl V2A 1.4301
Hausnummer	Hausnummer als Lasergravur
Postentnahme	Frontseitig
Anzahl der Kästen	mit 1 Briefkasten

Abmessungen

Höhe Einzelkasten in mm	BK 110,0 | PK 550,0
Breite Einzelkasten in mm	BK 370,0 | PK 370,0
Volumen in Liter	BK 15,0 | PK 77,0
Höhe Briefeinwurfschlitz in mm	35,0
Breite Briefeinwurfschlitz in mm	325,0
Höhe Briefkastenanlage in mm	777,0
Breite Briefkastenanlage in mm	380,0
Bauhöhe in mm	1200,0 | 1500,0 | 1700,0
Gesamtbreite in mm	530,0
Tiefe in mm	390,0
Gewicht in kg	38
Lieferzustand	Lieferung erfolgt in Blöcken, Standelemente / Briefkasten geteilt

Skizze

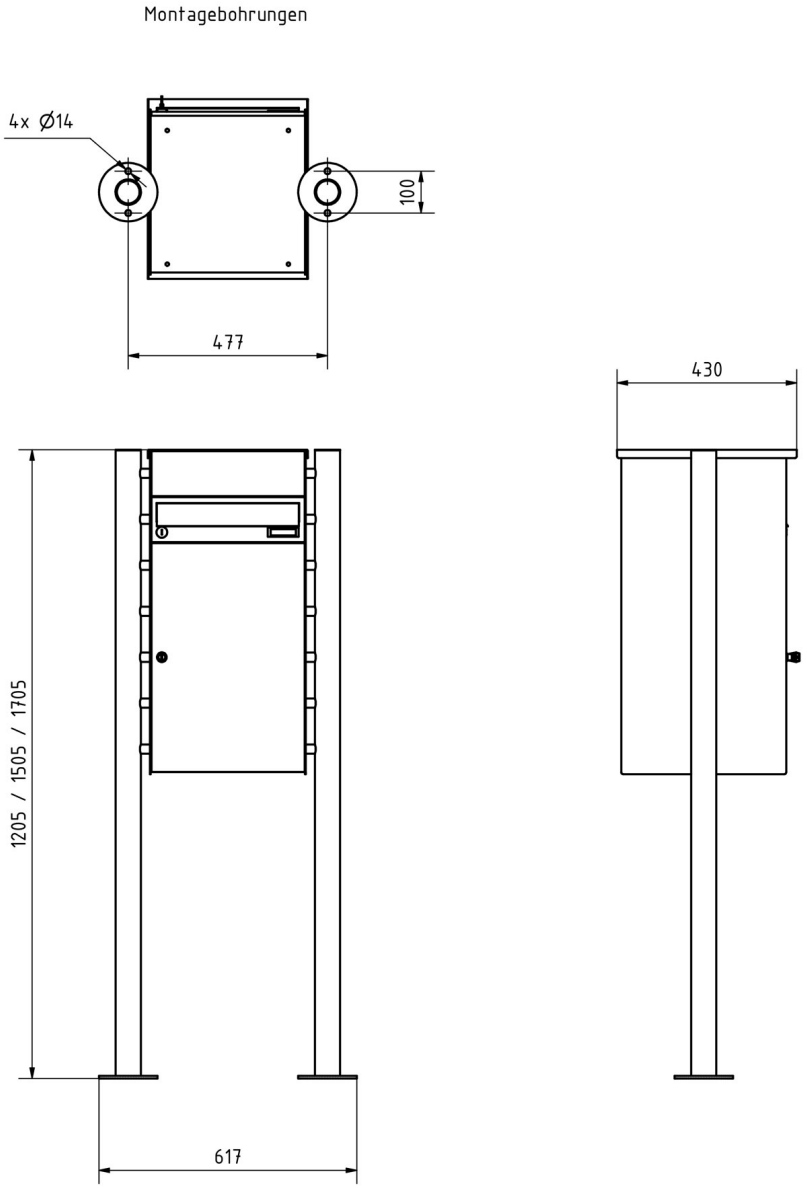

Weitere Bilder

Briefkasten Manufaktur Lippe GmbH
Werler Straße 60
32105 Bad Salzuflen

www.briefkasten-manufaktur.de
info@briefkasten-manufaktur.de
Tel.: +49 5222 807110

Geschäftsführer Oliver Woineck
Ust.ID.Nr. DE303690847
Handelsregister Amtsgericht Lemgo, HRB 8618

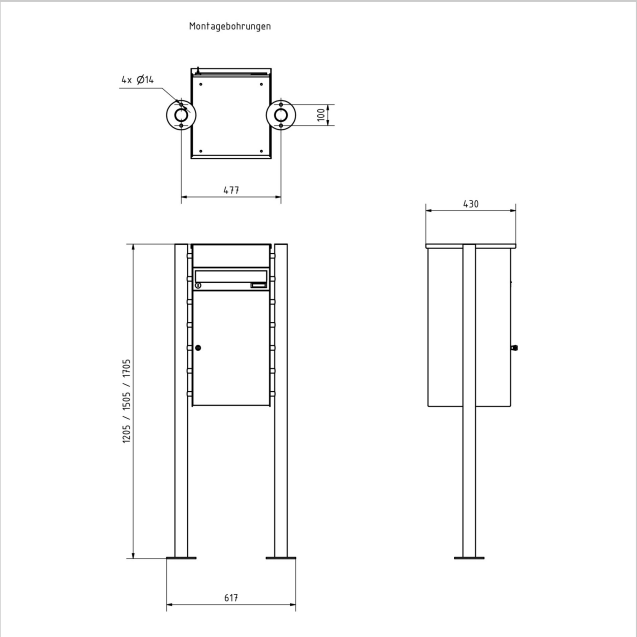

Briefkasten Manufaktur Lippe GmbH
Werler Straße 60
32105 Bad Salzuflen

www.briefkasten-manufaktur.de
info@briefkasten-manufaktur.de
Tel.: +49 5222 807110

Geschäftsführer Oliver Woineck
Ust.ID.Nr. DE303690847
Handelsregister Amtsgericht Lemgo, HRB 8618

Briefkasten Manufaktur Lippe GmbH
Werler Straße 60
32105 Bad Salzuflen

www.briefkasten-manufaktur.de
info@briefkasten-manufaktur.de
Tel.: +49 5222 807110

Geschäftsführer Oliver Woineck
Ust.ID.Nr. DE303690847
Handelsregister Amtsgericht Lemgo, HRB 8618