Design Standbriefkasten & Zeitungsfach SCHILLER SMALL VA7016 - Edelstahl V2A & RAL 7016 | Türanschlag links * Schloß rechts

Artikelnummer 138SST-VA7016-SR

Produktbeschreibung

Design Standbriefkasten mit Zeitungsfach - Modell 138SST-VA7016 - Edelstahl V2A, geschliffen & RAL 7016 anthrazitgrau

Entdecken Sie unseren eleganten Standbriefkasten, gefertigt aus hochwertigem Edelstahl, ideal für jedes moderne Zuhause oder Büro. Dieser Briefkasten vereint ästhetische Eleganz mit funktionaler Robustheit und ist in verschiedenen RAL Farben nach Ihrer Wahl pulverbeschichtet, um sich perfekt in Ihr Außendesign einzufügen.

Die Frontblende ist aus 2 mm dickem Edelstahl gefertigt und ist in 24oer Korn geschliffen. Der Korpus aus 1,25 mm dickem Edelstahl bietet optimalen Rostschutz und ist in RAL 7016 anthrazitgrau pulverbeschichtet. Der Korpus aus 1,25 mm dickem Edelstahl bietet optimalen Rostschutz und ist ebenfalls in Ihrer Wunschfarbe erhältlich. Der Standbriefkasten verfügt über eine elegante Rechteck-Standsäule, massiv gefertigt aus 2 mm Edelstahl V2A 1.4301. Die Säule ist pulverbeschichtet in einer RAL Farbe Ihrer Wahl und kann sowohl durch Schraubmontage als auch zum Einbetonieren installiert werden, was Ihnen Flexibilität bei der Platzierung bietet. Das hochwertige seitliche Schloss des Briefkastens inkludiert 2 Schlüssel mit Schlüsselnummer. Er ist erhältlich mit links angeschlagener Tür (Schloss rechts) oder Tür rechts angeschlagen (Schloss links), um eine einhändige Bedienung zu ermöglichen und Ihnen die Wahl zu lassen, welche Seite für Sie praktischer ist. Der Briefeinwurf von oben ist ideal für C4 Umschläge und schützt Ihre Post optimal vor Witterungseinflüssen. Zusätzlich ist die Briefeinwurfklappe mit Gummipuffern ausgestattet, um störendes Klappern zu verhindern. Zu den besonderen Merkmalen gehört ein praktisches Zeitungsfach mit den Maßen Breite 320 mm x Höhe 85 mm x Tiefe 90 mm. Es ist beidseitig offen und inkludiert einen Deckel zum einseitigen Verschließen, um Ihre Zeitungen und Magazine geschützt und leicht zugänglich zu halten.

Die Maße des Briefkastenkorpus betragen 335x320 mm (Höhe x Breite), die der Frontplatte 360x340 mm (Höhe x Breite). Zu jeder Briefkastenanlage gehören standardmäßig 2 Schlüssel.

- Hochwertig gefertigter Edelstahl Briefkasten mit Zeitungsfach zur Standmontage.
- Maß Zeitungsfach B 320 mm x H 85 mm x T 90 mm. Beidseitig offen. Inkl. Deckel zum einseitigen Verschließen.
- Frontblende aus 2 mm Edelstahl V2A 1.4301, 240er Korn geschliffen.
- Erhältlich mit links angeschlagener Tür (Schloss rechts) oder Tür rechts angeschlagen (Schloss links).
- Hochwertiges Schloss seitlich inkl. 2 Schlüssel mit Schlüsselnummer.
- Korpus 1,25mm, Edelstahl, pulverlackiert in RAL 7016 anthrazitgrau feinstruktur, matt.
- Post-Einwurf von oben, Einwurfgröße passend für C4 Umschläge.
- Optimaler Wasserschutz.
- Optionale Namensbeschriftung, gelasert ca. 8-25mm hoch.
- Optionale Hausnummernbeschriftung, gelasert ca. 60-100mm hoch.
- Die Standsäule besteht aus B 80 mm x T 40 mm Edelstahl V2A 1.4301, geschliffen zur Schraubmontage.

Briefkasten Manufaktur Lippe GmbH
Werler Straße 60
32105 Bad Salzuflen

www.briefkasten-manufaktur.de
info@briefkasten-manufaktur.de
Tel.: +49 5222 807110

Geschäftsführer Oliver Woineck
Ust.ID.Nr. DE303690847
Handelsregister Amtsgericht Lemgo, HRB 8618

Produkteigenschaften

Serie	SCHILLER
Funktionen	Zeitungsablage
Einzelkasten nach Volumen	Normal > 10 Liter
Montageart	Freistehend
Grundmaterial	Edelstahl V2A 1.4301, Edelstahl 1.4016 (nichtrostender magnetischer Edelstahl)
Hausnummer	Hausnummer als Lasergravur
Namensbeschriftung	Namensbeschriftung als Lasergravur
Postentnahme	Frontseitig
Anzahl der Kästen	mit 1 Briefkasten

Abmessungen

Höhe Einzelkasten in mm	Korpus mit ZF 420,0 | Frontplatte 360,0 | Zeitungsfach 85,0
Breite Einzelkasten in mm	Korpus mit ZF 320,0 | Frontplatte 340,0 | Zeitungsfach 320,0
Volumen in Liter	10
Höhe Briefeinwurfschlitz in mm	32,0
Breite Briefeinwurfschlitz in mm	305,0
Bauhöhe in mm	1200,0
Tiefe in mm	90,0 + 40,0 Standelement + 10,0 Frontblende
Gewicht in kg	17
Lieferzustand	Lieferung erfolgt in Blöcken, Standelemente / Briefkasten geteilt

Skizze

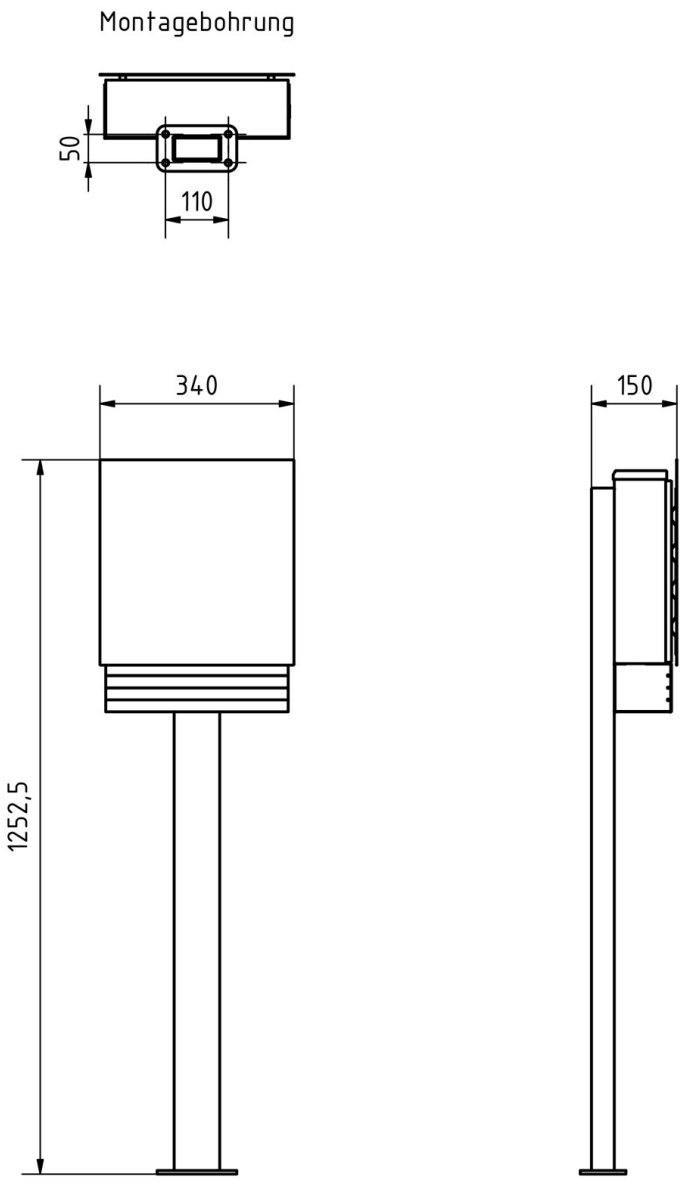

Briefkasten Manufaktur Lippe GmbH
Werler Straße 60
32105 Bad Salzuflen

www.briefkasten-manufaktur.de
info@briefkasten-manufaktur.de
Tel.: +49 5222 807110

Geschäftsführer Oliver Woineck
Ust.ID.Nr. DE303690847
Handelsregister Amtsgericht Lemgo, HRB 8618

Weitere Bilder

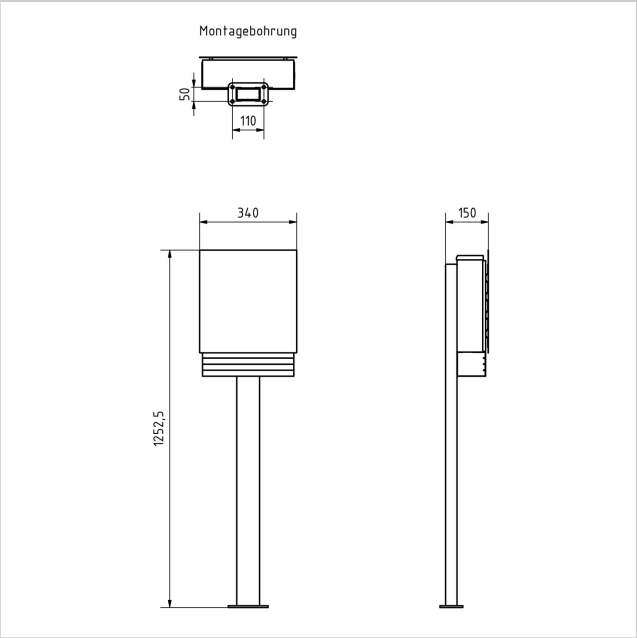

Briefkasten Manufaktur Lippe GmbH
Werler Straße 60
32105 Bad Salzuflen

www.briefkasten-manufaktur.de
info@briefkasten-manufaktur.de
Tel.: +49 5222 807110

Geschäftsführer Oliver Woineck
Ust.ID.Nr. DE303690847
Handelsregister Amtsgericht Lemgo, HRB 8618

Briefkasten Manufaktur Lippe GmbH
Werler Straße 60
32105 Bad Salzuflen

www.briefkasten-manufaktur.de
info@briefkasten-manufaktur.de
Tel.: +49 5222 807110

Geschäftsführer Oliver Woineck
Ust.ID.Nr. DE303690847
Handelsregister Amtsgericht Lemgo, HRB 8618