Design Aufputz Briefkasten GRIMM - Farbe nach Wahl - GIRA System 106 - Sprechanlage - AUDIO Komplettset | Gira System 106 Komplettset Audio | ? Farbe nach Wahl | Oben | Aufputz

Artikelnummer 562-AP-SPO-1-SF-GI106KSA

Produktbeschreibung

Design Briefkasten GRIMM mit GIRA System 106 Sprechanlage – Ein Meisterwerk der Briefkasten Manufaktur

Der Design Aufputz Briefkasten GRIMM vereint modernes Design mit erstklassiger Verarbeitung – ideal für anspruchsvolle Bauherren und Architekten, die eine elegante Lösung für die Integration des Gira Systems 106 suchen. Gefertigt aus hochwertigem Edelstahl und vollständig „Made in Germany“ von der Briefkasten Manufaktur Lippe, steht dieses Modell für Langlebigkeit, Funktionalität und stilvolle Optik. Die pulverbeschichtete Frontblende aus 2 mm Edelstahl V2A (1.4301) in Wunschfarbe überzeugt durch ein zeitloses Erscheinungsbild und hohe Korrosionsbeständigkeit. Das flächenbündige Design ermöglicht eine nahtlose Integration von bis zu drei GIRA 106 Systemmodulen über ein durchdachtes Haltesystem. 3 GIRA Systemmodule sind enthalten, so kann der Briefkasten direkt eingesetzt werden. Die passende GIRA Wohnungsstation und das Steuergerät zur Vervollständigung dieses Briefkastens sind enthalten. Die Module können durch das einfache Haltesystem nachträglich beliebig ausgetauscht werden.

Der Briefkasten GRIMM® ist nicht nur ein optisches Highlight, sondern auch im Bereich Funktionalität und Qualität ganz vorne. Dank des innovativen Push-Key-Schlosses lässt sich der Briefkasten einfach und komfortabel mit einer Hand bedienen. Öffnen Sie die Tür mit einem Drücken und schließen Sie die Tür ohne den Einsatz eines Schlüssels. Dabei ist das Schloss optimal vor Witterungseinflüssen geschützt. Zusätzlich bietet der Briefkasten ein intelligentes Entnahmesystem: Die Tür öffnet sich von oben nach unten, wodurch die Post sicher im Kasten bleibt und Ihne nicht entgegen fallen kann. Auch der Einwurf erfolgt komfortabel von vorne, wobei hochwertige Achsdämpfer für ein sanftes Schließen der Einwurfklappe sorgen. Besonder einzigartig ist der GRIMM durch das Doppelkasten-System: Der Aufputzkorpus aus pulverbeschichtetem Edelstahl V2A (1.4301) wird zuerst installiert, während die Blende nach Abschluss der Montagearbeiten eingesetzt werden kann. Die abgesetzte Blende bietet zudem optimalen Schutz gegen Regen und andere Umwelteinflüsse.

Dank der DIN/EN 13724 Norm ist der GRIMM ideal für große Briefe im C4-Format geeignet, die ohne Knicke eingelegt werden können. Der Briefkasten GRIMM® überzeugt durch seine langlebige Qualität, zeitloses Design und durchdachte Funktionalität.

- Hochwertiger Briefkasten komplett aus Edelstahl zur Aufputzmontage.
- Frontblende aus 2 mm Edelstahl V2A 1.4301, pulverbeschichtet.
- Qualitätsfertigung – Made in Germany by Briefkasten Manufaktur Lippe.
- Inkl. GIRA Wohnungsstation & Steuergerät beiliegend, System 106 Türstationsmodul & Info- bzw. Blindmodul.
- Innovatives Push-Key-Schloss inklusive 2 Schlüssel mit Schlüsselnummer, angenehmes Verschließen ohne Schlüssel, optimal vor Witterung geschützt.
- Die Entnahmetür mit Öffnungsbegrenzer öffnet von oben nach unten, um zu verhindern, dass Ihnen die Post entgegenfällt.
- Frontseitiger Einwurf mit hochwertigen Achsdämpfern für sehr leisen Einwurf der Post.
- DIN/EN 13724 konformer Briefkasten, Einwurfgröße (3,5 cm x 32,5 cm) für C4 quer – auch große Briefe bleiben unversehrt. Zusätzlicher Entnahmeschutz aus Edelstahl integriert.
- Optimaler Witterungsschutz durch abgesetzte Blende.
- Doppelkasten-System: Ideal für die Aufputzmontage. Die Blende kann nach Abschluss der Bauarbeiten bequem installiert werden.
- Aufputzkasten aus 2mm Edelstahl V2A 1.4301, pulverbeschichtet.

GIRA

Image not found or type unknown

Info-Modul Gira System 106 - 5560 920

- Für Hausnummern, die gut sichtbar herausgestellt werden sollen.

Türstationsmodul Gira System 106 - 5565 920

- Kompaktes Sprachmodul mit integriertem Ruftaster für die Kommunikation zwischen innen und außen.
- Ein hochwertiges Mikrofon und ein wetterfester Lautsprecher sorgen für gute Verständigung.
- Spannungsversorgung über 2-Draht Bus. Zusätzlicher Anschluss für ZV (z. B. notwendig ab 3. Kameramodul).
- Alle anderen System 106 Module (außer Sprachmodul) werden über das Türstationsmodul mit Spannung versorgt.

Wohnungsstation AP Gira 1250XX

- Komplett vormontierte Wohnungsstation Aufputz, dadurch schnelle und saubere Installation.
- Designvielfalt durch Integration in das Schalterprogramm, dadurch einheitliches Erscheinungsbild von Türkommunikation und Elektroinstallation.
- Montage sowohl mit als auch ohne Abdeckrahmen.
- Einfache Montage durch steckbare Schraubklemmen auf der Montageplatte. Die Kontaktierung zur Wohnungsstation erfolgt beim Aufstecken der Wohnugsstation auf die Montageplatte.
- Einfache Demontage der Wohnungsstation bei Renovierungsarbeiten.
- Befestigungslöcher für die Montage.
- Signalübertragung und Versorgung der Wohnungsstation über verpolungssicheren und kurzschlussfesten 2-Draht-Bus.
- Parallelschaltung von bis zu drei Wohnungsstationen möglich (bei Spannungsversorgung über 2-Draht-Bus).
- Einmann-Inbetriebnahme durch einfache Inbetriebnahme-Prozedur.
- Ruftonunterscheidung zwischen Türruf, Internruf und Etagenruf.
- Auswahl von fünf verschiedenen Ruftonmelodien, die einzelnen Ruftasten individuell zugeordnet werden können.
- Freisprechfunktion (sprachgesteuertes Gegensprechen mit Echo- und Hintergrund-geräuschunterdrückung).
- Durchsetzfunktion bei lauten Umgebungsgeräuschen während der Sprechverbindung.
- Mithörsperre.
- Bedientasten mit integrierten Leuchtdioden zur Zustandsanzeige.

Steuergerät Audio REG Gira 128700

- Versorgung des verpolungssicheren und kurzschlussfesten 2-Draht-Busses.
- Selbstrückstellende elektronische Kurzschluss- und Überlasterkennung der Betriebsspannungen und des Busanschlusses.
- Tasten für System- und Türöffnerprogrammierung.
- LED-Statusanzeigen für Betrieb, Überlast, Systemprogrammierung und Türöffnerprogrammierung.
- AC 12 V Ausgang zur Spannungsversorgung eines handelsüblichen Türöffners.
- Permanenter AC 12 V Ausgang zur Spannungsversorgung eines TKS-TK-Gateways.
- Relaisausgang zum Schalten eines Türöffners mit eigener Spannungsversorgung.
- Türöffnerschaltzeit stufenlos von 1 bis 10 s einstellbar.

Wichtige Information:

Um einen optimalen Wasserschutz Ihrer Post zu erreichen, sollte sich nach Möglichkeit der Briefkasten bzw. die Briefkastenanlage unter einem Vordach befinden.

Das Postgut ist nur dann vor Wasser geschützt, wenn es komplett im Kasten abgelegt und die Einwurfklappe geschlossen ist. Nicht vollständig eingesteckte Post ermöglicht das Eindringen von Feuchtigkeit und Schmutz in den Briefkasten. Diese Anlage ist gegen Eindringen von Wasser nach DIN EN 13724 geschützt. Wassereintritt ist kein Reklamationsgrund.

Produkteigenschaften

Oberfläche/Farbe	RAL 9005 tiefschwarz, RAL 3004 purpurrot, DB 703 eisenglimmer, RAL 7016 anthrazitgrau, RAL nach Wahl (lt. Farbtabelle), RAL 9007 graualuminium, RAL 9016 verkehrsweiß
Serie	GRIMM
Anschlusstechnik	2-Draht
Anzahl der Klingeltaster	1 Taster
Funktionen	Sprechstelle
Funktionskasten vorbereitet für Hersteller	GIRA
Grundmaterial	Edelstahl V2A 1.4301, Edelstahl 1.4016 (nichtrostender magnetischer Edelstahl)
Hausnummer	Hausnummer als Lasergravur
Namensbeschriftung	Namensbeschriftung als Lasergravur
Postentnahme	Frontseitig
Anzahl der Kästen	mit 1 Briefkasten
Einzelkasten nach Volumen	Groß > 16 Liter
Montageart	Aufputz

Abmessungen

Höhe Einzelkasten in mm	460,0
Breite Einzelkasten in mm	410,0
Volumen in Liter	26,0
Höhe Briefeinwurfschlitz in mm	35,0
Breite Briefeinwurfschlitz in mm	325,0
Höhe Briefkastenanlage in mm	760,0
Breite Briefkastenanlage in mm	460,0
Tiefe in mm	150,0
Gewicht in kg	19
Lieferzustand	Lieferung erfolgt montiert

Skizze

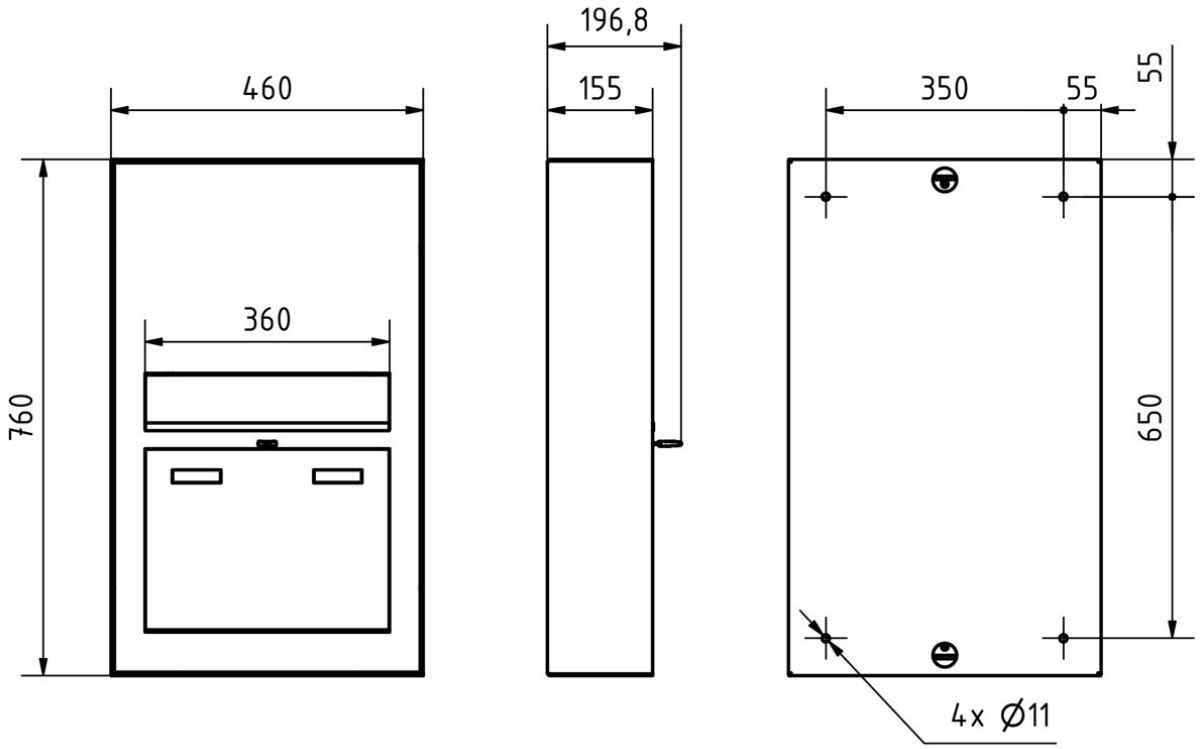

Briefkasten Manufaktur Lippe GmbH
Werler Straße 60
32105 Bad Salzuflen

www.briefkasten-manufaktur.de
info@briefkasten-manufaktur.de
Tel.: +49 5222 807110

Geschäftsführer Oliver Woineck
Ust.ID.Nr. DE303690847
Handelsregister Amtsgericht Lemgo, HRB 8618

Weitere Bilder

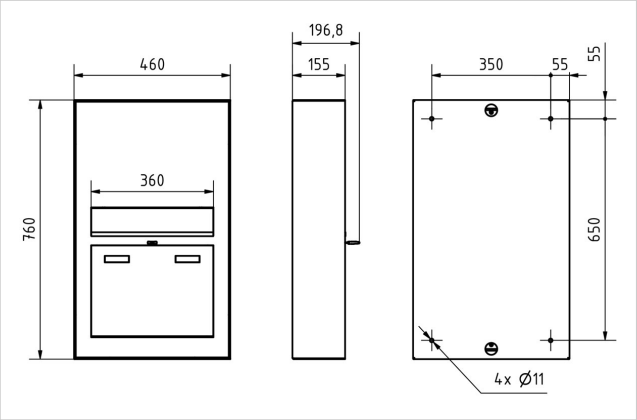

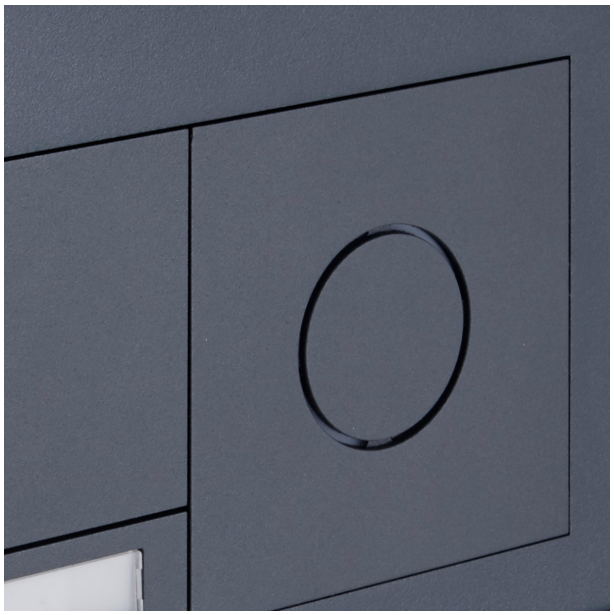

Briefkasten Manufaktur Lippe GmbH
Werler Straße 60
32105 Bad Salzuflen

www.briefkasten-manufaktur.de
info@briefkasten-manufaktur.de
Tel.: +49 5222 807110

Geschäftsführer Oliver Woineck
Ust.ID.Nr. DE303690847
Handelsregister Amtsgericht Lemgo, HRB 8618