Ladekabel spiralisiert Typ 2 / Typ 2 - Länge 4m - 3 Phasen - 32A - Mode 3 | Typ 2 / Typ 2 | Länge 4m | spiralisiert

Artikelnummer 609ZB-EC-SP-C2C2-4

Produktbeschreibung

Ladekabel spiralisiert Typ 2 / Typ 2 - Länge 4m - 3 Phasen - 32A - Mode 3

Sicher und schnell: Mit dem PHOENIX CONTACT Mode 3 Ladekabel Typ 2 / Typ 2 laden Sie mit bis zu 22 Kilowatt Ihr Elektroauto auf – an der eigenen Wallbox oder unterwegs an einer öffentlichen Stromtankstelle. Der Typ-2-Anschluss hat sich mittlerweile bei den meisten E-Fahrzeugmodellen, die in Deutschland verkauft werden, etabliert.

Die beiden Typenbezeichnungen stehen für die Stecker des eCables. Der Typ-2-Stecker gehört in die Ladesäule oder -box, der andere Typ-2-Stecker muss zum Anschluss Ihres E-Autos passen. Der dreiphasige Stecker ist EU-Standard und hat eine maximale Ladeleistung von 22 Kilowatt.

- In ganz Europa kompatibel mit Ladepunkten mit Typ-2-Buchse
- Volle Flexibilita?t mit 4 Meter spiralisierter Kabella?nge
- Hergestellt in Deutschland

Technische Daten

- Kabellänge: 4,0m
- Farbe: schwarz/grau
- Für alle Elektroautos und Plug-in-Hybride mit Typ-2-Stecker (europäischer Standard: IEC 62196-2).
- Stecker Infrastrukturseite: IEC-Typ 2-Stecker (männlich) gemäß DIN EN 62196-2; 1p+N+PE und Signalkontakte PP+CP
- Stecker Fahrzeugseite: IEC-Typ 2-Stecker (weiblich) gemäß IEC/DIN EN 62196-2; 3p+N+PE und Signalkontakte PP+CP
- Leistung: Drehstrom 480 V AC, dreiphasig, max. 32A, max. 26,6 kW

E-Autos mit Typ-2-Anschluss (Stand 03/2020)

- BMW i3
- BYD e6
- Mercedes Benz B250e
- Hyundai ioniq
- Opel Ampera-e
- Renault ZOE
- Renault Kangoo Z.E.
- Smart ED BR453 (Coupé, Forfour, Cabrio)
- Tesla Model S
- Tesla Model X
- Volkswagen eGolf (2017)
- Volkwagen eUp

Produkteigenschaften

Anschlusstyp	Typ 2 Steckdose
Phasen	3, 1
Nennstrom	16 … 32 A, 16A
Kabellänge	4,0m
max. Ladeleistung	22kW

Abmessungen

Gewicht in kg	4,5

Briefkasten Manufaktur Lippe GmbH
Werler Straße 60
32105 Bad Salzuflen

www.briefkasten-manufaktur.de
info@briefkasten-manufaktur.de
Tel.: +49 5222 807110

Geschäftsführer Oliver Woineck
Ust.ID.Nr. DE303690847
Handelsregister Amtsgericht Lemgo, HRB 8618

Weitere Bilder

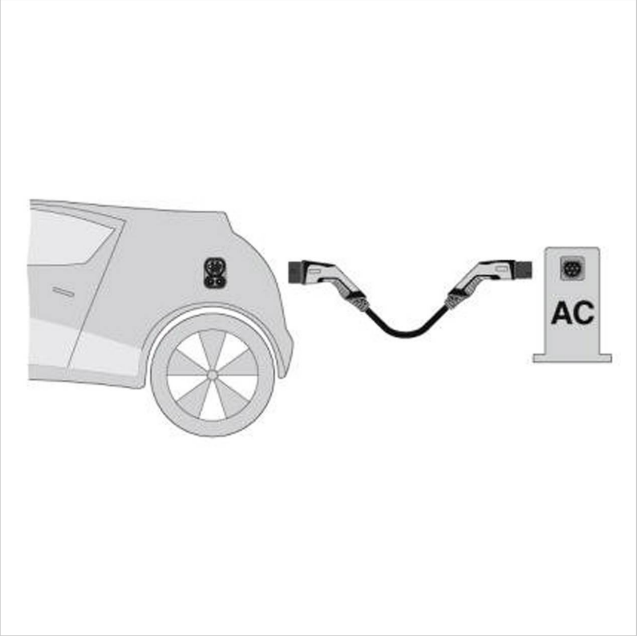

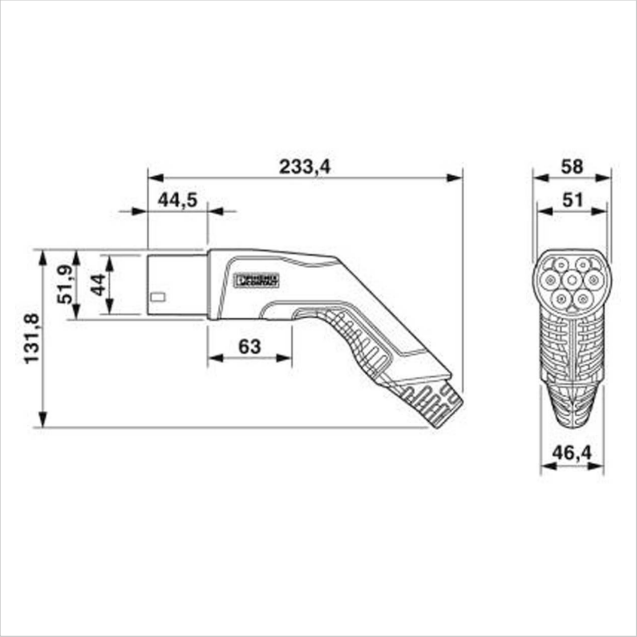

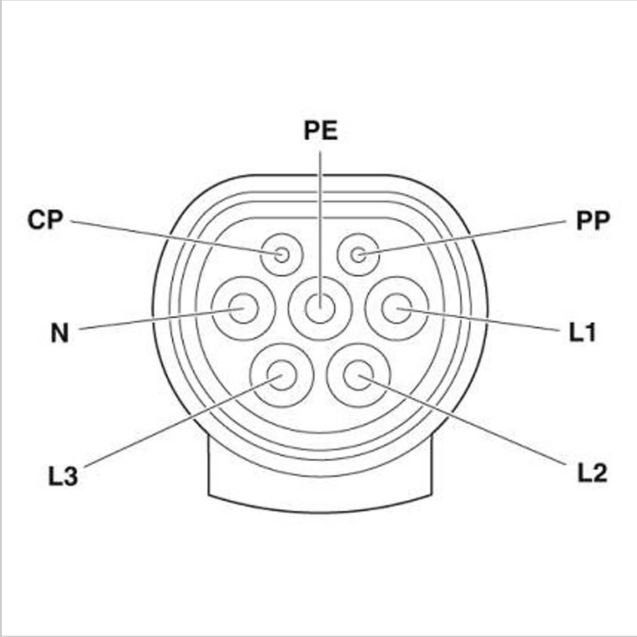

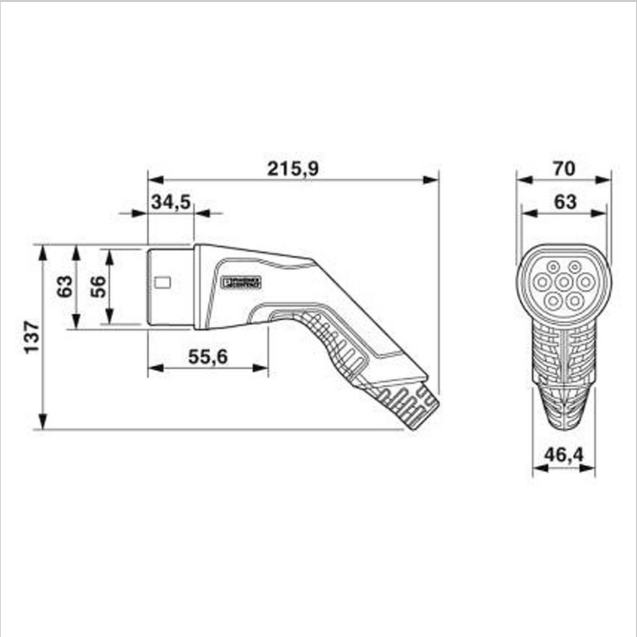

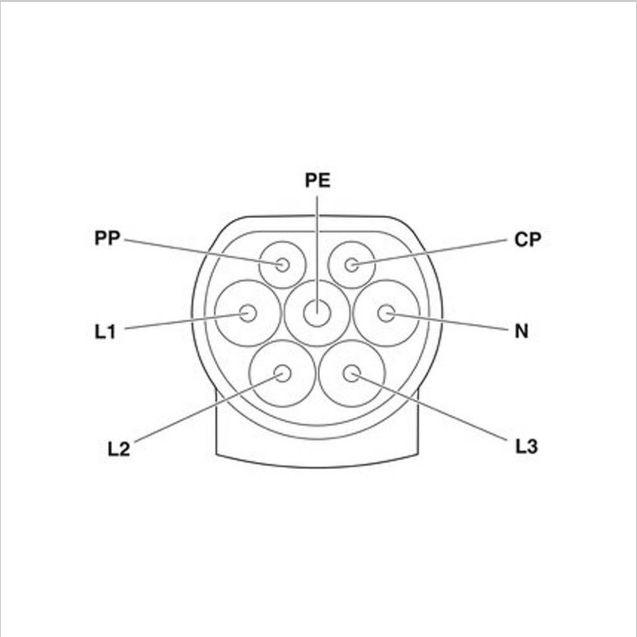

Briefkasten Manufaktur Lippe GmbH
Werler Straße 60
32105 Bad Salzuflen

www.briefkasten-manufaktur.de
info@briefkasten-manufaktur.de
Tel.: +49 5222 807110

Geschäftsführer Oliver Woineck
Ust.ID.Nr. DE303690847
Handelsregister Amtsgericht Lemgo, HRB 8618