Edelstahl Fahrrad-Anlehnbügel ACHIM - Edelstahl V2A geschliffen | 1x Traverse | Edelstahl, geschliffen

Artikelnummer 671-VA

Produktbeschreibung

Edelstahl Fahrrad-Anlehnbügel ACHIM - Edelstahl V2A geschliffen

Der edle Anlehnbügel ACHIM erweckt durch die runden Formen ein organisches Erscheinungsbild, das in jede modern gestalte Umgebung passt. Der Anlehnbügel ist komplett aus Edelstahl V2A .4301 geschliffen gefertigt. Material und Verarbeitung zeichnen sich durch höchste Qualität aus. Dauerhafte Witterungsbeständigkeit und absolute Robustheit gegen hohe mechanische Belastungen sind bei diesem Anlehnbügel für Fahrräder selbstverständlich. Zudem ermöglicht der Anlehnbügel ACHIM ein diebstahlsicheres Abstellen der Fahrräder, da alle Bauteile verschweisst werden.

- Anlehnbügel komplett aus Edelstahl V2A 1.4301, 240er Korn geschliffen.
- Der Anlehnbügel wird bei der Briefkasten Manufaktur erstellt. Deutsche Qualitätsfertigung "Made in Germany".
- Die Standsäulen und Traversen bestehen aus 60,3 mm Edelstahl V2A 1.4301, 240er Korn geschliffen wahlweise zur Schraubmontage oder zum Einbetonieren.

Produkteigenschaften

Montageart	Freistehend
Grundmaterial	Edelstahl V2A 1.4301
Oberfläche/Farbe	Geschliffen

Abmessungen

Bauhöhe in mm	900,0
Gesamtbreite in mm	970,0 (ohne Fussplatte)
Tiefe in mm	60,0 (ohne Fussplatte)
Gewicht in kg	18
Lieferzustand	Lieferung erfolgt montiert

Briefkasten Manufaktur Lippe GmbH
Werler Straße 60
32105 Bad Salzuflen

www.briefkasten-manufaktur.de
info@briefkasten-manufaktur.de
Tel.: +49 5222 807110

Geschäftsführer Oliver Woineck
Ust.ID.Nr. DE303690847
Handelsregister Amtsgericht Lemgo, HRB 8618

Skizze

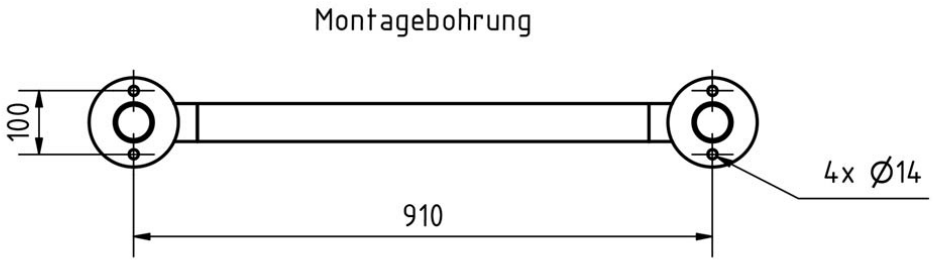

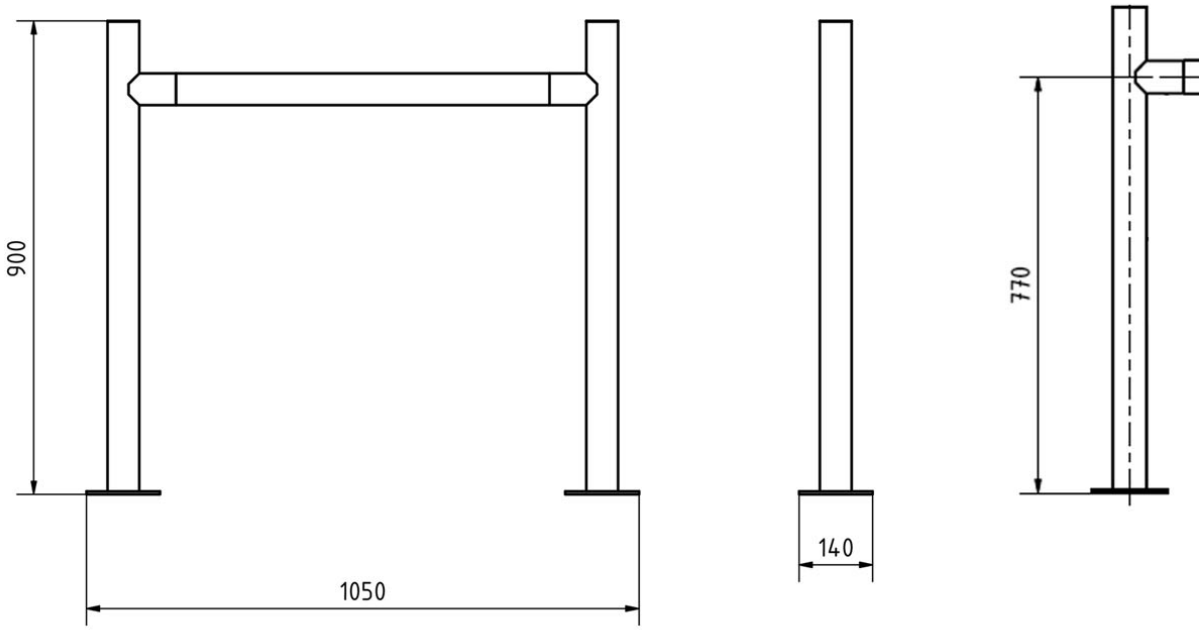

Briefkasten Manufaktur Lippe GmbH
Werler Straße 60
32105 Bad Salzuflen

www.briefkasten-manufaktur.de
info@briefkasten-manufaktur.de
Tel.: +49 5222 807110

Geschäftsführer Oliver Woineck
Ust.ID.Nr. DE303690847
Handelsregister Amtsgericht Lemgo, HRB 8618

Weitere Bilder

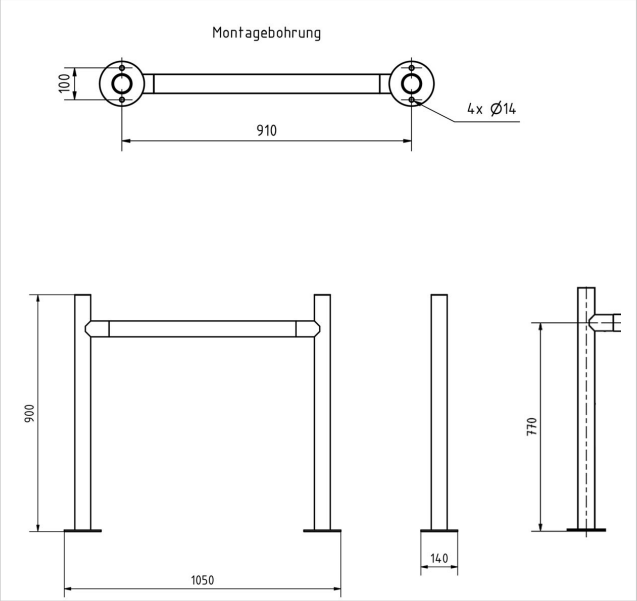

Briefkasten Manufaktur Lippe GmbH
Werler Straße 60
32105 Bad Salzuflen

www.briefkasten-manufaktur.de
info@briefkasten-manufaktur.de
Tel.: +49 5222 807110

Geschäftsführer Oliver Woineck
Ust.ID.Nr. DE303690847
Handelsregister Amtsgericht Lemgo, HRB 8618