Design Aufputz Briefkasten GRIMM - Edelstahl geschliffen | Edelstahl, geschliffen | Aufputz

Artikelnummer 562-AP-1-VA

Produktbeschreibung

Design Briefkasten GRIMM® – Ein Meisterwerk der Briefkasten Manufaktur

Der Design Briefkasten GRIMM® ist der perfekte Hingucker für jeden Eingangsbereich. Mit klaren Linien und einem schnörkellosen Design überzeugt dieser Briefkasten auf ganzer Linie. Entwickelt mit über 21 Jahren Erfahrung im Briefkastenbau, vereint der GRIMM® das Beste aus unserer DESIGNER- und GOETHE®-Kollektion. Die flächenbündige Optik des DESIGNER Briefkastens trifft auf modernste Schließtechnik und optimalen Witterungsschutz, wie er bei der GOETHE®-Kollektion zu finden ist.

Der Briefkasten GRIMM® ist nicht nur ein optisches Highlight, sondern auch im Bereich Funktionalität und Qualität ganz vorne. Dank des innovativen Push-Key-Schlosses lässt sich der Briefkasten einfach und komfortabel mit einer Hand bedienen. Öffnen Sie die Tür mit einem Drücken und schließen Sie die Tür ohne den Einsatz eines Schlüssels. Dabei ist das Schloss optimal vor Witterungseinflüssen geschützt. Zusätzlich bietet der Briefkasten ein intelligentes Entnahmesystem: Die Tür öffnet sich von oben nach unten, wodurch die Post sicher im Kasten bleibt und Ihne nicht entgegen fallen kann. Auch der Einwurf erfolgt komfortabel von vorne, wobei hochwertige Achsdämpfer für ein sanftes Schließen der Einwurfklappe sorgen. Besonder einzigartig ist der GRIMM durch das Doppelkasten-System: Der Aufputzkorpus aus geschliffenem Edelstahl V2A (1.4301) wird zuerst installiert, während die Blende nach Abschluss der Montagearbeiten eingesetzt werden kann. Die abgesetzte Blende bietet zudem optimalen Schutz gegen Regen und andere Umwelteinflüsse.

Dank der DIN/EN 13724 Norm ist der GRIMM ideal für große Briefe im C4-Format geeignet, die ohne Knicke eingelegt werden können. Der Briefkasten GRIMM® überzeugt durch seine langlebige Qualität, zeitloses Design und durchdachte Funktionalität.

- Hochwertiger Briefkasten komplett aus Edelstahl zur Aufputzmontage.
- Frontblende aus 2 mm Edelstahl V2A 1.4301, geschliffen.
- Qualitätsfertigung – Made in Germany by Briefkasten Manufaktur Lippe.
- Innovatives Push-Key-Schloss inklusive 2 Schlüssel mit Schlüsselnummer, angenehmes Verschließen ohne Schlüssel, optimal vor Witterung geschützt.
- Die Entnahmetür mit Öffnungsbegrenzer öffnet von oben nach unten, um zu verhindern, dass Ihnen die Post entgegenfällt.
- Frontseitiger Einwurf mit hochwertigen Achsdämpfern für sehr leisen Einwurf der Post.
- DIN/EN 13724 konformer Briefkasten, Einwurfgröße (3,5 cm x 32,5 cm) für C4 quer – auch große Briefe bleiben unversehrt. Zusätzlicher Entnahmeschutz aus Edelstahl integriert.
- Optimaler Witterungsschutz durch abgesetzte Blende.
- Optionale Namensbeschriftung ca. 15-20mm hoch.
- Optionale Hausnummernbeschriftung ca. 70-80mm hoch.
- Doppelkasten-System: Ideal für die Aufputzmontage. Die Blende kann nach Abschluss der Bauarbeiten bequem installiert werden.
- Aufputzkasten aus 2mm Edelstahl V2A 1.4301, geschliffen.

Wichtige Information:

Um einen optimalen Wasserschutz Ihrer Post zu erreichen, sollte sich nach Möglichkeit der Briefkasten bzw. die Briefkastenanlage unter einem Vordach befinden.

Das Postgut ist nur dann vor Wasser geschützt, wenn es komplett im Kasten abgelegt und die Einwurfklappe geschlossen ist. Nicht vollständig eingesteckte Post ermöglicht das Eindringen von Feuchtigkeit und Schmutz in den Briefkasten. Diese Anlage ist gegen Eindringen von Wasser nach DIN EN 13724 geschützt. Wassereintritt ist kein Reklamationsgrund.

Produkteigenschaften

Serie	GRIMM
Grundmaterial	Edelstahl V2A 1.4301, Edelstahl 1.4016 (nichtrostender magnetischer Edelstahl)
Hausnummer	Hausnummer als Lasergravur
Namensbeschriftung	Namensbeschriftung als Lasergravur
Postentnahme	Frontseitig
Anzahl der Kästen	mit 1 Briefkasten
Oberfläche/Farbe	Geschliffen, RAL 9007 graualuminium
Einzelkasten nach Volumen	Groß > 16 Liter
Montageart	Unterputz

Abmessungen

Höhe Einzelkasten in mm	460,0
Breite Einzelkasten in mm	410,0
Volumen in Liter	26,0
Höhe Briefeinwurfschlitz in mm	35,0
Breite Briefeinwurfschlitz in mm	325,0
Höhe Briefkastenanlage in mm	510,0
Breite Briefkastenanlage in mm	460,0
Tiefe in mm	150,0
Gewicht in kg	26
Lieferzustand	Lieferung erfolgt montiert

Skizze

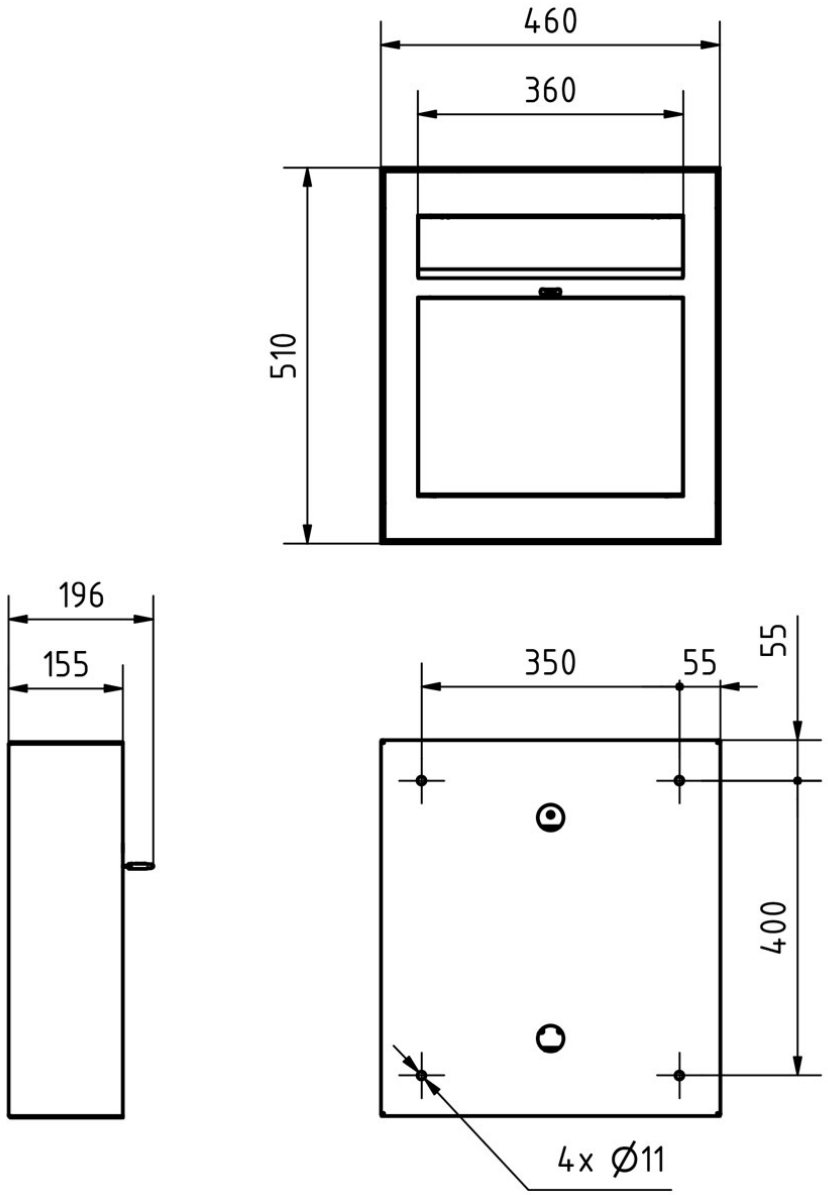

Briefkasten Manufaktur Lippe GmbH
Werler Straße 60
32105 Bad Salzuflen

www.briefkasten-manufaktur.de
info@briefkasten-manufaktur.de
Tel.: +49 5222 807110

Geschäftsführer Oliver Woineck
Ust.ID.Nr. DE303690847
Handelsregister Amtsgericht Lemgo, HRB 8618

Weitere Bilder

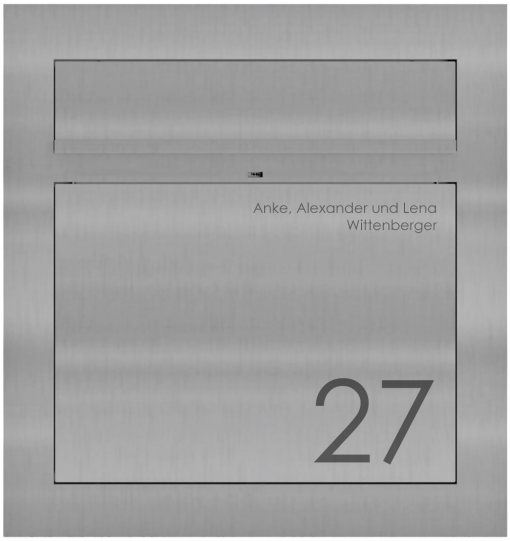

Briefkasten Manufaktur Lippe GmbH
Werler Straße 60
32105 Bad Salzuflen

www.briefkasten-manufaktur.de
info@briefkasten-manufaktur.de
Tel.: +49 5222 807110

Geschäftsführer Oliver Woineck
Ust.ID.Nr. DE303690847
Handelsregister Amtsgericht Lemgo, HRB 8618

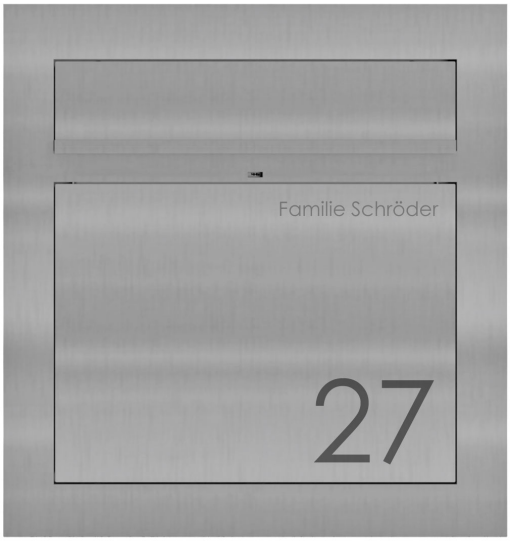

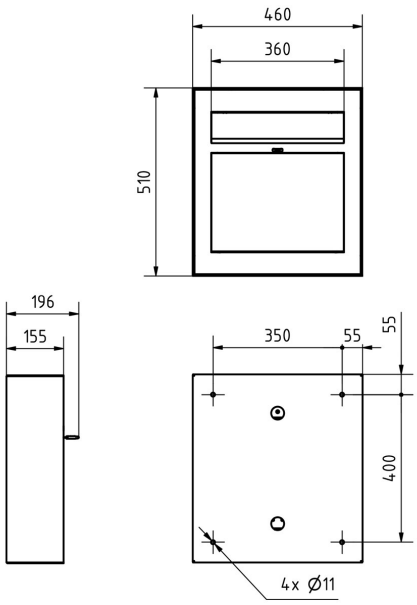

Briefkasten Manufaktur Lippe GmbH
Werler Straße 60
32105 Bad Salzuflen

www.briefkasten-manufaktur.de
info@briefkasten-manufaktur.de
Tel.: +49 5222 807110

Geschäftsführer Oliver Woineck
Ust.ID.Nr. DE303690847
Handelsregister Amtsgericht Lemgo, HRB 8618