2er Briefkastenanlage freistehend Design BASIC 385P-7016 ST-T - RAL 7016 anthrazitgrau | RAL 7016 anthrazitgrau feinstruktur matt | 300x110x385 mm (BxHxT) - ?? Normal 12 Liter | mit 2 Briefkästen (1x2)

Artikelnummer 385P-7016-2S

Produktbeschreibung

2er Briefkastenanlage freistehend Design BASIC 385P-7016 inkl. Seitenverkleidung & Regendach - Briefkästen waagerecht - Anthrazit-Grau RAL 7016

Moderner Standbriefkasten für 2 Parteien made in Germany by Briefkasten Manufaktur.

Die Briefkästen bestehen aus verzinktem Stahl, pulverbeschichtet in RAL 7016 Anthrazit-Grau, die Standelemente aus eloxiertem Aluminium-Profil, pulverbeschichtet in RAL 7016 anthrazitgrau und sind massiv gefertigt und zugleich sehr elegant. Eine enganliegende Seitenverkleidung mit Regendach und die Regenablaufrinnen zum optimalen Wasserschutz, eine Einwurfklappe mit Gummilippe, das solide Wechselnamensschild und das robuste Schloss zeichnen diesen Standbriefkasten aus. Dieser Briefkasten ist pflegeleicht und unempfindlich.

Dank der Konstruktionsweise gestaltet sich die Selbstmontage unkompliziert.

- **2er Standbriefkasten komplett pulverbeschichtet in RAL 7016 Anthrazit-Grau feinstruktur matt**
- Die Anlage wird bei der Briefkasten Manufaktur erstellt. Deutsche Qualitätsfertigung "Made in Germany".
- Die Briefkästen aus verzinktem Stahl, pulverbeschichtet in RAL 7016 Anthrazit-Grau feinstruktur matt entsprechen der DIN/EN 13724. Einwurfgröße (3,5 cm x 26,5 cm) für C4 hoch, hier passen auch große Briefe rein, ohne zu knicken.
- Einwurfklappen mit geräuschdämpfender Gummilippe für sehr leisen Einwurf der Post.
- Die Türen sind von links nach rechts zu öffnen.
- Inkl. 2 Schlüssel mit Schlüsselnummer und Wechselnamensschild unter der Einwurfklappe pro Briefkasten.
- Inkl. enganliegender Seitenverkleidung+Regendach aus Edelstahl V2A, pulverbeschichtet in RAL 7016 anthrazitgrau feinstruktur matt.
- Die Standelemente bestehen aus Aluminium-Profil, pulverbeschichtet in Anthrazit-Grau RAL 7016 feinstruktur, matt zur Schraubmontage oder zum Einbetonieren.

Wichtige Information:

Die Post ist nur bei vollständigem Einwurf und geschlossener Klappe vor Feuchtigkeit und Verschmutzung geschützt. Bei bestimmten extremen Witterungsbedingungen kann dennoch Wasser eintreten (lt. DIN EN 13724 bis 1ccm). Dies ist kein Reklamationsgrund.

Briefkasten Manufaktur Lippe GmbH
Werler Straße 60
32105 Bad Salzuflen

www.briefkasten-manufaktur.de
info@briefkasten-manufaktur.de
Tel.: +49 5222 807110

Geschäftsführer Oliver Woineck
Ust.ID.Nr. DE303690847
Handelsregister Amtsgericht Lemgo, HRB 8618

Produkteigenschaften

Grundmaterial	Stahl, verzinkt, Aluminium AlMg3 W19, Edelstahl V2A 1.4301
Oberfläche/Farbe	RAL 9005 tiefschwarz, RAL 3004 purpurrot, DB 703 eisenglimmer, RAL 7016 anthrazitgrau, RAL nach Wahl (lt. Farbtabelle), RAL 9007 graualuminium, RAL 9016 verkehrsweiß
Serie	BASIC
Einzelkasten nach Volumen	Normal > 10 Liter
Namensbeschriftung	Namensschild
Montageart	Freistehend
Postentnahme	Frontseitig
Anzahl der Kästen	mit 1 Briefkasten

Abmessungen

Höhe in mm	1
Höhe Einzelkasten in mm	110,0
Breite Einzelkasten in mm	300,0
Volumen in Liter	12
Höhe Briefeinwurfschlitz in mm	35,0
Breite Briefeinwurfschlitz in mm	265,0
Höhe Briefkastenanlage in mm	220,0
Breite Briefkastenanlage in mm	300,0
Bauhöhe in mm	1200,0 | 1600,0
Gesamtbreite in mm	380,0
Tiefe in mm	435,0
Gewicht in kg	23
Lieferzustand	Lieferung erfolgt in Blöcken, Standelemente / Briefkasten geteilt

Weitere Bilder

Briefkasten Manufaktur Lippe GmbH
Werler Straße 60
32105 Bad Salzuflen

www.briefkasten-manufaktur.de
info@briefkasten-manufaktur.de
Tel.: +49 5222 807110

Geschäftsführer Oliver Woineck
Ust.ID.Nr. DE303690847
Handelsregister Amtsgericht Lemgo, HRB 8618

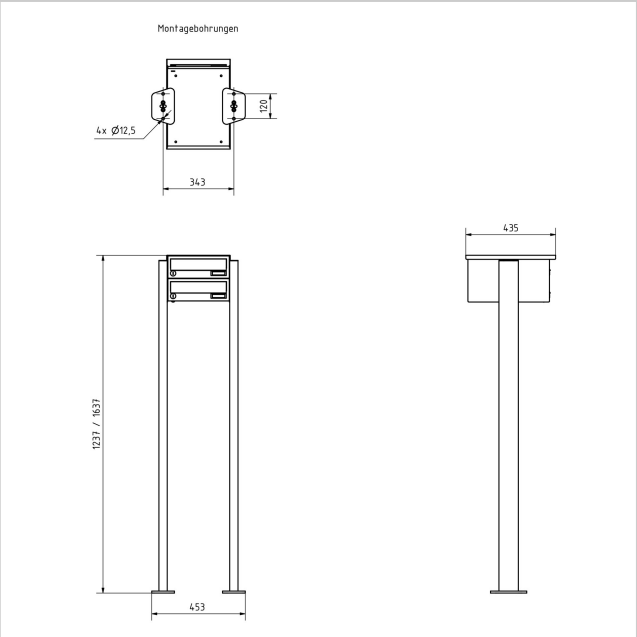

Briefkasten Manufaktur Lippe GmbH
Werler Straße 60
32105 Bad Salzuflen

www.briefkasten-manufaktur.de
info@briefkasten-manufaktur.de
Tel.: +49 5222 807110

Geschäftsführer Oliver Woineck
Ust.ID.Nr. DE303690847
Handelsregister Amtsgericht Lemgo, HRB 8618