9er Standbriefkasten Design BASIC 385P ST-T mit Klingelkasten - Edelstahl-RAL 7016 anthrazit | Links | BI-Color VA geschliffen | RAL 7016 anthrazitgrau | mit 9 Briefkästen

Artikelnummer 385P-7016VA-9S-SP-L

Produktbeschreibung

9er Standbriefkasten Design BASIC 385P ST-T mit Klingelkasten - Edelstahl-RAL 7016 anthrazit

Moderner Standbriefkasten für 9 Parteien made in Germany by Briefkasten Manufaktur.

Die Briefkästen bestehen aus verzinktem Stahl, pulverlackiert in RAL 7016 Anthrazit-Grau, die Standelemente aus eloxiertem Aluminium-Profil, pulverlackiert in RAL 7016 anthrazitgrau und sind massiv gefertigt und zugleich sehr elegant. Eine enganliegende Seitenverkleidung mit Regendach und die Regenablaufrinnen zum optimalen Wasserschutz, eine Einwurfklappe mit Gummilippe, das solide Wechselnamensschild und das robuste Schloss zeichnen diesen Standbriefkasten aus. Dieser Briefkasten ist pflegeleicht und unempfindlich.

Dank der Konstruktionsweise gestaltet sich die Selbstmontage unkompliziert.

- **9er Standbriefkasten komplett pulverlackiert in RAL 7016 Anthrazit-Grau feinstruktur matt**
- Die Anlage wird bei der Briefkasten Manufaktur erstellt. Deutsche Qualitätsfertigung "Made in Germany".
- Die Briefkästen aus verzinktem Stahl, pulverlackiert in RAL 7016 Anthrazit-Grau feinstruktur matt entsprechen der DIN/EN 13724. Einwurfgröße (3,5 cm x 26,5 cm) für C4 hoch, hier passen auch große Briefe rein, ohne zu knicken.
- Einwurfklappen aus Edelstahl, geschliffen mit geräuschdämpfender Gummilippe für sehr leisen Einwurf der Post.
- Die Türen sind von links nach rechts zu öffnen.
- Inkl. 2 Schlüssel mit Schlüsselnummer und Wechselnamensschild unter der Einwurfklappe pro Briefkasten.
- Inkl. enganliegender Seitenverkleidung+Regendach aus Edelstahl V2A, pulverlackiert in RAL 7016 anthrazitgrau feinstruktur matt.
- **Klingel-Funktionskasten aus verzinktem Stahl, pulverlackiert in Anthrazit-Grau RAL 7016**
- Sprechlochung mit Universaladapter. (Wechselsprechanlage/Einbaulautsprecher nicht im Lieferumfang enthalten).
- Universaladapter ist für alle handelsüblichen Einbaulautsprecher geeignet (Siedle, Ritto, TCS, Busch-Jäger, Gira, Legrand Bticino, ELCOM, Auerswald, Comelit uvm.).
- Runder Edelstahl-Klingeltaster Typ 4, max. 250 V AC, 5 A.
- Antivandalismus - Das Namensschild ist eindrücksicher und schlagfest, der Kunststoff ist schwer entflammbar.
- Die Standelemente bestehen aus Aluminium-Profil, pulverlackiert in Anthrazit-Grau RAL 7016 feinstruktur, matt zur Schraubmontage oder zum Einbetonieren.

Wichtige Information:

Die Post ist nur bei vollständigem Einwurf und geschlossener Klappe vor Feuchtigkeit und Verschmutzung geschützt. Bei bestimmten extremen Witterungsbedingungen kann dennoch Wasser eintreten (lt. DIN EN 13724 bis 1ccm). Dies ist kein Reklamationsgrund.

Briefkasten Manufaktur Lippe GmbH
Werler Straße 60
32105 Bad Salzuflen

www.briefkasten-manufaktur.de
info@briefkasten-manufaktur.de
Tel.: +49 5222 807110

Geschäftsführer Oliver Woineck
Ust.ID.Nr. DE303690847
Handelsregister Amtsgericht Lemgo, HRB 8618

Produkteigenschaften

Grundmaterial	Stahl, verzinkt, Aluminium AlMg3 W19, Edelstahl V2A 1.4301
Serie	BASIC
Anzahl der Klingeltaster	9 Taster
Funktionen	Lichttaster, Sprechstelle
Funktionskasten vorbereitet für Hersteller	GIRA, Busch Jaeger, Siedle, STR Elektronik, ELCOM, TCS, Ritto, ALGO, Telegärtner, Auerswald, Legrand Bticino, Comelit
Anzahl der Kästen	mit 9 Briefkästen
Einzelkasten nach Volumen	Normal > 10 Liter
Namensbeschriftung	Namensschild
Montageart	Freistehend
Oberfläche/Farbe	RAL 7016 anthrazitgrau, Geschliffen
Postentnahme	Frontseitig

Abmessungen

Höhe Einzelkasten in mm	110,0
Breite Einzelkasten in mm	300,0
Volumen in Liter	12
Höhe Briefeinwurfschlitz in mm	35,0
Breite Briefeinwurfschlitz in mm	265,0
Bauhöhe in mm	1200,0 | 1600,0
Gesamtbreite in mm	700,0
Tiefe in mm	435,0
Gewicht in kg	71
Lieferzustand	Lieferung erfolgt in Blöcken, Standelemente / Briefkasten geteilt

Briefkasten Manufaktur Lippe GmbH
Werler Straße 60
32105 Bad Salzuflen

www.briefkasten-manufaktur.de
info@briefkasten-manufaktur.de
Tel.: +49 5222 807110

Geschäftsführer Oliver Woineck
Ust.ID.Nr. DE303690847
Handelsregister Amtsgericht Lemgo, HRB 8618

Skizze

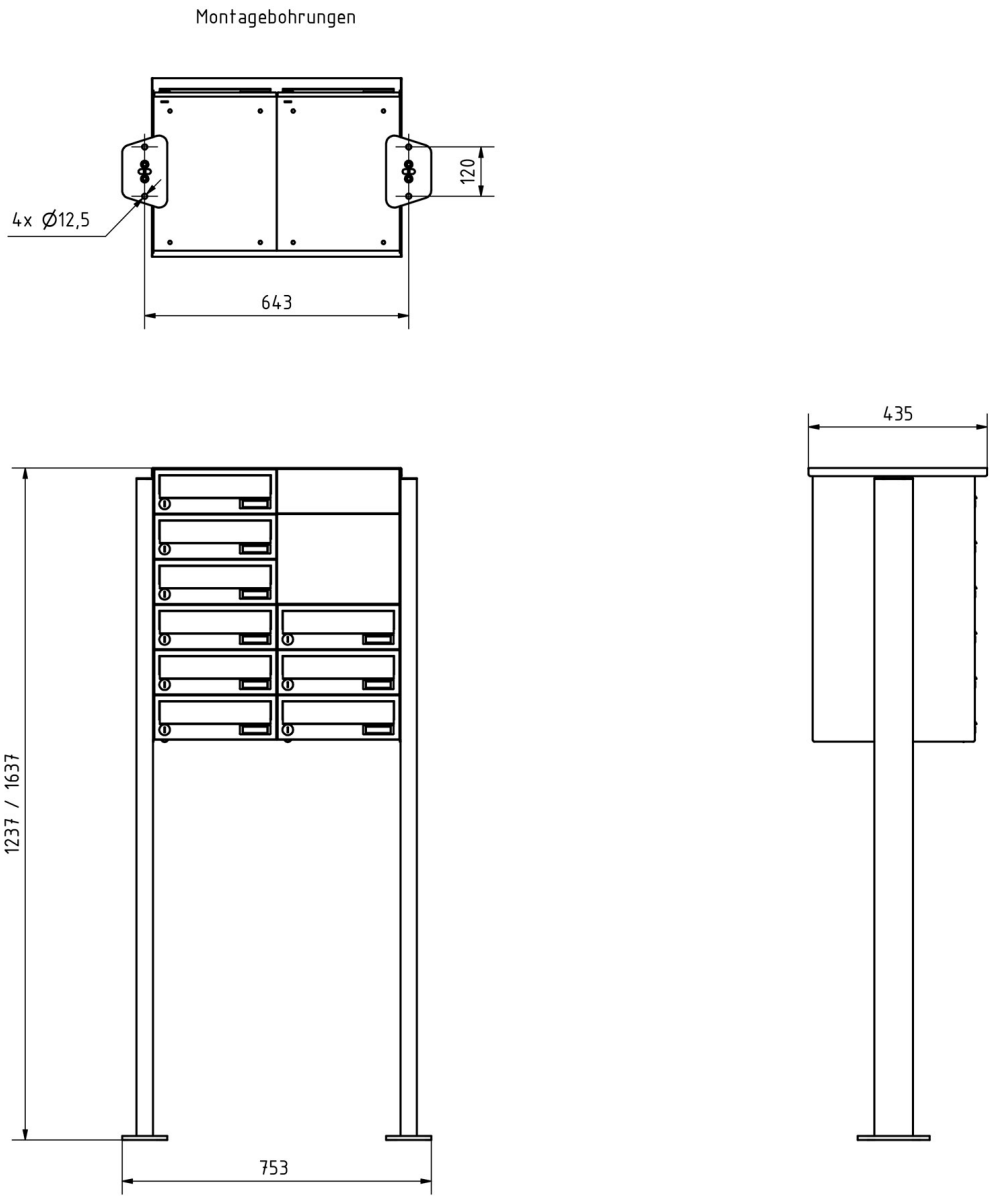

Briefkasten Manufaktur Lippe GmbH
Werler Straße 60
32105 Bad Salzuflen

www.briefkasten-manufaktur.de
info@briefkasten-manufaktur.de
Tel.: +49 5222 807110

Geschäftsführer Oliver Woineck
Ust.ID.Nr. DE303690847
Handelsregister Amtsgericht Lemgo, HRB 8618

Weitere Bilder

Briefkasten Manufaktur Lippe GmbH
Werler Straße 60
32105 Bad Salzuflen

www.briefkasten-manufaktur.de
info@briefkasten-manufaktur.de
Tel.: +49 5222 807110

Geschäftsführer Oliver Woineck
Ust.ID.Nr. DE303690847
Handelsregister Amtsgericht Lemgo, HRB 8618

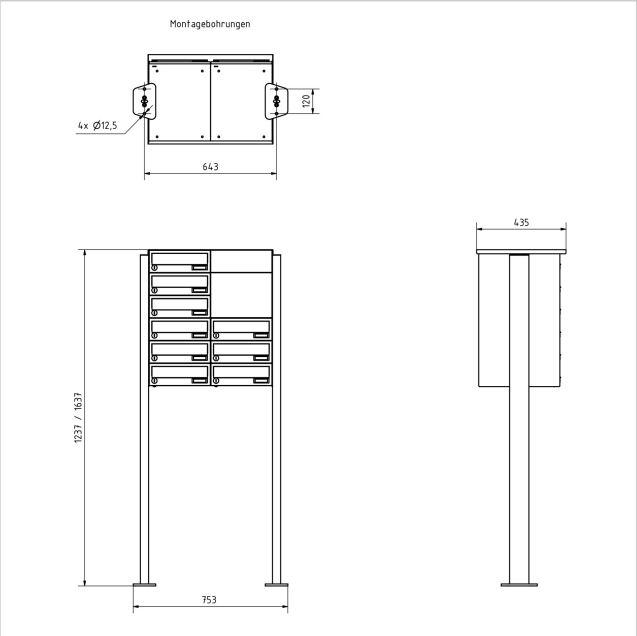

Briefkasten Manufaktur Lippe GmbH
Werler Straße 60
32105 Bad Salzuflen

www.briefkasten-manufaktur.de
info@briefkasten-manufaktur.de
Tel.: +49 5222 807110

Geschäftsführer Oliver Woineck
Ust.ID.Nr. DE303690847
Handelsregister Amtsgericht Lemgo, HRB 8618

Briefkasten Manufaktur Lippe GmbH
Werler Straße 60
32105 Bad Salzuflen

www.briefkasten-manufaktur.de
info@briefkasten-manufaktur.de
Tel.: +49 5222 807110

Geschäftsführer Oliver Woineck
Ust.ID.Nr. DE303690847
Handelsregister Amtsgericht Lemgo, HRB 8618