Edelstahl Mauerdurchwurf Briefkasten GRIMM - RAL nach Wahl - INDIVIDUELL

Artikelnummer 515DW-VAR

Produktbeschreibung

Edelstahl Mauerdurchwurf Briefkasten GRIMM - RAL nach Wahl mit Klingel - Sprechstelle - Beschriftung - Optionale Kamera

Hochwertig gefertigter Durchwurfbriefkasten der Marke Briefkasten Manufaktur. Durch die variable Schachtlänge zwischen 270mm bis 400mm kann dieser Briefkasten in ziemlich alle Mauerwerken eingesetzt werden. Die Postentnahme findet auf der Rückseite statt. Die front- und rückseitigen Edelstahlplatten aus 2mm Edelstahl V2A, pulverlackiert nach RAL 7016 anthrazitgrau feinstruktur matt. können dank der Verschraubung im Innenbereich des Schachtes unsichtbar an der Wand angebracht werden. Es sind keine Befestigungsschraube zu sehen.

Ein echter Hingucker unter den Briefkästen. Klare Linien und schnörkelloses Design zeichnen den GRIMM Briefkasten aus. Unsere Produkte haben eine hohe Wertigkeit, zuverlässige Funktionalität und eine eigene Identität. Made by Briefkasten Manufaktur.

- Designer Edelstahl Durchwurfbriefkasten aus 2 mm Edelstahl V2A, pulverlackiert nach RAL feinstruktur matt.
- Rückseitige Post-Entnahmetür 300x100mm, zu öffnen von links nach rechts. Inkl. 2 Schlüssel mit Schlüsselnummer.
- Posteinwurf von vorne, Maße Einwurf: B 35 cm x H 6,3 cm, C4 quer. Hier passen sehr große Briefe ohne zu knicken rein. Achtung kein Entnahmeschutz!
- Wahlweise mit Hausnummer in polierter Optik, aufgesetzt.
- Austauschbares Namensschild aus Edelstahl mit Laserbeschriftung.
- 8-12V DC Kurzhubklingeltaster mit LED Ringbeleuchtung (Blau,Weiss, Rot oder Grün). Die Beleuchtung der Klingeltaster kann nicht über das Steuergerät versorgt werden. Sie muss an eine zusätzliche Spannungsversorgung angeschlossen werden.
- Optional ist ein 8-12V DC Kurzhublichttaster mit Piktogramm möglich.
- Vorbereitung (Einbaulautsprecher nicht im Lieferumfang) für Sprechanlage möglich.
- Optional mit Universaladapter für alle handelsüblichen Einbaulautsprecher.
- Optionale Vorbereitung (Kamera nicht im Lieferumfang) für eine Kamera.
- Maß Frontblende B 450mm x H 500mm.
- Maß Deckblech mit Entnahmetür B 450mm x H 250mm.
- Maß Briefdurchwurfschacht B 380 mm x H 210-280mm.
- Variable Schachtlänge 270-400mm.

Kamera oder Sprechstellenvorbereitung

Wir empfehlen die Elektroinstallation immer durch einen Elektroinstallateur vorzunehmen.

Wir bieten die Vorbereitung von Kameras & Sprechstellen verschiedener Hersteller für unsere Briefkästen an. In der Vorbereitung sind keine Endgeräte enthalten, dabei handelt es sich um die Bereitstellung der Schraubaufnahmen, Bohrungen & Lochungen. So dass Sie ihr Endgerät problemlos montieren können.

Wasserschutz

Briefkasten Manufaktur Lippe GmbH
Werler Straße 60
32105 Bad Salzuflen

www.briefkasten-manufaktur.de
info@briefkasten-manufaktur.de
Tel.: +49 5222 807110

Geschäftsführer Oliver Woineck
Ust.ID.Nr. DE303690847
Handelsregister Amtsgericht Lemgo, HRB 8618

Um einen optimalen Wasserschutz Ihrer Post zu erreichen, sollte sich nach Möglichkeit der Briefkasten bzw. die Briefkastenanlage unter einem Vordach befinden.

Das Postgut ist nur dann vor Wasser geschützt, wenn es komplett im Kasten abgelegt und die Einwurfklappe geschlossen ist. Nicht vollständig eingesteckte Post ermöglicht das Eindringen von Feuchtigkeit und Schmutz in den Briefkasten. Daher ist es notwendig, ausreichend dimensionierte Briefkästen für den anstehenden Bedarf zu planen. Bei bestimmten extremen Witterungsbedingungen kann dennoch Wasser eintreten (lt. DIN EN 13724 bis 1ccm). Dies ist kein Reklamationsgrund.

Produkteigenschaften

Oberfläche/Farbe	RAL 9005 tiefschwarz, RAL 3004 purpurrot, DB 703 eisenglimmer, RAL 7016 anthrazitgrau, RAL nach Wahl (lt. Farbtabelle), RAL 9007 graualuminium, RAL 9016 verkehrsweiß
Serie	GRIMM
Funktionen	Zeitungsablage, Lichttaster, Kamera, Sprechstelle, Fingerprint, Codetastatur
Funktionskasten vorbereitet für Hersteller	GIRA, Busch Jaeger, Siedle, STR Elektronik, ELCOM, TCS, Ritto, ALGO, Telegärtner, Auerswald, Legrand Bticino, HHG, HIKVISION, PCS, Sesam, ekey, Comelit, Schneider Intercom / COMMEND
Grundmaterial	Edelstahl V2A 1.4301
Anzahl der Kästen	mit 1 Briefkasten
Einzelkasten nach Volumen	Jumbo > 30 Liter, Groß > 16 Liter
Montageart	Mauerdurchwurf
Postentnahme	Rückseitig

Abmessungen

Volumen in Liter	21,0 | 31,0
Höhe Briefeinwurfschlitz in mm	63,0
Breite Briefeinwurfschlitz in mm	350,0
Tiefe in mm	270,0 - 400,0
Gewicht in kg	32
Lieferzustand	Lieferung erfolgt teilzerlegt

Skizze

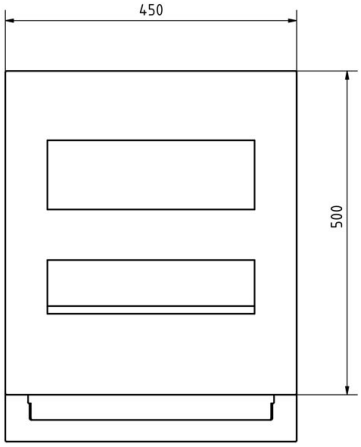

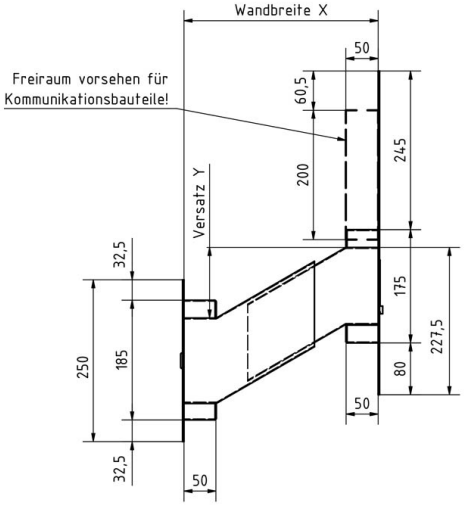

Wandbreite X	Versatz Y
270	91,5
280	97,5
290	103
300	109
310	115
320	120,5
330	126,5
340	132
350	138
360	143,5
370	149,5
380	155
390	161
400	166,5

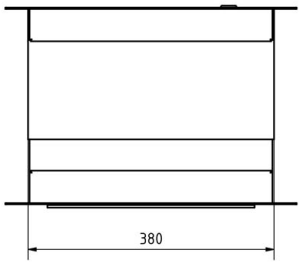

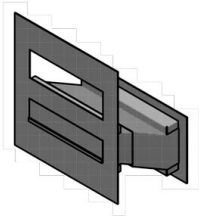

Weitere Bilder

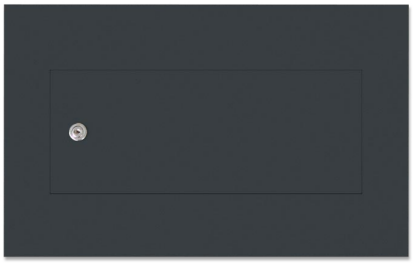

Briefkasten Manufaktur Lippe GmbH
Werler Straße 60
32105 Bad Salzuflen

www.briefkasten-manufaktur.de
info@briefkasten-manufaktur.de
Tel.: +49 5222 807110

Geschäftsführer Oliver Woineck
Ust.ID.Nr. DE303690847
Handelsregister Amtsgericht Lemgo, HRB 8618

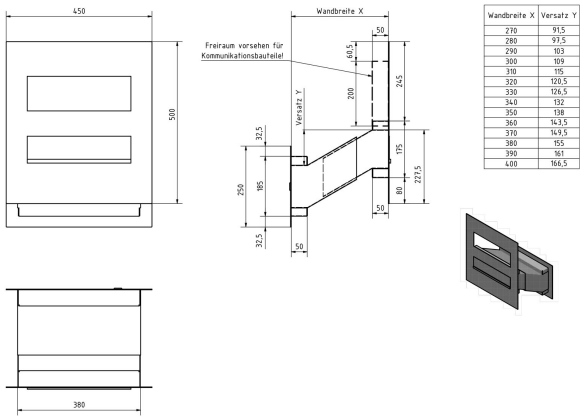

Wandbreite X	Versatz Y
270	91,5
280	97,5
290	103
300	109
310	115
320	120,5
330	126,5
340	132
350	138
360	143,5
370	149,5
380	155
390	161
400	166,5

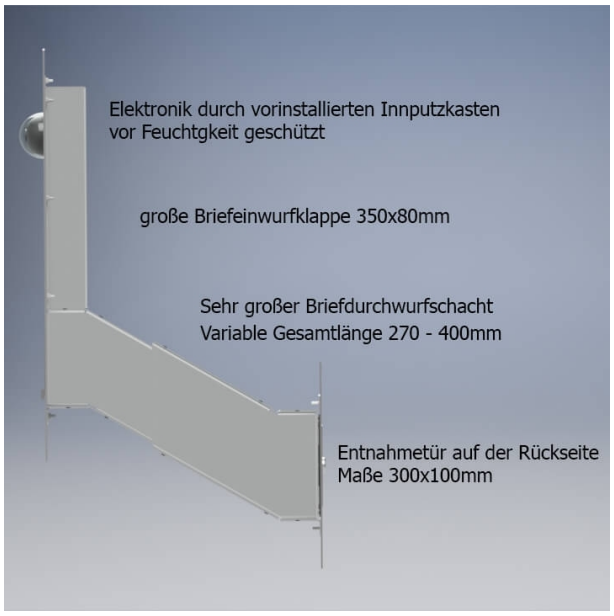

Briefkasten Manufaktur Lippe GmbH
Werler Straße 60
32105 Bad Salzuflen

www.briefkasten-manufaktur.de
info@briefkasten-manufaktur.de
Tel.: +49 5222 807110

Geschäftsführer Oliver Woineck
Ust.ID.Nr. DE303690847
Handelsregister Amtsgericht Lemgo, HRB 8618