Edelstahl Abfalleimer - Abfallbehälter Design BASIC 650X ST-BP - 45 Liter - RAL nach Wahl | ? Farbe nach Wahl

Artikelnummer 650X-STBP-RAL

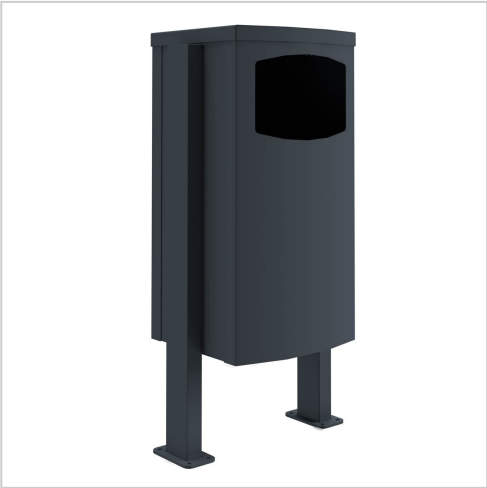

Produktbeschreibung

Edelstahl Abfalleimer - Abfallbehälter Design BASIC 650X ST-BP - 45 Liter - RAL nach Wahl

Hochwertig gefertigter Abfallbehälter mit eleganten Rechteckrohr-Standelementen. Der freistehende Abfallbehälter wird komplett aus 2mm Edelstahl V2A 1.4301, pulverbeschichtet gefertigt. Dieser Abfallbehälter scheut keinen Vergleich, extrem hochwertige Verarbeitung und Präzision.

Die Maße ermöglichen ein Fassungsvermögen von ca. 45 Litern, die Öffnung garantiert den bequemen Einwurf von Abfall. Aufgrund der durchdachten Müllsackentnahme (siehe Video), ist der Abfallbehälter ohne sichtbare Verschraubung und Nieten konstruiert.

Dank der Konstruktionsweise gestaltet sich die Selbstmontage unkompliziert.

- Abfalleimer - Abfallbehälter aus Edelstahl V2A 1.4301, 240 Korn pulverbeschichtet in RAL/DB Farbe.
- Der Abfallbehälter wird bei der Briefkasten Manufaktur erstellt. Deutsche Qualitätsfertigung "Made in Germany".
- Deckelblech aus Edelstahl V2A 1.4301, pulverbeschichtet in RAL/DB Farbe.
- Fassungsvermögen von ca. 45 Litern, die Öffnung (270mm x 180mm) garantiert den bequemen Einwurf von Abfall.
- Einfaches und leichtes Wechseln des Kunststoffsackes: Deckelblech entriegeln und abnehmen, Frontblech abnehmen, Kunststoffsack wechseln.
- Wasserablaufecken im Boden verhindern eine Wasseransammlung im Behälter.
- Optionaler Aschenbecher möglich.
- Die Standsäulen bestehen aus 40x80mm Edelstahl V2A 1.4301, pulverbeschichtet zur Schraubmontage oder zum Einbetonieren.

Produkteigenschaften

Oberfläche/Farbe	RAL 9005 tiefschwarz, RAL 3004 purpurrot, DB 703 eisenglimmer, RAL 7016 anthrazitgrau, RAL nach Wahl (lt. Farbtabelle), RAL 9007 graualuminium, RAL 9016 verkehrsweiß
Serie	BASIC
Montageart	Freistehend
Grundmaterial	Edelstahl V2A 1.4301

Briefkasten Manufaktur Lippe GmbH
Werler Straße 60
32105 Bad Salzuflen

www.briefkasten-manufaktur.de
info@briefkasten-manufaktur.de
Tel.: +49 5222 807110

Geschäftsführer Oliver Woineck
Ust.ID.Nr. DE303690847
Handelsregister Amtsgericht Lemgo, HRB 8618

Abmessungen

Volumen in Liter	45
Bauhöhe in mm	900,0 | 1200,0 + 30,0
Gesamtbreite in mm	435,0
Tiefe in mm	380,0
Gewicht in kg	28
Lieferzustand	Lieferung erfolgt in Blöcken, Standelemente/Korpus geteilt

Skizze

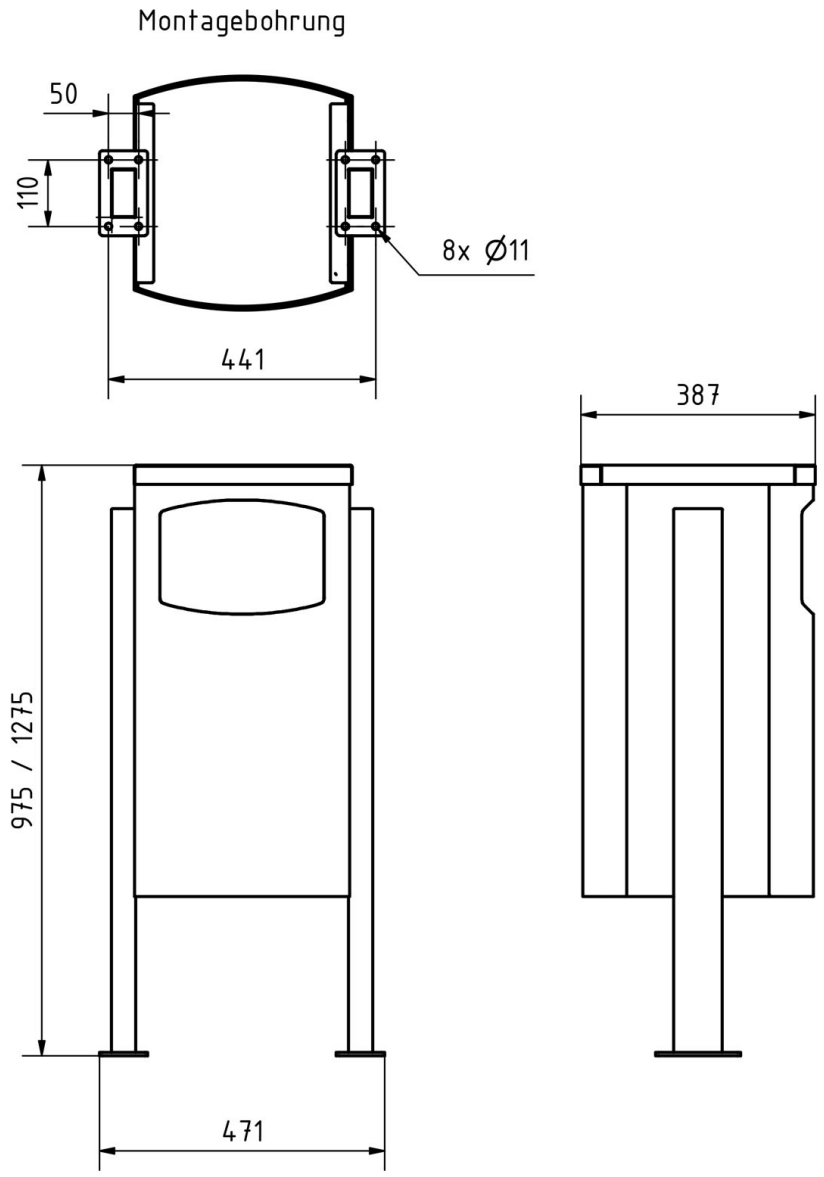

Briefkasten Manufaktur Lippe GmbH
Werler Straße 60
32105 Bad Salzuflen

www.briefkasten-manufaktur.de
info@briefkasten-manufaktur.de
Tel.: +49 5222 807110

Geschäftsführer Oliver Woineck
Ust.ID.Nr. DE303690847
Handelsregister Amtsgericht Lemgo, HRB 8618

Weitere Bilder

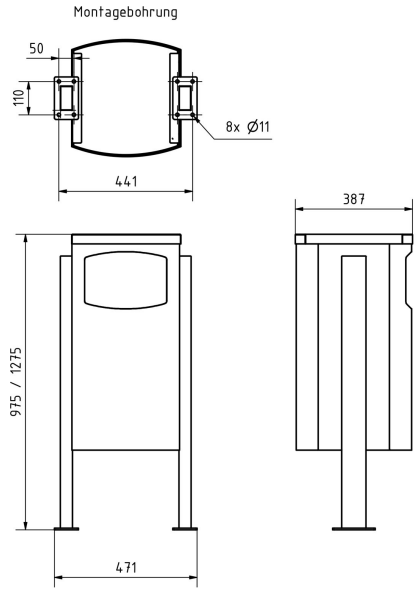

Briefkasten Manufaktur Lippe GmbH
Werler Straße 60
32105 Bad Salzuflen

www.briefkasten-manufaktur.de
info@briefkasten-manufaktur.de
Tel.: +49 5222 807110

Geschäftsführer Oliver Woineck
Ust.ID.Nr. DE303690847
Handelsregister Amtsgericht Lemgo, HRB 8618