Flächenbündiges Namensschild für BASIC Briefkasten - 2-teilig - Trägerblech + Namensschild | ? RAL nach Wahl

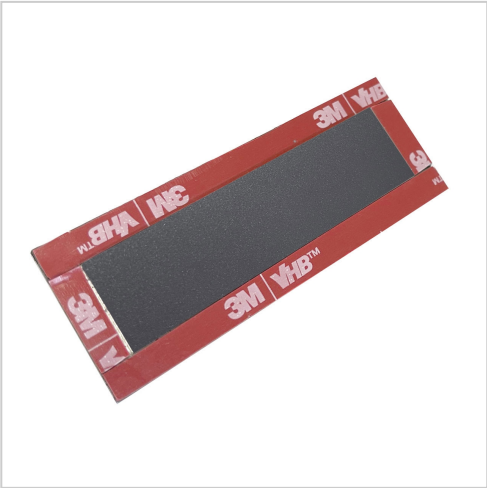

Artikelnummer 789-E-2T-RAL

Produktbeschreibung

Flächenbündiges Namensschild für BASIC Briefkasten - 2-teilig - Trägerblech + Namensschild wahlweise mit Laserbeschriftung

Dieses Namensschild kann gegen das Kunststoffnamensschild der Briefkästen BASIC ausgetauscht werden. Durch die flächenbündige Optik wirkt der Briefkasten mit diesem Namensschild wesentlich eleganter und moderner. Das Namensschild besteht aus Edelstahl V2A 1.4301 und kann wahlweise pulverbeschichtet werden. Das Namensschild ist 2-teilig, bestehend aus Trägerblech (selbstklebend) und dem Namensschild zum Schrauben. So ist garantiert das bei einem Mieterwechsel problemlos das Namensschild getauscht werden kann.

- Namensschild aus 2mm Edelstahl V2A 1.4301 geschliffen oder pulverbeschichtet.
- Bestehend aus Trägerblech und Namensschild. Das Trägerblech ist selbsklebend und wird für die Montage rückseitig eingeklebt.
- Wahlweise mit Laserbeschriftung. Größe der Beschriftung wird dem Platz und der Zeichenanzahl angepaßt.

Produkteigenschaften

Oberfläche/Farbe	RAL 9005 tiefschwarz, RAL 7016 anthrazitgrau, RAL nach Wahl (lt. Farbtabelle), RAL 9007 graualuminium, RAL 9016 verkehrsweiß
Grundmaterial	Edelstahl V2A 1.4301
Namensbeschriftung	Namensbeschriftung als Lasergravur

Abmessungen

Breite in mm	70
Höhe in mm	18
Tiefe in mm	2,0

Briefkasten Manufaktur Lippe GmbH
Werler Straße 60
32105 Bad Salzuflen

www.briefkasten-manufaktur.de
info@briefkasten-manufaktur.de
Tel.: +49 5222 807110

Geschäftsführer Oliver Woineck
Ust.ID.Nr. DE303690847
Handelsregister Amtsgericht Lemgo, HRB 8618

Skizze

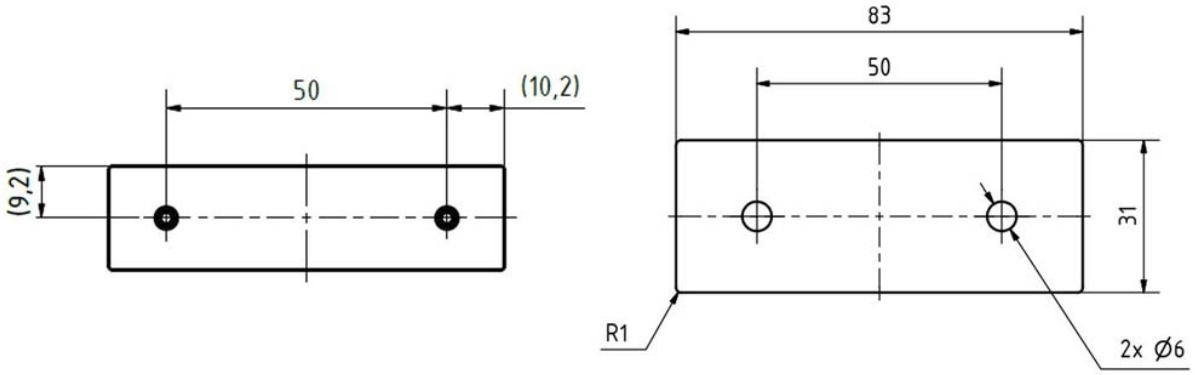

Briefkasten Manufaktur Lippe GmbH
Werler Straße 60
32105 Bad Salzuflen

www.briefkasten-manufaktur.de
info@briefkasten-manufaktur.de
Tel.: +49 5222 807110

Geschäftsführer Oliver Woineck
Ust.ID.Nr. DE303690847
Handelsregister Amtsgericht Lemgo, HRB 8618

Weitere Bilder

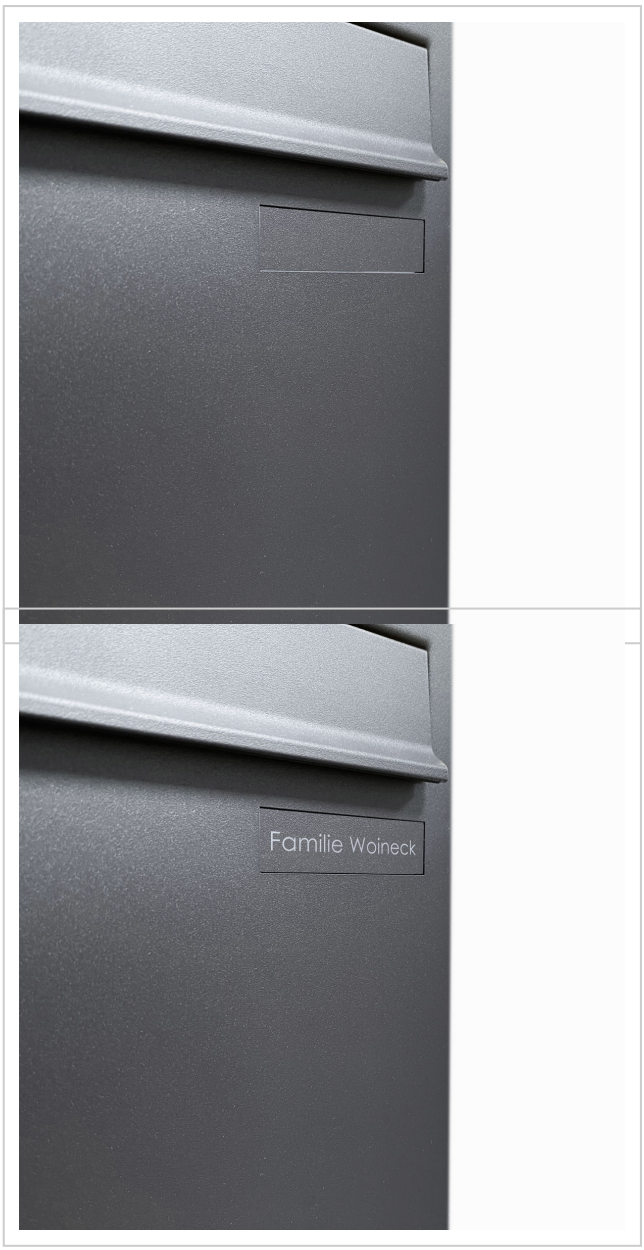

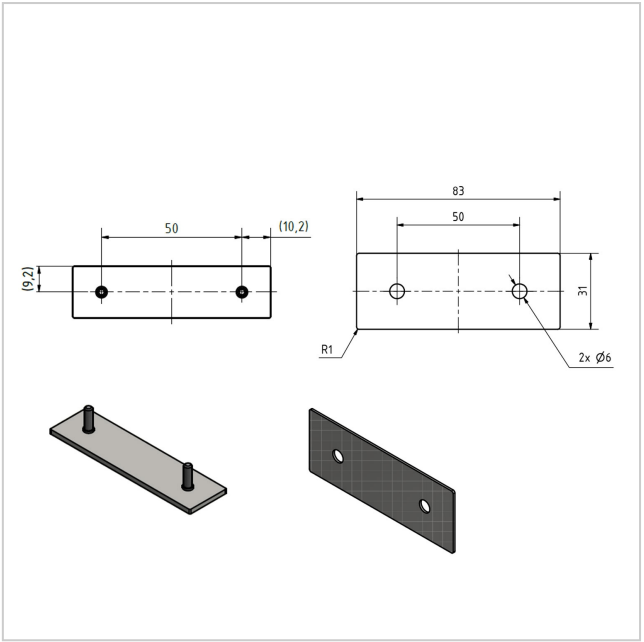

Briefkasten Manufaktur Lippe GmbH
Werler Straße 60
32105 Bad Salzuflen

www.briefkasten-manufaktur.de
info@briefkasten-manufaktur.de
Tel.: +49 5222 807110

Geschäftsführer Oliver Woineck
Ust.ID.Nr. DE303690847
Handelsregister Amtsgericht Lemgo, HRB 8618