Busch-Jaeger Transponder-Modul schwarz

Artikelnummer 1246-83172-281-101-OEM

Produktbeschreibung

Busch Jäger Transponder-Modul schwarz

- **Transponder-Modul für die Einbaumontage in Sprechanlagen und Briefkästen**
- Ermöglicht das Öffnen der Tür mit Hilfe einer Schlüsselkarte (berührungslos).
- Es können 256 Nutzer eingelernt werden.
- Stand-Alone Betrieb zusammen mit der Systemzentrale 83300 (Spannungsversorgung und Anschluss für den elektrischen Türöffner).
- Programmierung direkt am Modul oder über einen Web-Browser (erfordert IP-Gateway 83342).
- Schutzart Gerät: IP 44
- Farbe: Edelstahl
- Temperaturbereich Gerät: -25 °C - 55 °C

Abmessungen

Breite in mm 98

Höhe in mm 71

Tiefe in mm 23,0

Briefkasten Manufaktur Lippe GmbH
Werler Straße 60
32105 Bad Salzuflen

www.briefkasten-manufaktur.de
info@briefkasten-manufaktur.de
Tel.: +49 5222 807110

Geschäftsführer Oliver Woineck
Ust.ID.Nr. DE303690847
Handelsregister Amtsgericht Lemgo, HRB 8618
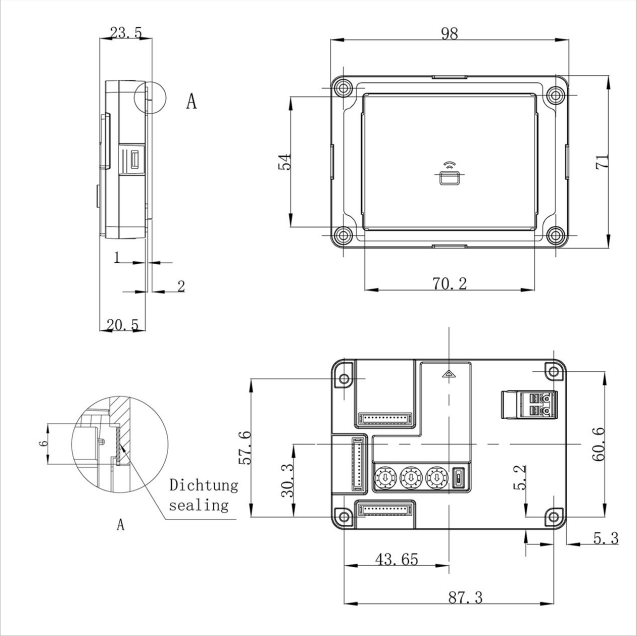
Weitere Bilder