Unterputz Schaukasten BASIC Plus 389 UP - 710x660 - RAL 7016 anthrazitgrau feinstruktur matt | RAL 7016 anthrazitgrau feinstruktur matt

Artikelnummer 3894UR-7016

Produktbeschreibung

Unterputz Schaukasten BASIC Plus 389 UP - 710x660 - RAL nach Wahl

Hochwertiger Schaukasten made in Germany by Briefkasten Manufaktur. Die ideale Lösung für den einfachen Plakataushang im Innen- und Außenbereich.

Der Schaukasten besteht komplett aus Aluminium, pulverbeschichtet in RAL Farbe. Der Schaukasten ist geeignet für 2x DIN A-4-Blätter, dabei hat der Schaukasten eine weiße, magnethaftende Rückwand und eine weiße Textblende im oberen Sichtbereich. Die Verglasung besteht aus Einscheiben-Sicherheitsglas, die integrierten Be- und Entlüftungsöffnungen sorgen dabei gegen Beschlagen der Scheibe.

Dank der Konstruktionsweise gestaltet sich die Selbstmontage unkompliziert.

- Schaukasten zur Unterputz Wandmontage aus Aluminium, pulverbeschichtet in RAL Farbe.
- Die Anlage wird bei der Briefkasten Manufaktur erstellt. Deutsche Qualitätsfertigung "Made in Germany".
- Geeignet für 2x DIN A-4-Blätter.
- Verglasung aus Einscheiben-Sicherheitsglas / ESG. Integrierte Be- und Entlüftungsöffnungen gegen Beschlagen der Scheibe.
- Der Sichtbereich hat eine Fläche von B 560 x H 520mm abzgl. Textblende H 80mm.
- Textblende aus weißer Acryl-Textblende, entnehmbar, ohne Text. Die Textblende kann nachträglich problemlos mit Beschriftungsfolie beklebt werden. Beleuchtung in umweltfreundlicher, stromsparender LED-Technik möglich.
- Die Tür ist von links nach rechts zu öffnen mit Sicherheitsschloss inkl. 2 Schlüsseln.
- Magnethaftende Rückwand in RAL Farbe.
- Eckige Alu-Rahmenkonstruktion mit innenliegenden Eckverbindern (kein Kunststoff!).
- Putzabdeckrahmen aus Edelstahl-Winkelprofil 25 x 58 mm, pulverbeschichtet in RAL Farbe.

Produkteigenschaften

Oberfläche/Farbe	RAL 9005 tiefschwarz, RAL 3004 purpurrot, DB 703 eisenglimmer, RAL 7016 anthrazitgrau, RAL nach Wahl (lt. Farbtabelle), RAL 9007 graualuminium, RAL 9016 verkehrsweiß
Serie	BASIC
Grundmaterial	Aluminium AlMg3 W19, Edelstahl V2A 1.4301
Montageart	Unterputz

Briefkasten Manufaktur Lippe GmbH
Werler Straße 60
32105 Bad Salzuflen

www.briefkasten-manufaktur.de
info@briefkasten-manufaktur.de
Tel.: +49 5222 807110

Geschäftsführer Oliver Woineck
Ust.ID.Nr. DE303690847
Handelsregister Amtsgericht Lemgo, HRB 8618

Abmessungen

Breite in mm	760
Höhe in mm	710
Höhe Einzelkasten in mm	660,0
Breite Einzelkasten in mm	710,0
Tiefe in mm	100,0
Gewicht in kg	19
Lieferzustand	Lieferung erfolgt komplett montiert

Briefkasten Manufaktur Lippe GmbH
Werler Straße 60
32105 Bad Salzuflen

www.briefkasten-manufaktur.de
info@briefkasten-manufaktur.de
Tel.: +49 5222 807110

Geschäftsführer Oliver Woineck
Ust.ID.Nr. DE303690847
Handelsregister Amtsgericht Lemgo, HRB 8618

Weitere Bilder

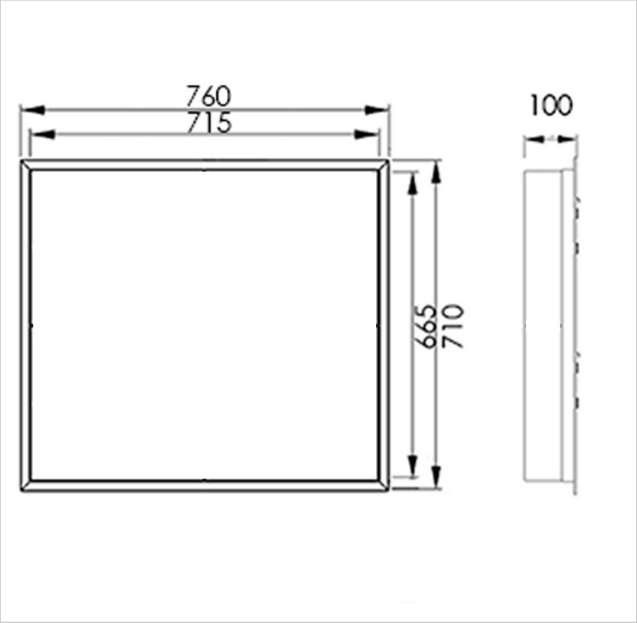

Briefkasten Manufaktur Lippe GmbH
Werler Straße 60
32105 Bad Salzuflen

www.briefkasten-manufaktur.de
info@briefkasten-manufaktur.de
Tel.: +49 5222 807110

Geschäftsführer Oliver Woineck
Ust.ID.Nr. DE303690847
Handelsregister Amtsgericht Lemgo, HRB 8618

KOBLOCH
GIRA
keilbach
Briefkasten Manufaktur