Design Zeitungsfach Modell 143ZF-DB703 - DB 703 eisenglimmer | DB 703 eisenglimmer feinstruktur matt

Artikelnummer 143ZF-DB703

Produktbeschreibung

Design Zeitungsfach Modell 143ZF-DB703 - DB 703 eisenglimmer

Hochwertiges Design Zeitungsfach zur Wandmontage mit dem die Briefkasten Manufaktur Lippe die Fähigkeit des konsistenten Produktdesigns beweist.

- Hochwertig gefertigtes Design Zeitungsfach zur Wandmontage aus verzinktem Stahl, pulverlackiert in RAL feinstruktur, matt.
- Gerade Blende.
- Lieferung inkl. Montagematerial zur Wandmontage.

Produkteigenschaften

Grundmaterial	Stahl, verzinkt
Postentnahme	Seitlich
Oberfläche/Farbe	DB 703 eisenglimmer
Montageart	Aufputz

Abmessungen

Breite in mm	393
Höhe in mm	133
Tiefe in mm	110,0
Gewicht in kg	3
Lieferzustand	Lieferung erfolgt komplett montiert

Briefkasten Manufaktur Lippe GmbH
Werler Straße 60
32105 Bad Salzuflen

www.briefkasten-manufaktur.de
info@briefkasten-manufaktur.de
Tel.: +49 5222 807110

Geschäftsführer Oliver Woineck
Ust.ID.Nr. DE303690847
Handelsregister Amtsgericht Lemgo, HRB 8618

Skizze

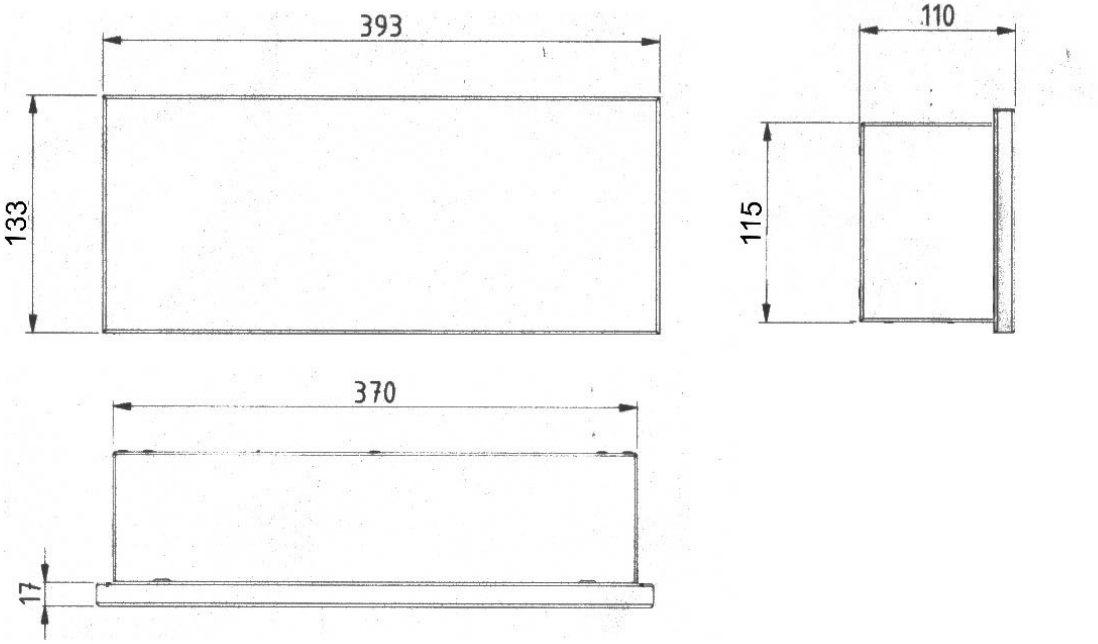

Briefkasten Manufaktur Lippe GmbH
Werler Straße 60
32105 Bad Salzuflen

www.briefkasten-manufaktur.de
info@briefkasten-manufaktur.de
Tel.: +49 5222 807110

Geschäftsführer Oliver Woineck
Ust.ID.Nr. DE303690847
Handelsregister Amtsgericht Lemgo, HRB 8618

Weitere Bilder

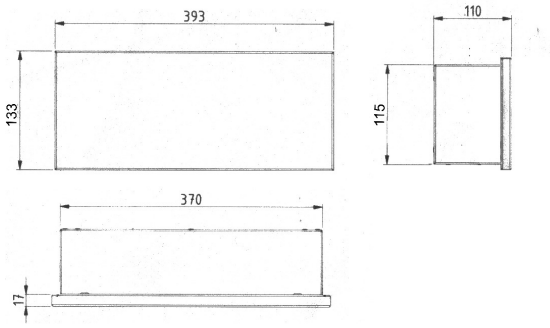

Briefkasten Manufaktur Lippe GmbH
Werler Straße 60
32105 Bad Salzuflen

www.briefkasten-manufaktur.de
info@briefkasten-manufaktur.de
Tel.: +49 5222 807110

Geschäftsführer Oliver Woineck
Ust.ID.Nr. DE303690847
Handelsregister Amtsgericht Lemgo, HRB 8618