Zeitungsfach BASIC 382AZF aus Edelstahl pulverbeschichtet in RAL 7016 anthrazitgrau feinstruktur matt 355x100x100 | RAL 7016 anthrazitgrau feinstruktur matt

Artikelnummer 382AZF-VAW-7016W

Produktbeschreibung

Zeitungsfach BASIC 382AZF aus Edelstahl pulverbeschichtet in RAL 7016 anthrazitgrau feinstruktur matt 355x100x100

Ein Zeitungsfach aus Edelstahl, pulverbeschichtet nach RAL 7016 anthrazitgrau feinstruktur matt in sehr edler Optik.

- Zeitungsfach aus Edelstahl V2 A 1.4301, pulverbeschichtet nach RAL 7016 anthrazitgrau feinstruktur matt.
- Wasser-Ablauflochung.
- Zur Wandmontage inkl. Montagematerial.

Produkteigenschaften

Serie	BASIC
Grundmaterial	Edelstahl V2A 1.4301
Oberfläche/Farbe	RAL 7016 anthrazitgrau
Montageart	Aufputz

Abmessungen

Breite in mm	355
Höhe in mm	100
Tiefe in mm	100,0
Gewicht in kg	3
Lieferzustand	Lieferung erfolgt komplett montiert

Briefkasten Manufaktur Lippe GmbH
Werler Straße 60
32105 Bad Salzuflen

www.briefkasten-manufaktur.de
info@briefkasten-manufaktur.de
Tel.: +49 5222 807110

Geschäftsführer Oliver Woineck
Ust.ID.Nr. DE303690847
Handelsregister Amtsgericht Lemgo, HRB 8618

Skizze

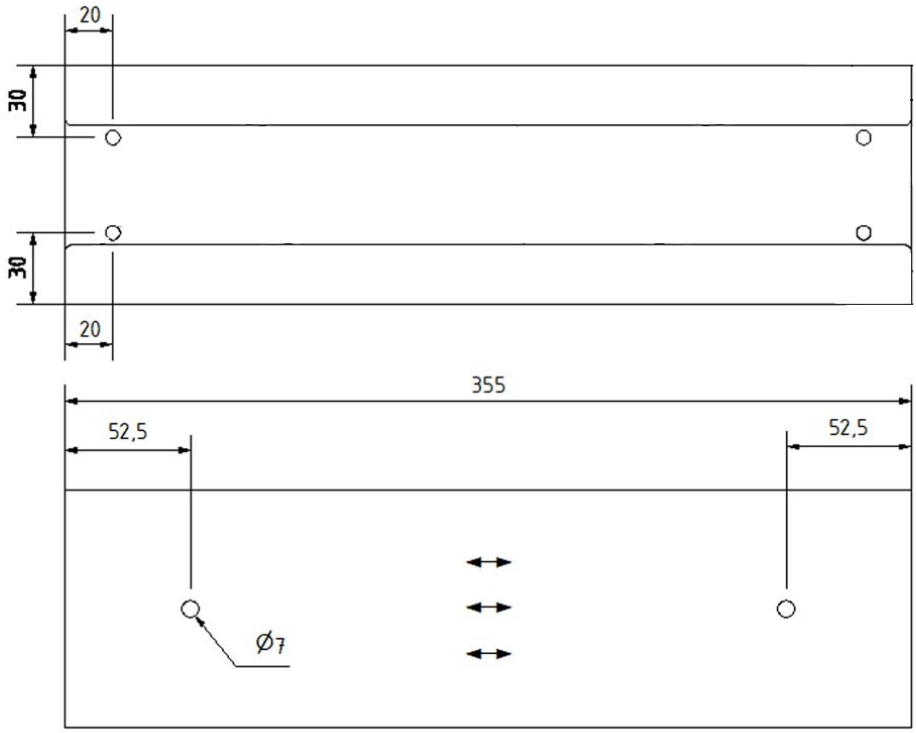

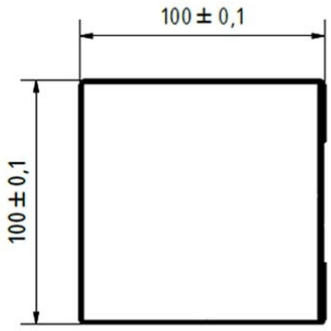

Briefkasten Manufaktur Lippe GmbH
Werler Straße 60
32105 Bad Salzuflen

www.briefkasten-manufaktur.de
info@briefkasten-manufaktur.de
Tel.: +49 5222 807110

Geschäftsführer Oliver Woineck
Ust.ID.Nr. DE303690847
Handelsregister Amtsgericht Lemgo, HRB 8618
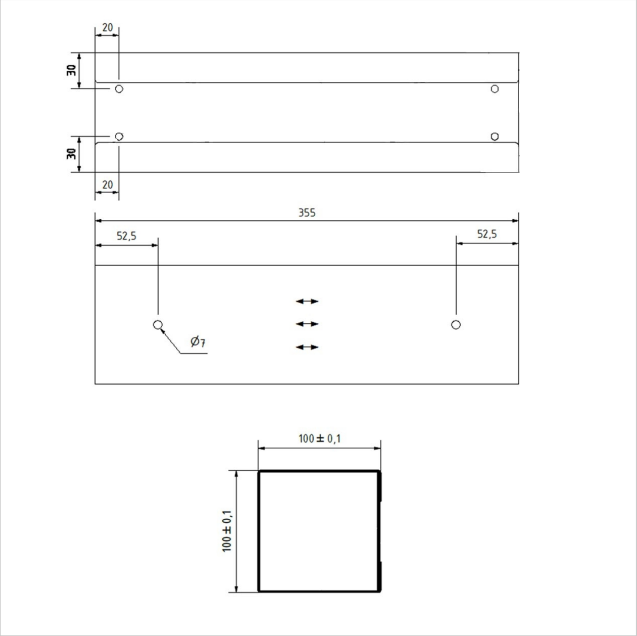
Weitere Bilder