Design Aufputz Briefkasten GRIMM - Edelstahl geschliffen mit Ekinex Dico IP-Videosprechanlage | Oben | Ekinex DICO | Edelstahl, geschliffen | Aufputz

Artikelnummer 562-AP-SPO-1-VA-EKX

Produktbeschreibung

Design Briefkasten GRIMM mit Ekinex Dico IP-Videosprechanlage – Ein Meisterwerk der Briefkasten Manufaktur

Der Design Aufputz Briefkasten GRIMM vereint modernes Design mit erstklassiger Verarbeitung – ideal für anspruchsvolle Bauherren und Architekten. Gefertigt aus hochwertigem Edelstahl und vollständig „Made in Germany“ von der Briefkasten Manufaktur Lippe, steht dieses Modell für Langlebigkeit, Funktionalität und stilvolle Optik. Die geschliffene Frontblende aus 2 mm Edelstahl V2A überzeugt durch ein zeitloses Erscheinungsbild und hohe Korrosionsbeständigkeit.

Besonders hervorzuheben ist die nahtlose Integration der Ekinex Videosprechanlage IP Dico mit dem Delégo Panel in den Größen 4, 8 oder 10 Zoll. Diese hochwertige Lösung bietet eine moderne, IP-basierte Türkommunikation mit Touch-Bedienung, intelligenter Steuerung und brillanter Bild- und Tonqualität. Durch die exakte Einpassung in die Frontblende entsteht eine harmonische Gesamtoptik – perfekt abgestimmt auf die Architektur moderner Wohn- und Geschäftshäuser. Die Delégo Panels ermöglichen eine komfortable Steuerung direkt an der Tür oder zentral im Gebäude und bieten vielfältige Möglichkeiten zur Gebäudevernetzung.

Der Briefkasten GRIMM ist nicht nur ein optisches Highlight, sondern auch im Bereich Funktionalität und Qualität ganz vorne. Dank des innovativen Push-Key-Schlosses lässt sich der Briefkasten einfach und komfortabel mit einer Hand bedienen. Öffnen Sie die Tür mit einem Drücken und schließen Sie die Tür ohne den Einsatz eines Schlüssels. Dabei ist das Schloss optimal vor Witterungseinflüssen geschützt. Zusätzlich bietet der Briefkasten ein intelligentes Entnahmesystem: Die Tür öffnet sich von oben nach unten, wodurch die Post sicher im Kasten bleibt und Ihne nicht entgegen fallen kann. Auch der Einwurf erfolgt komfortabel von vorne, wobei hochwertige Achsdämpfer für ein sanftes Schließen der Einwurfklappe sorgen. Besonder einzigartig ist der GRIMM durch das Doppelkasten-System: Der Aufputzkorpus aus geschliffenem Edelstahl V2A wird zuerst installiert, während die Blende nach Abschluss der Montagearbeiten eingesetzt werden kann. Die abgesetzte Blende bietet zudem optimalen Schutz gegen Regen und andere Umwelteinflüsse.

Dank der DIN/EN 13724 Norm ist der GRIMM ideal für große Briefe im C4-Format geeignet, die ohne Knicke eingelegt werden können. Der Briefkasten GRIMM überzeugt durch seine langlebige Qualität, zeitloses Design und durchdachte Funktionalität.

Briefkasten Manufaktur Lippe GmbH
Werler Straße 60
32105 Bad Salzuflen

www.briefkasten-manufaktur.de
info@briefkasten-manufaktur.de
Tel.: +49 5222 807110

Geschäftsführer Oliver Woineck
Ust.ID.Nr. DE303690847
Handelsregister Amtsgericht Lemgo, HRB 8618

- Hochwertiger Briefkasten komplett aus Edelstahl zur Aufputzmontage.
- Frontblende aus 2 mm Edelstahl V2A 1.4301, geschliffen.
- Qualitätsfertigung – Made in Germany by Briefkasten Manufaktur Lippe.
- Integrierte Ekinex Videosprechanlage Dico IP door phone 5” (Artn.Nr. EK-5DP-VI) mit Delégo panel in den Größen 4, 8 oder 10 Zoll wählbar.
- Innovatives Push-Key-Schloss inklusive 2 Schlüssel mit Schlüsselnummer, angenehmes Verschließen ohne Schlüssel, optimal vor Witterung geschützt.
- Die Entnahmetür mit Öffnungsbegrenzer öffnet von oben nach unten, um zu verhindern, dass Ihnen die Post entgegenfällt.
- Frontseitiger Einwurf mit hochwertigen Achsdämpfern für sehr leisen Einwurf der Post.
- DIN/EN 13724 konformer Briefkasten, Einwurfgröße (3,5 cm x 32,5 cm) für C4 quer – auch große Briefe bleiben unversehrt. Zusätzlicher Entnahmeschutz aus Edelstahl integriert.
- Optimaler Witterungsschutz durch abgesetzte Blende.
- Doppelkasten-System: Ideal für die Aufputzmontage. Die Blende kann nach Abschluss der Bauarbeiten bequem installiert werden.
- Aufputzkasten aus 2mm Edelstahl V2A 1.4301, geschliffen.

Wichtige Information:

Um einen optimalen Wasserschutz Ihrer Post zu erreichen, sollte sich nach Möglichkeit der Briefkasten bzw. die Briefkastenanlage unter einem Vordach befinden.

Das Postgut ist nur dann vor Wasser geschützt, wenn es komplett im Kasten abgelegt und die Einwurfklappe geschlossen ist. Nicht vollständig eingesteckte Post ermöglicht das Eindringen von Feuchtigkeit und Schmutz in den Briefkasten. Diese Anlage ist gegen Eindringen von Wasser nach DIN EN 13724 geschützt. Wassereintritt ist kein Reklamationsgrund.

Produkteigenschaften

Serie	GRIMM
Anschlusstechnik	LAN
Anzahl der Klingeltaster	1 Taster, 2 Taster, 3 Taster, 4 Taster, 5 Taster, 6 Taster, 7 Taster, 8 Taster, 9 Taster, 10 Taster, 11 Taster, 12 Taster, bis 100 Klingeltaster, 13 Taster, 14 Taster, 15 Taster, 16 Taster, 17 Taster, 18 Taster, 19 Taster, 20 Taster, 21 Taster, 22 Taster, 23 Taster, 24 Taster
Funktionen	Kamera, Sprechstelle, Codetastatur, Monitor, Bewegungsmelder
Funktionskasten vorbereitet für Hersteller	Ekinex
Grundmaterial	Edelstahl V2A 1.4301, Edelstahl 1.4016 (nichtrostender magnetischer Edelstahl)
Postentnahme	Frontseitig
Anzahl der Kästen	mit 1 Briefkasten
Oberfläche/Farbe	Geschliffen
Einzelkasten nach Volumen	Groß > 16 Liter
Montageart	Aufputz

Abmessungen

Höhe Einzelkasten in mm	460,0
Breite Einzelkasten in mm	410,0
Volumen in Liter	26,0
Höhe Briefeinwurfschlitz in mm	35,0
Breite Briefeinwurfschlitz in mm	325,0
Höhe Briefkastenanlage in mm	760,0
Breite Briefkastenanlage in mm	460,0
Tiefe in mm	150,0
Gewicht in kg	29
Lieferzustand	Lieferung erfolgt montiert

Skizze

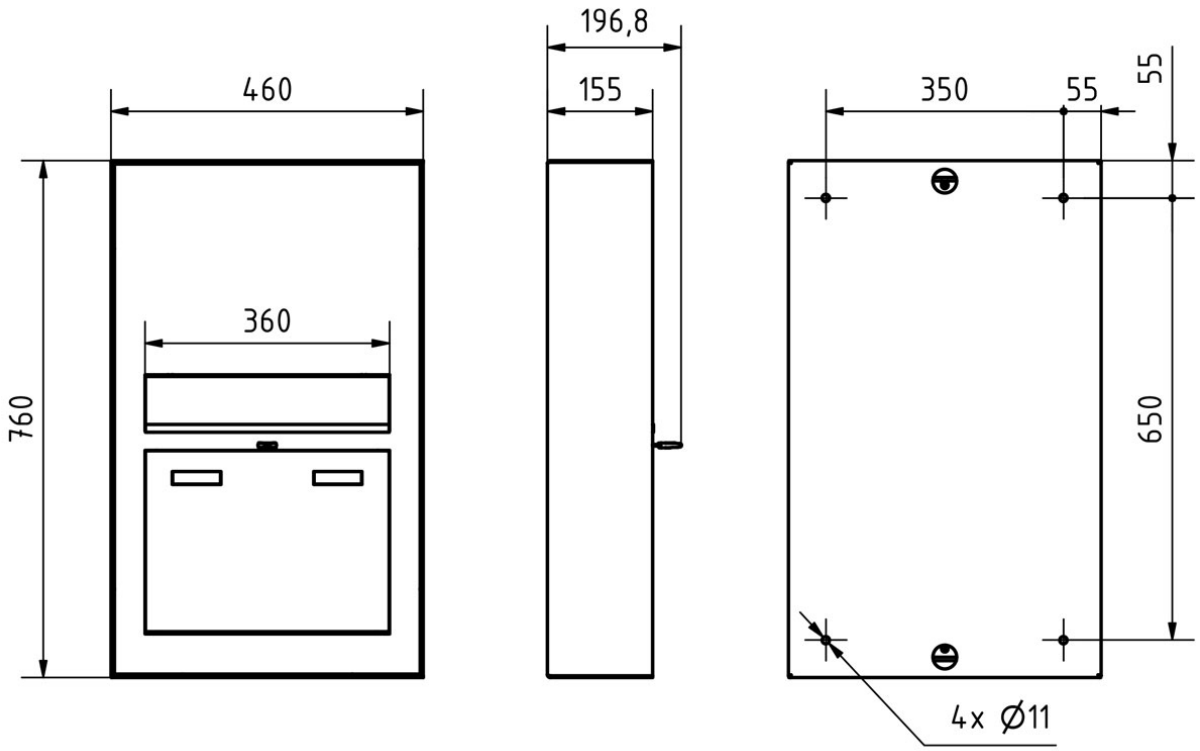

Briefkasten Manufaktur Lippe GmbH
Werler Straße 60
32105 Bad Salzuflen

www.briefkasten-manufaktur.de
info@briefkasten-manufaktur.de
Tel.: +49 5222 807110

Geschäftsführer Oliver Woineck
Ust.ID.Nr. DE303690847
Handelsregister Amtsgericht Lemgo, HRB 8618

Weitere Bilder

Briefkasten Manufaktur Lippe GmbH
Werler Straße 60
32105 Bad Salzuflen

www.briefkasten-manufaktur.de
info@briefkasten-manufaktur.de
Tel.: +49 5222 807110

Geschäftsführer Oliver Woineck
Ust.ID.Nr. DE303690847
Handelsregister Amtsgericht Lemgo, HRB 8618

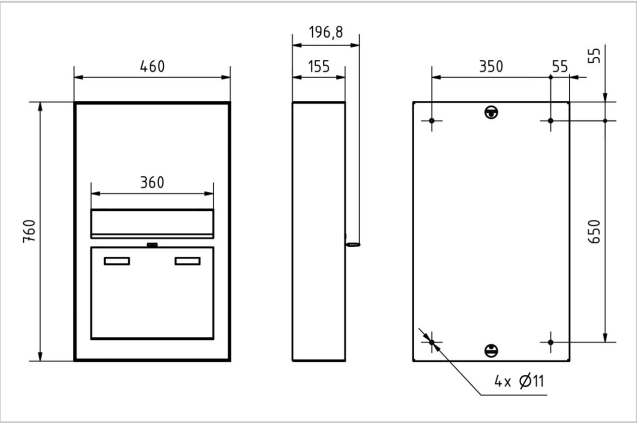

Briefkasten Manufaktur Lippe GmbH
Werler Straße 60
32105 Bad Salzuflen

www.briefkasten-manufaktur.de
info@briefkasten-manufaktur.de
Tel.: +49 5222 807110

Geschäftsführer Oliver Woineck
Ust.ID.Nr. DE303690847
Handelsregister Amtsgericht Lemgo, HRB 8618