4er Klingelstele Designer - Edelstahl V2A pulverbeschichtet mit DoorBird D2100E Video- Sprechanlage | 4 | 160 cm | DoorBird | ? Farbe nach Wahl

Artikelnummer 870-VAR-KSDB2100E-4-160

Produktbeschreibung

4er Klingelstele Designer - Edelstahl V2A pulverbeschichtet mit DoorBird D2100E Video-Sprechanlage

Hochwertig gefertigte Klingelsäule für 4 Parteien komplett aus Edelstahl V2A, pulverbeschichtet der Marke Briefkasten Manufaktur. Integrierte DoorBird IP Video Türstation D2100E. Die DoorBird IP Video Türstation D2100E ist die smarte Lösung für Ihre Eingangstür. Die IP Video Türstation kann als eigenständige Einheit betrieben werden oder in eine bestehende Smart-Home-Plattform integriert werden. Auch bereits vorhandene, klassische Installationen wie ein Türgong oder ein elektrischer Tür- und Toröffner können mit DoorBird weiter verwendet und über die App gesteuert werden.

Unsere Produkte haben eine hohe Wertigkeit, zuverlässige Funktionalität und eine eigene Identität. Made by Briefkasten Manufaktur. Auch der DoorBird wurde nicht nur in Deutschland erfunden und entwickelt, sondern wird bis heute auch in Berlin produziert. Bei DoorBird ist „Made in Germany“ nicht nur ein Siegel, sondern gelebte Philosophie. Die IP Video Türstationen werden in der DoorBird Manufaktur gefertigt, um höchste Qualität, Langlebigkeit und Kundenzufriedenheit zu garantieren.

- Klingelsäule aus 1,5 mm Edelstahl V2A 1.4301, pulverbeschichtet.
- Die Anlage wird bei der Briefkasten Manufaktur erstellt. Deutsche Qualitätsfertigung "Made in Germany".
- Das Sprechteil besteht aus 2mm Edelstahl V2A 1.4301, pulverbeschichtet. Maße: B 190 mm x H 640 mm x T 110 mm.
- Hausnummer ca. 70mm hoch (max. 3-stellig) mit stromsparender LED-Beleuchtung 12V DC ca. 50mA / 1W, weiß.
- Inkl. 6x Schrauben Abdeckkappen aus Edelstahl V2A, geschliffen, so dass die Schrauben zur Befestigung der Frontplatte nicht sichtbar sind. Siehe Bilder.
- Die vollverschweißte Standsäule besteht aus 1,5mm Edelstahl V2A 1.4301, pulverbeschichtet. Bauhöhe beträgt wahlweise 1,30 m oder 1,60 m.
- Die Stele ist mit einer Fussplatte aus VA ausgestattet. Diese ist 10 mm Stark und wird mit einer Abdeckblende veredelt. Siehe Bilder.
- Unsichtbare Kabelzuführung durch den Korpus möglich.
- Inkl. DoorBird IP Video Türstation D2100E verbaut.

Wichtige Information

Kamera oder Sprechstellenvorbereitung

Die Sprechanlagen sind von einem Elektroinstallateur anzuschließen. Wenden Sie sich zur Planung, Einbau und Installation an den Elektroinstallateur Ihres Vertrauens.

Wasserschutz

Um einen optimalen Wasserschutz Ihrer Post zu erreichen, sollte sich nach Möglichkeit der Briefkasten bzw. die Briefkastenanlage unter einem Vordach befinden.

Briefkasten Manufaktur Lippe GmbH
Werler Straße 60
32105 Bad Salzuflen

www.briefkasten-manufaktur.de
info@briefkasten-manufaktur.de
Tel.: +49 5222 807110

Geschäftsführer Oliver Woineck
Ust.ID.Nr. DE303690847
Handelsregister Amtsgericht Lemgo, HRB 8618

Das Postgut ist nur dann vor Wasser geschützt, wenn es komplett im Kasten abgelegt und die Einwurfklappe geschlossen ist. Nicht vollständig eingesteckte Post ermöglicht das Eindringen von Feuchtigkeit und Schmutz in den Briefkasten. Daher ist es notwendig, ausreichend dimensionierte Briefkästen für den anstehenden Bedarf zu planen. Bei bestimmten extremen Witterungsbedingungen kann dennoch Wasser eintreten (lt. DIN EN 13724 bis 1ccm). Dies ist kein Reklamationsgrund.

Produkteigenschaften

Oberfläche/Farbe	RAL 9005 tiefschwarz, RAL 3004 purpurrot, DB 703 eisenglimmer, RAL 7016 anthrazitgrau, RAL nach Wahl (lt. Farbtabelle), RAL 9007 graualuminium, RAL 9016 verkehrsweiß
Serie	GRIMM
Anschlusstechnik	LAN
Anzahl der Klingeltaster	4 Taster
Funktionen	Kamera, Sprechstelle, Fingerprint, Codetastatur
Funktionskasten vorbereitet für Hersteller	DoorBird
Montageart	Freistehend
Grundmaterial	Edelstahl V2A 1.4301
Hausnummer	Hausnummer als Lasergravur, Hausnummer als Lasercut, beleuchtet

Abmessungen

Höhe Einzelkasten in mm	640,0
Breite Einzelkasten in mm	190,0
Bauhöhe in mm	1300,0 | 1600,0
Gesamtbreite in mm	220,0 (Fussplatte 320,0)
Tiefe in mm	110,0 (Fussplatte 210,0)
Gewicht in kg	40
Lieferzustand	Lieferung erfolgt montiert

Skizze

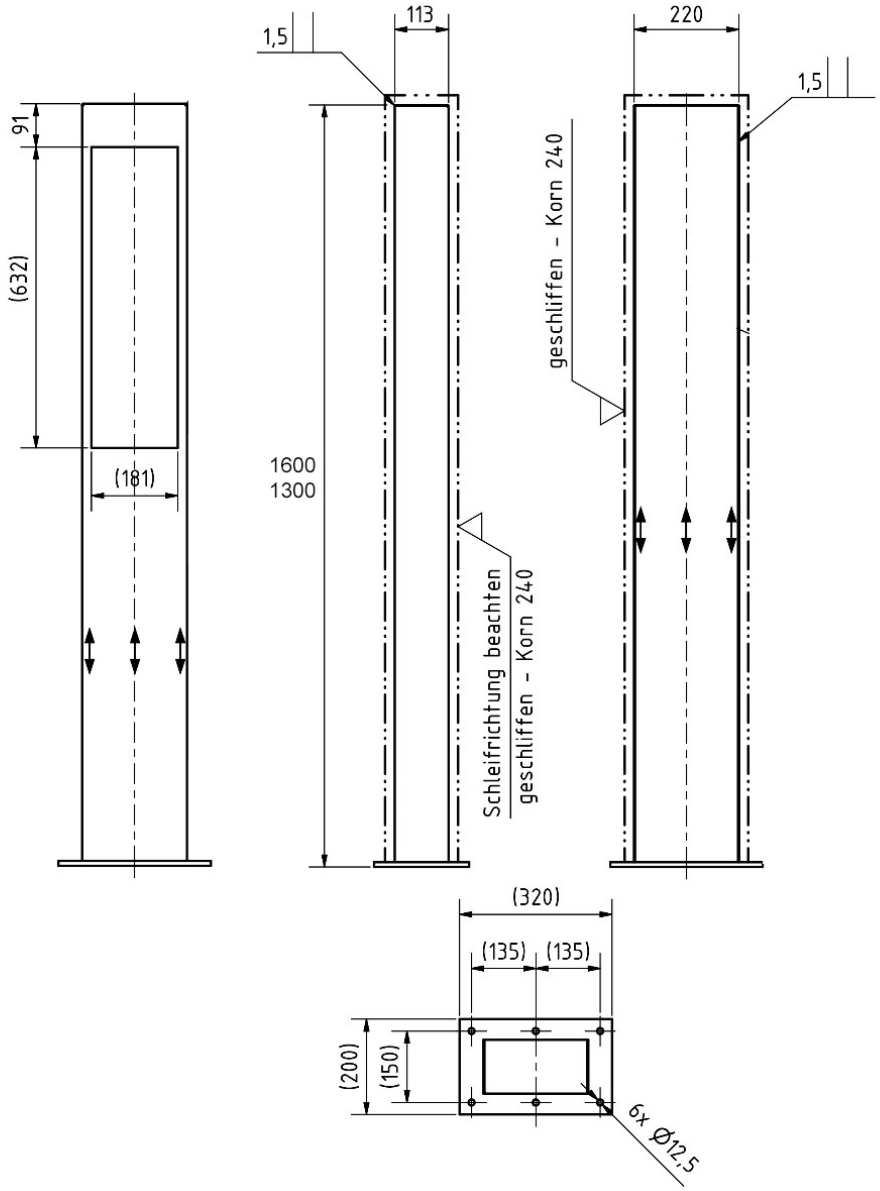

Briefkasten Manufaktur Lippe GmbH
Werler Straße 60
32105 Bad Salzuflen

www.briefkasten-manufaktur.de
info@briefkasten-manufaktur.de
Tel.: +49 5222 807110

Geschäftsführer Oliver Woineck
Ust.ID.Nr. DE303690847
Handelsregister Amtsgericht Lemgo, HRB 8618

Weitere Bilder

Briefkasten Manufaktur Lippe GmbH
Werler Straße 60
32105 Bad Salzuflen

www.briefkasten-manufaktur.de
info@briefkasten-manufaktur.de
Tel.: +49 5222 807110

Geschäftsführer Oliver Woineck
Ust.ID.Nr. DE303690847
Handelsregister Amtsgericht Lemgo, HRB 8618

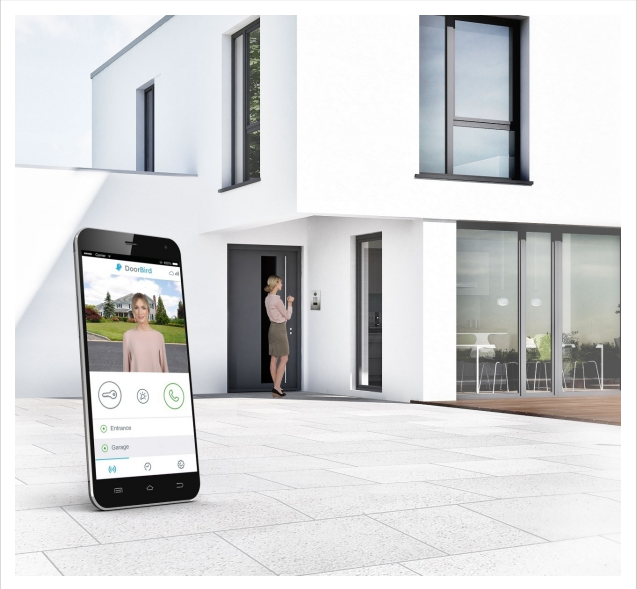

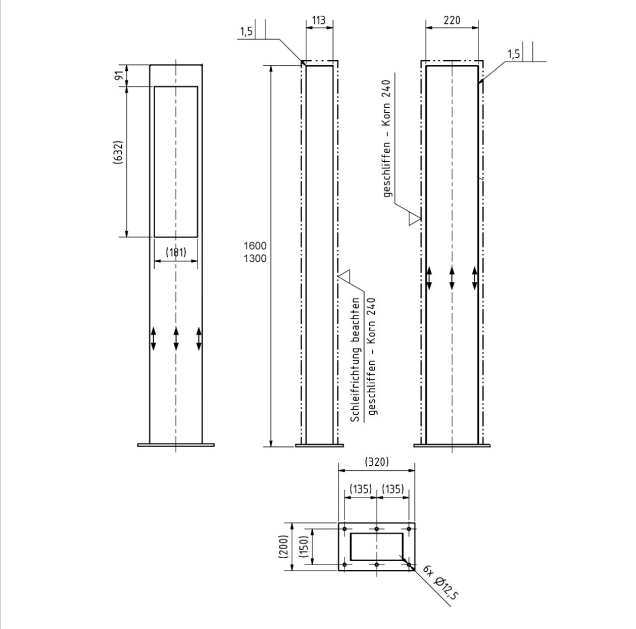

Briefkasten Manufaktur Lippe GmbH
Werler Straße 60
32105 Bad Salzuflen

www.briefkasten-manufaktur.de
info@briefkasten-manufaktur.de
Tel.: +49 5222 807110

Geschäftsführer Oliver Woineck
Ust.ID.Nr. DE303690847
Handelsregister Amtsgericht Lemgo, HRB 8618

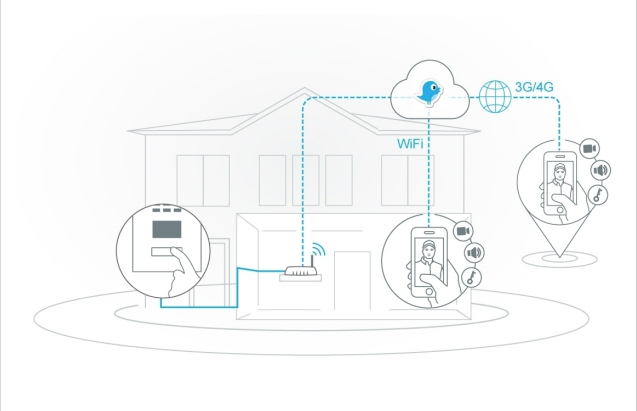
3G/4G
WiFi