Standbriefkasten KANT mit Zeitungsfach - Design Avantgarde 1 - RAL 7016 anthrazitgrau | RAL 7016 anthrazitgrau feinstruktur matt

Artikelnummer 303-A1-7016VA-STQ

Produktbeschreibung

Standbriefkasten KANT mit Zeitungsfach - Design Avantgarde 1 - RAL 7016 anthrazitgrau

Der Standbriefkasten KANT Avantgarde vereint **elegantes Design** und funktionalen Komfort in einem Produkt. Sein minimalistisches Design mit unsichtbarem Schloss und stilvoller Beschriftungsmöglichkeit passt nahtlos in moderne Wohnlandschaften. Verlassen Sie sich auf **langlebige Qualität** dank unserer exzellenten Materialauswahl und präzisen Verarbeitung.

Das großzügige Fassungsvermögen von etwa 12 Litern und der Einwurf von oben sorgen für knitterfreie Post – auch bei DIN-C4-Umschlägen und Zeitschriften. Für zusätzlichen Komfort ist der Briefkasten mit **hochwertigen Achsdämpfern** ausgerüstet, die ein sanftes und leises Schließen der Einwurfklappe ermöglichen. Das Zeitungsfach dieses Briefkastens bietet höchste Funktionalität mit beidseitiger Belegbarkeit, ideal für den modernen Alltag. Im Lieferumfang ist ein nachträglich montierbarer Verschlussdeckel enthalten, der Ihnen die Möglichkeit gibt, die Wetterseite zuverlässig zu verschließen.

Dank der Konstruktionsweise gestaltet sich die Selbstmontage unkompliziert.

- Hochwertig gefertigter Standbriefkasten mit Briefkasten aus verzinktem Stahl, pulverbeschichtet in RAL 7016 anthrazitgrau feinstruktur matt.
- Design Avantgarde 1: 1x Edelstahlblende, geschliffen in 240er Korn mit Straßenname und Hausnummer, 1x Namensschild, geschliffen in 240er Korn .
- Die Tür ist von oben nach unten zu öffnen.
- Einwurf von oben, Einwurfklappe mit hochwertigen Achsdämpfern für eine lautlose Schließung.
- Inklusive 2 Schlüssel mit Schlüsselnummer.
- Der Briefkasten entspricht der DIN/EN 13724. Einwurfgröße (3,5 cm x 33,5 cm) für C4 quer, hier passen auch große Briefe rein, ohne zu knicken.
- Zeitungsfach (BH 360x110mm), beidseitig offen (1x Verschlussdeckel beiliegend).
- Optionale Namensbeschriftung ca. 8-25mm hoch.
- Optionaler Straßenname ca. 8-25mm hoch.
- Optionale Hausnummernbeschriftung ca. 60-80mm hoch.
- Die Standsäulen bestehen aus 40 mm x 40 mm Edelstahl V2A 1.4301, geschliffen zum Einbetonieren oder zur Schraubmontage.

Wichtige Information:

Um einen optimalen Wasserschutz Ihrer Post zu erreichen, sollte sich nach Möglichkeit der Briefkasten bzw. die Briefkastenanlage unter einem Vordach befinden.

Das Postgut ist nur dann vor Wasser geschützt, wenn es komplett im Kasten abgelegt und die Einwurfklappe geschlossen ist. Nicht vollständig eingesteckte Post ermöglicht das Eindringen von Feuchtigkeit und Schmutz in den Briefkasten. Diese Anlage ist gegen Eindringen von Wasser nach DIN EN 13724 geschützt. Wassereintritt ist kein Reklamationsgrund.

Briefkasten Manufaktur Lippe GmbH
Werler Straße 60
32105 Bad Salzuflen

www.briefkasten-manufaktur.de
info@briefkasten-manufaktur.de
Tel.: +49 5222 807110

Geschäftsführer Oliver Woineck
Ust.ID.Nr. DE303690847
Handelsregister Amtsgericht Lemgo, HRB 8618

Produkteigenschaften

Grundmaterial	Stahl, verzinkt, Edelstahl V2A 1.4301
Serie	KANT
Funktionen	Zeitungsablage
Einzelkasten nach Volumen	Normal > 10 Liter
Montageart	Freistehend
Hausnummer	Hausnummer als Lasergravur
Oberfläche/Farbe	RAL 7016 anthrazitgrau, Geschliffen
Namensbeschriftung	Namensbeschriftung als Lasergravur
Postentnahme	Frontseitig
Anzahl der Kästen	mit 1 Briefkasten

Abmessungen

Höhe Einzelkasten in mm	BK 280,0 | ZF 110,0
Breite Einzelkasten in mm	355,0
Volumen in Liter	12
Höhe Briefeinwurfschlitz in mm	35,0
Breite Briefeinwurfschlitz in mm	335,0
Höhe Briefkastenanlage in mm	412,0
Breite Briefkastenanlage in mm	372,0
Bauhöhe in mm	1200,0 | 1500,0
Gesamtbreite in mm	372,0
Tiefe in mm	110,0 + 21,0 Blende + 40,0 Standelemente
Gewicht in kg	14
Lieferzustand	Lieferung erfolgt in Blöcken, Standelemente / Briefkasten geteilt

Briefkasten Manufaktur Lippe GmbH
Werler Straße 60
32105 Bad Salzuflen

www.briefkasten-manufaktur.de
info@briefkasten-manufaktur.de
Tel.: +49 5222 807110

Geschäftsführer Oliver Woineck
Ust.ID.Nr. DE303690847
Handelsregister Amtsgericht Lemgo, HRB 8618

Skizze

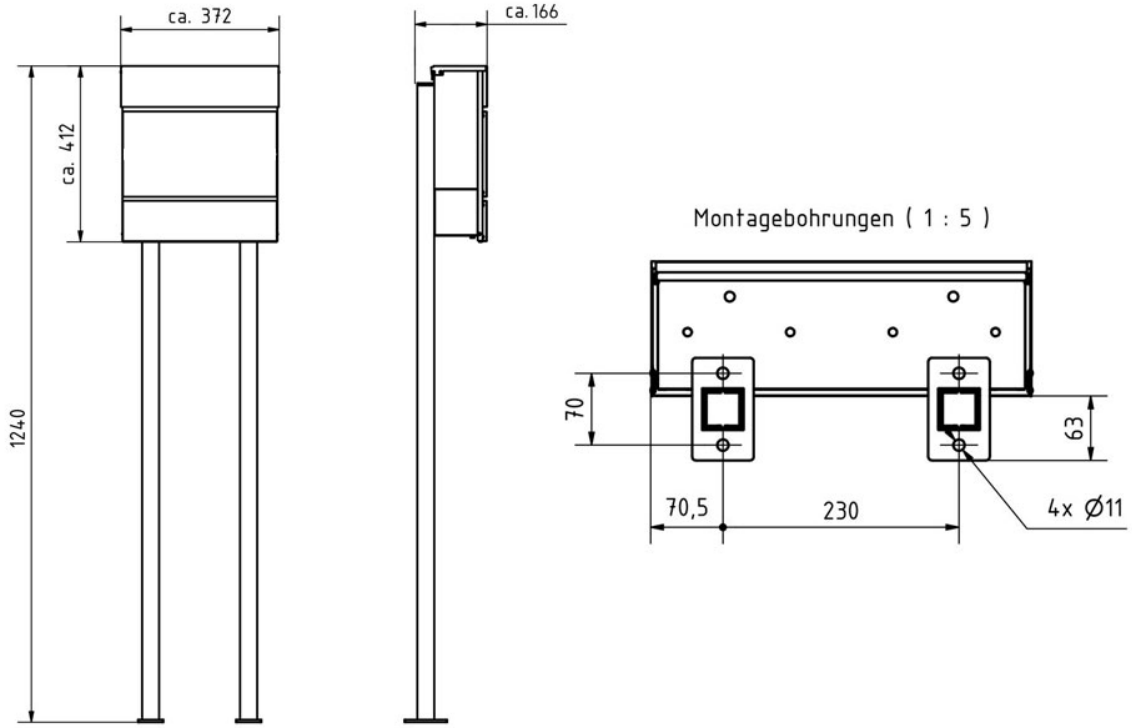

Briefkasten Manufaktur Lippe GmbH
Werler Straße 60
32105 Bad Salzuflen

www.briefkasten-manufaktur.de
info@briefkasten-manufaktur.de
Tel.: +49 5222 807110

Geschäftsführer Oliver Woineck
Ust.ID.Nr. DE303690847
Handelsregister Amtsgericht Lemgo, HRB 8618

Weitere Bilder

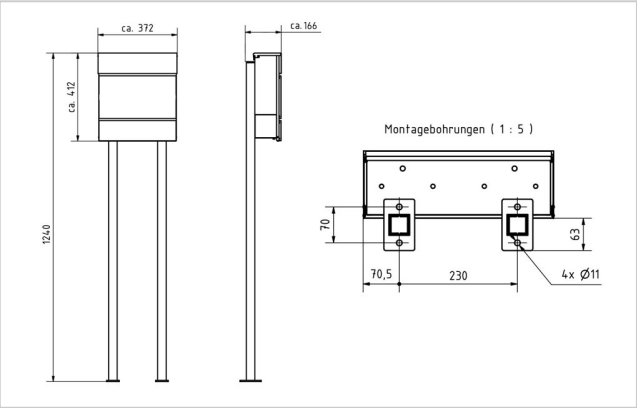

Briefkasten Manufaktur Lippe GmbH
Werler Straße 60
32105 Bad Salzuflen

www.briefkasten-manufaktur.de
info@briefkasten-manufaktur.de
Tel.: +49 5222 807110

Geschäftsführer Oliver Woineck
Ust.ID.Nr. DE303690847
Handelsregister Amtsgericht Lemgo, HRB 8618

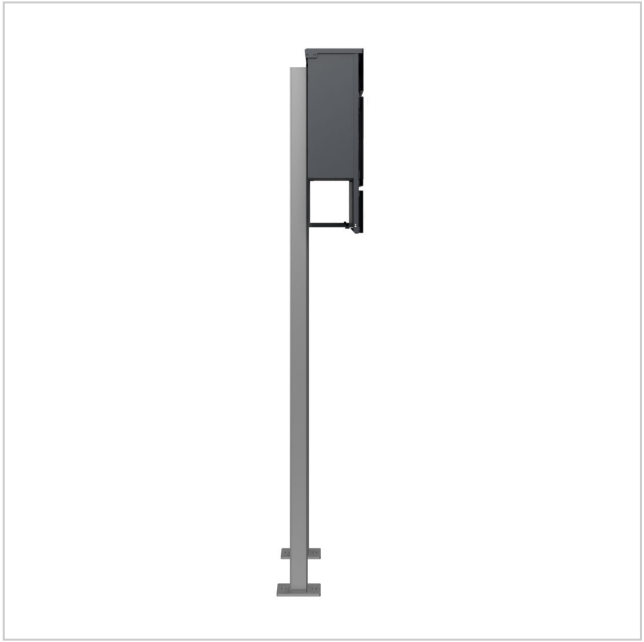

Briefkasten Manufaktur Lippe GmbH
Werler Straße 60
32105 Bad Salzuflen

www.briefkasten-manufaktur.de
info@briefkasten-manufaktur.de
Tel.: +49 5222 807110

Geschäftsführer Oliver Woineck
Ust.ID.Nr. DE303690847
Handelsregister Amtsgericht Lemgo, HRB 8618