Freistehende XXL Paketbox GOETHE mit 1 Briefkasten - Schleusensystem - RAL nach Wahl | mit 1 Briefkasten | Postentnahme frontseitig | Paketfach 600x1200x400

Artikelnummer 215-STL-PK600-1BK

Produktbeschreibung

Freistehende XXL Paketbox GOETHE mit 1 Briefkasten - Schleusensystem - RAL nach Wahl

Die Paketzustellung hat sich in den letzten Jahren stark verändert – heute erwarten Kunden mehr Flexibilität und Sicherheit als je zuvor. Mit dem Paketbriefkasten GOETHE der Briefkasten Manufaktur setzen Sie auf eine optimale Kombination aus innovativer Technologie und herausragendem Design, gefertigt aus qualitativ hochwertigem Edelstahl und Aluminium.

Der XXL Paketbriefkasten GOETHE bietet eine speziell konzipierte Zustellschleuse. Sobald der Paketbote Ihr Paket darin platziert und die Schleuse verschließt, fällt das Paket automatisch in den darunterliegenden, sicher verschlossenen Entnahmekasten. Die Zustellschleuse ist nach diesem Vorgang sofort wieder bereit für weitere Zustellungen und von dem Entnahmekasten selbstständig isoliert, was ein Höchstmaß an Sicherheit für Ihre Pakete garantiert. Ein Paketkasten für den einfachen Empfang von Paketen, zustellerunabhängiger Paketempfang! Jeder Paketzusteller (bspw. DHL, DPD, TNT, GLS, Hermes, o.ä.) kann diesen Paketbriefkasten nutzen. Das geräumige Innenleben des GOETHE Paketbriefkastens ist so gestaltet, dass es Platz für das DHL Paket L und sogar mehrere kleinere Pakete bietet. Abhängig von der Platzierung des DHL Pakets der Größe M können sogar vier solcher Pakete sicher und bequem aufbewahrt werden.

Die Maße des Briefkasten ermöglicht ein Fassungsvermögen von ca. 48 Litern, der große Einwurf garantiert auch bei DIN-C3-Umschlägen und Zeitschriften oder nach mehrtägiger Abwesenheit keine zerknitterte Post. Das innovative Push-Key-Schloss verbirgt sich unsichtbar im Inneren des Briefkasten. Der Schlüssel wird lediglich in die vorhanden Öffnung gesteckt (kein Drehen nötig) und die Tür öffnet sich. Mit der Anordnung des Schlosses ist dieser Briefkasten so konzipiert, dass die Entnahmetür verhindert, dass Ihnen die Post entgegenfällt. Durch die Wasserablaufkante ist die innen liegende Post optimal vor Witterungseinflüssen geschützt. Die Einwurfklappe ist mit hochwertigen Achsdämpfern ausgestattet, so ist ein leises Schließen garantiert und es gibt kein störendes Klappern durch Witterungseinflüsse.

Die Briefkasten Manufaktur legt besonderen Wert auf die Auswahl hochwertiger Materialien. Der Einsatz von Edelstahl in der Fertigung des GOETHE Paketbriefkastens sorgt für eine extrem hohe Korrosionsbeständigkeit und ein auffallend ansprechendes Oberflächenfinish. Unsere Qualitätssicherung beginnt bereits bei der Auswahl unserer Vormaterial-Lieferanten und endet erst, wenn der Paketbriefkasten in der geforderten Qualität bei Ihnen ankommt. Vertrauen Sie auf den Paketbriefkasten GOETHE für eine sichere, flexible und stilvolle Lösung Ihrer Paketzustellungsbedürfnisse. Lassen Sie sich überzeugen von einem Produkt, das traditionelles Handwerk mit modernster Technologie vereint – ganz im Sinne der Briefkasten Manufaktur.

Geschütztes Gebrauchsmuster laut DPMA Aktenzeichen DE: 20 2021 101 679.5

Briefkasten Manufaktur Lippe GmbH
Werler Straße 60
32105 Bad Salzuflen

www.briefkasten-manufaktur.de
info@briefkasten-manufaktur.de
Tel.: +49 5222 807110

Geschäftsführer Oliver Woineck
Ust.ID.Nr. DE303690847
Handelsregister Amtsgericht Lemgo, HRB 8618

- Hochwertiger Paketbriefkasten aus Edelstahl und Aluminium, pulverbeschichtet in Wunschfarbe.
- Qualitätsfertigung - Made in Germany by Briefkasten Manufaktur Lippe.
- Briefkasten (BH 600x200mm) aus Edelstahl 1.4016 (nichtrostender magnetischer Edelstahl), pulverbeschichtet in RAL nach Wahl.
- 2 innovative Push-Key-Schlösser mit 10 Schlüsseln, gleichschließend.
- Der Briefeinwurf und die Entnahme erfolgen von vorne. Einwurfklappe mit hochwertigen Achsdämpfern für sehr leisen Einwurf der Post.
- Der Briefkasten entspricht der DIN/EN 13724. Einwurfgröße (3,5 cm x 56,0 cm) für C3 quer, hier passen auch große Briefe rein, ohne zu knicken.
- Entnahmetür ist zu öffnen von oben nach unten. So kann Ihnen die Post nicht entgegen fallen.
- Paketbox (BH 600x1200mm) aus Edelstahl 1.4016 (nichtrostender magnetischer Edelstahl), pulverbeschichtet in RAL nach Wahl mit Edelstahl Laserbeschriftung.
- Volumen Paketfach: 192 Liter, Max. Paketmaß: 555 x 375 x 305 mm (BHT), das entspricht der Paketgröße L.
- Paketeinwurfklappe mit Dämpfung für leises Schließen.
- Optimaler Regenschutz durch Regenaublaufkanten und einem Regendach aus 3mm Aluminium AlMg3 W19, pulverbeschichtet in RAL nach Wahl.
- Seitenverkleidung aus 3mm Aluminium AlMg3 W19, pulverbeschichtet in RAL nach Wahl.
- Rückwand aus 1mm Edelstahl 1.4301 V2A, pulverbeschichtet in RAL nach Wahl.
- Sockel aus 40x40x2mm Edelstahlrohr 1.4301 V2A, pulverbeschichtet in RAL nach Wahl.
- Unsichtbare Befestigung in der Stele. Die Bauhöhe beträgt 1,45 m.

Wichtige Information

Wasserschutz

Um einen optimalen Wasserschutz Ihrer Post zu erreichen, sollte sich nach Möglichkeit der Briefkasten bzw. die Briefkastenanlage unter einem Vordach befinden.

Das Postgut ist nur dann vor Wasser geschützt, wenn es komplett im Kasten abgelegt und die Einwurfklappe geschlossen ist. Nicht vollständig eingesteckte Post ermöglicht das Eindringen von Feuchtigkeit und Schmutz in den Briefkasten. Diese Anlage ist gegen Eindringen von Wasser nach DIN EN 13724 geschützt. Wassereintritt ist kein Reklamationsgrund.

Produkteigenschaften

Oberfläche/Farbe	RAL 9005 tiefschwarz, RAL 3004 purpurrot, DB 703 eisenglimmer, RAL 7016 anthrazitgrau, RAL nach Wahl (lt. Farbtabelle), RAL 9007 graualuminium, RAL 9016 verkehrsweiß
Serie	GOETHE
Funktionen	Zeitungsablage, Paketfach
Grundmaterial	Aluminium AlMg3 W19, Edelstahl V2A 1.4301, Edelstahl 1.4016 (nichtrostender magnetischer Edelstahl)
Montageart	Freistehend
Hausnummer	Hausnummer als Lasergravur
Namensbeschriftung	Namensbeschriftung als Lasergravur
Postentnahme	Frontseitig
Anzahl der Kästen	mit 1 Briefkasten
Einzelkasten nach Volumen	Jumbo > 30 Liter

Abmessungen

Höhe Einzelkasten in mm	BK 200,0 | PK 1200,0
Breite Einzelkasten in mm	400,0
Volumen in Liter	BK 48,0 | PK 192,0
Höhe Briefeinwurfschlitz in mm	35,0
Breite Briefeinwurfschlitz in mm	560,0
Bauhöhe in mm	1450,0
Gesamtbreite in mm	608,0
Tiefe in mm	400,0 + 25,0 Regendach
Gewicht in kg	78
Lieferzustand	Lieferung erfolgt montiert

Briefkasten Manufaktur Lippe GmbH
Werler Straße 60
32105 Bad Salzuflen

www.briefkasten-manufaktur.de
info@briefkasten-manufaktur.de
Tel.: +49 5222 807110

Geschäftsführer Oliver Woineck
Ust.ID.Nr. DE303690847
Handelsregister Amtsgericht Lemgo, HRB 8618

Skizze

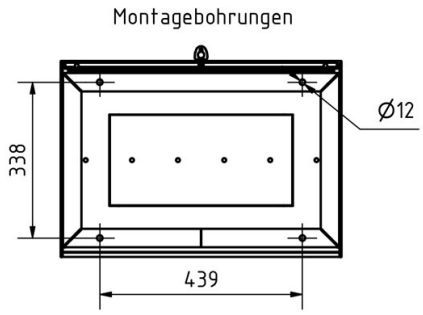

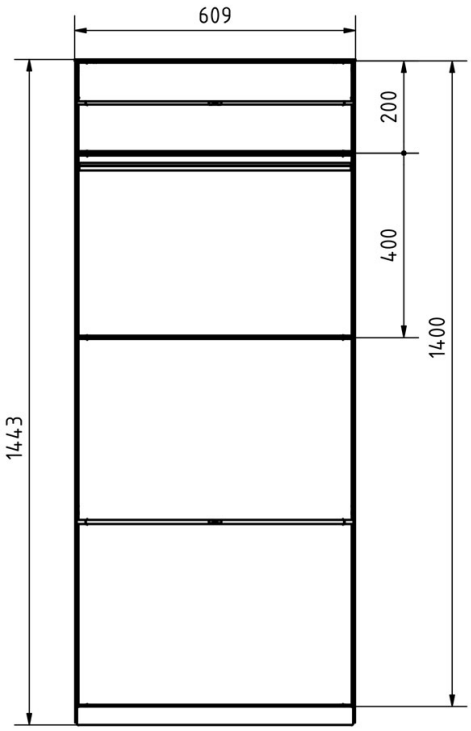

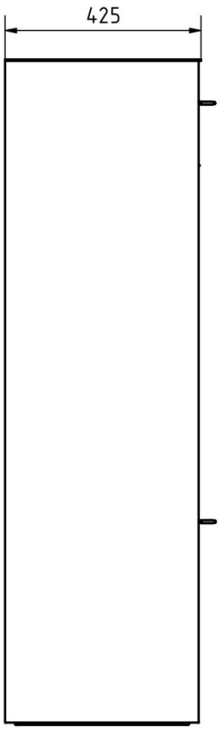

Briefkasten Manufaktur Lippe GmbH
Werler Straße 60
32105 Bad Salzuflen

www.briefkasten-manufaktur.de
info@briefkasten-manufaktur.de
Tel.: +49 5222 807110

Geschäftsführer Oliver Woineck
Ust.ID.Nr. DE303690847
Handelsregister Amtsgericht Lemgo, HRB 8618

Weitere Bilder

Briefkasten Manufaktur Lippe GmbH
Werler Straße 60
32105 Bad Salzuflen

www.briefkasten-manufaktur.de
info@briefkasten-manufaktur.de
Tel.: +49 5222 807110

Geschäftsführer Oliver Woineck
Ust.ID.Nr. DE303690847
Handelsregister Amtsgericht Lemgo, HRB 8618

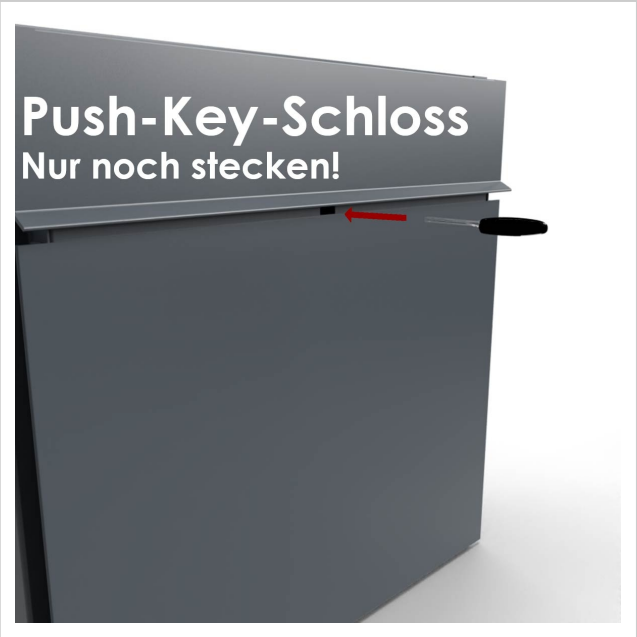

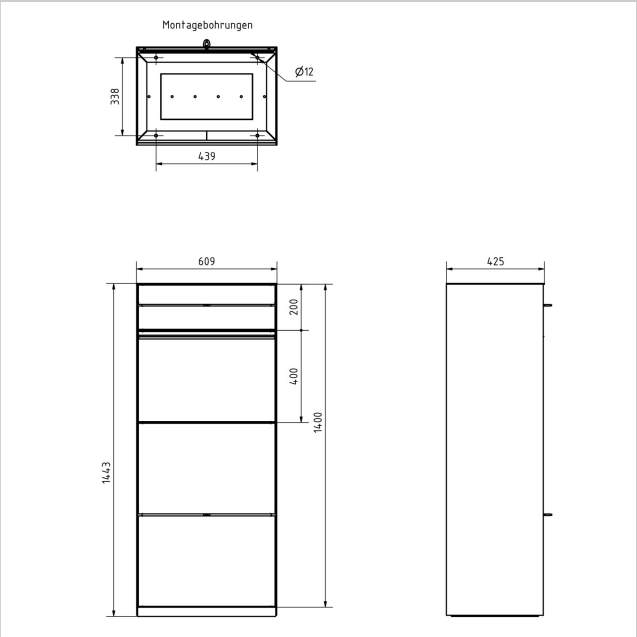

Briefkasten Manufaktur Lippe GmbH
Werler Straße 60
32105 Bad Salzuflen

www.briefkasten-manufaktur.de
info@briefkasten-manufaktur.de
Tel.: +49 5222 807110

Geschäftsführer Oliver Woineck
Ust.ID.Nr. DE303690847
Handelsregister Amtsgericht Lemgo, HRB 8618

Briefkasten Manufaktur Lippe GmbH
Werler Straße 60
32105 Bad Salzuflen

www.briefkasten-manufaktur.de
info@briefkasten-manufaktur.de
Tel.: +49 5222 807110

Geschäftsführer Oliver Woineck
Ust.ID.Nr. DE303690847
Handelsregister Amtsgericht Lemgo, HRB 8618