Design Unterputz Briefkasten GRIMM – Edelstahl geschliffen mit Vorbereitung für Kamera und Sprechanlage rechts | Rechts | Individuelle Vorbereitung | Edelstahl, geschliffen | Unterputz

Artikelnummer 562-UP-SPR-1-VA-IND

Produktbeschreibung

Design Briefkasten GRIMM® – Ein Meisterwerk der Briefkasten Manufaktur

Der Design Unterputz Briefkasten GRIMM vereint modernes Design mit erstklassiger Verarbeitung – ideal für anspruchsvolle Bauherren und Architekten, die eine elegante Lösung für die Integration von Kamera und Einbaulautsprecher suchen. Gefertigt aus hochwertigem Edelstahl und vollständig „Made in Germany“ von der Briefkasten Manufaktur Lippe, steht dieses Modell für Langlebigkeit, Funktionalität und stilvolle Optik. Die geschliffene Frontblende aus 2 mm Edelstahl V2A (1.4301) überzeugt durch ein zeitloses Erscheinungsbild und hohe Korrosionsbeständigkeit.

? Kompatibel mit gängigen Herstellern: LOXONE, Siedle, Busch-Jaeger, Gira, TCS, Legrand BTicino, Ritto, STR Elektronik, ELCOM, HHG, Comelit, Mobotix, HIKVISION und viele Weitere auf Anfrage möglich.

Die **Vorbereitung für eine Kamera** (nicht im Lieferumfang) bietet eine sichere Grundlage für moderne Videoüberwachung direkt am Hauseingang. Ebenso ist eine **Vorbereitung für Einbaulautsprecher** möglich – auf Wunsch mit passendem Universaladapter für verschiedene Sprechstellen. So lässt sich der Briefkasten perfekt an Ihre bestehende Technik anpassen.

Der Briefkasten GRIMM® ist nicht nur ein optisches Highlight, sondern auch im Bereich Funktionalität und Qualität ganz vorne. Dank des innovativen Push-Key-Schlosses lässt sich der Briefkasten einfach und komfortabel mit einer Hand bedienen. Öffnen Sie die Tür mit einem Drücken und schließen Sie die Tür ohne den Einsatz eines Schlüssels. Dabei ist das Schloss optimal vor Witterungseinflüssen geschützt. Zusätzlich bietet der Briefkasten ein intelligentes Entnahmesystem: Die Tür öffnet sich von oben nach unten, wodurch die Post sicher im Kasten bleibt und Ihne nicht entgegen fallen kann. Auch der Einwurf erfolgt komfortabel von vorne, wobei hochwertige Achsdämpfer für ein sanftes Schließen der Einwurfklappe sorgen. Besonder einzigartig ist der GRIMM durch das Doppelkasten-System: Der Einbaukasten kann bereits während der Rohbauphase installiert werden, während die Frontblende erst nach Abschluss der Bauarbeiten montiert wird – für maximale Flexibilität in der Zukunft und Schutz vor Schmutz und Staub während der Bauphase. Der Einputzkasten besteht aus Edelstahl 1.4016 und verfügt über vorgestanzte Kabeleinlässe an allen Seiten, um eine einfache Elektroinstallation zu ermöglichen.

Dank der DIN/EN 13724 Norm ist der GRIMM ideal für große Briefe im C4-Format geeignet, die ohne Knicke eingelegt werden können. Der Briefkasten GRIMM® überzeugt durch seine langlebige Qualität, zeitloses Design und durchdachte Funktionalität.

Briefkasten Manufaktur Lippe GmbH
Werler Straße 60
32105 Bad Salzuflen

www.briefkasten-manufaktur.de
info@briefkasten-manufaktur.de
Tel.: +49 5222 807110

Geschäftsführer Oliver Woineck
Ust.ID.Nr. DE303690847
Handelsregister Amtsgericht Lemgo, HRB 8618

- Hochwertiger Briefkasten komplett aus Edelstahl zur Unterputzmontage.
- Frontblende aus 2 mm Edelstahl V2A 1.4301, geschliffen.
- Qualitätsfertigung – Made in Germany by Briefkasten Manufaktur Lippe.
- Vorbereitung (Einbaulautsprecher nicht im Lieferumfang) für Sprechanlage möglich. Optional mit Universaladapter für alle handelsüblichen Einbaulautsprecher.
- Optionale Vorbereitung (Kamera nicht im Lieferumfang) für eine Kamera.
- Hausnummer ca. 70mm hoch (max. 3-stellig) mit stromsparender LED-Beleuchtung 12V DC ca. 50mA / 1W, weiß.
- Wahlweise austauschbares Namensschild aus Edelstahl mit Laserbeschriftung oder Namensschild aus Plexi.
- 8-12V DC Kurzhubklingeltaster mit LED Ringbeleuchtung (Blau,Weiss, Rot oder Grün). Die Beleuchtung der Klingeltaster kann nicht über das Steuergerät versorgt werden. Sie muss an eine zusätzliche Spannungsversorgung 8-12 V DC angeschlossen werden.
- Optional ist ein 8-12V DC Kurzhublichttaster mit Piktogramm möglich.
- Inkl. EVN LED?Netzgerät / Trafo IP65 12V/DC 0,1?4W für die LED Beleuchtung (Hausnummer, Klingeltaster und Namensschild wenn gewählt).
- Innovatives Push-Key-Schloss inklusive 2 Schlüssel mit Schlüsselnummer, angenehmes Verschließen ohne Schlüssel, optimal vor Witterung geschützt.
- Die Entnahmetür mit Öffnungsbegrenzer öffnet von oben nach unten, um zu verhindern, dass Ihnen die Post entgegenfällt.
- Frontseitiger Einwurf mit hochwertigen Achsdämpfern für sehr leisen Einwurf der Post.
- DIN/EN 13724 konformer Briefkasten, Einwurfgröße (3,5 cm x 32,5 cm) für C4 quer – auch große Briefe bleiben unversehrt. Zusätzlicher Entnahmeschutz aus Edelstahl integriert.
- Optimaler Witterungsschutz durch abgesetzte Blende.
- Doppelkasten-System: Ideal für die Unterputzmontage. Die Blende kann nach Abschluss der Bauarbeiten bequem installiert werden.
- Einputzkasten aus Edelstahl 1.4016 (nichtrostender, magnetischer Edelstahl) mit vorgestanzten Kabeleinlässen an allen Seiten.

Wichtige Information:

Um einen optimalen Wasserschutz Ihrer Post zu erreichen, sollte sich nach Möglichkeit der Briefkasten bzw. die Briefkastenanlage unter einem Vordach befinden.

Das Postgut ist nur dann vor Wasser geschützt, wenn es komplett im Kasten abgelegt und die Einwurfklappe geschlossen ist. Nicht vollständig eingesteckte Post ermöglicht das Eindringen von Feuchtigkeit und Schmutz in den Briefkasten. Diese Anlage ist gegen Eindringen von Wasser nach DIN EN 13724 geschützt. Wassereintritt ist kein Reklamationsgrund.

Produkteigenschaften

Serie	GRIMM
Anzahl der Klingeltaster	1 Taster
Funktionen	Lichttaster, Kamera, Sprechstelle, Fingerprint, Codetastatur
Funktionskasten vorbereitet für Hersteller	LOXONE, GIRA, Busch Jaeger, Siedle, STR Elektronik, ELCOM, TCS, Ritto, ALGO, Telegärtner, Auerswald, Legrand Bticino, HHG, HIKVISION, PCS, Sesam, ekey, Comelit, Schneider Intercom / COMMEND, Mobotix
Namensbeschriftung	Namensbeschriftung als Lasercut, Namensschild, Namensbeschriftung als Lasergravur, Namensbeschriftung als Lasercut beleuchtet
Grundmaterial	Edelstahl V2A 1.4301, Edelstahl 1.4016 (nichtrostender magnetischer Edelstahl)
Hausnummer	Hausnummer als Lasergravur, Hausnummer als Lasercut, beleuchtet
Postentnahme	Frontseitig
Anzahl der Kästen	mit 1 Briefkasten
Oberfläche/Farbe	Geschliffen
Einzelkasten nach Volumen	Groß > 16 Liter
Montageart	Unterputz

Abmessungen

Höhe Einzelkasten in mm	460,0
Breite Einzelkasten in mm	560,0
Volumen in Liter	26,0
Höhe Briefeinwurfschlitz in mm	35,0
Breite Briefeinwurfschlitz in mm	325,0
Höhe Briefkastenanlage in mm	Außenmaß 500,0 | Einbaumaß 460,0
Breite Briefkastenanlage in mm	Außenmaß 600,0 | Einbaumaß 560,0
Tiefe in mm	150,0
Gewicht in kg	19
Lieferzustand	Lieferung erfolgt montiert

Briefkasten Manufaktur Lippe GmbH
Werler Straße 60
32105 Bad Salzuflen

www.briefkasten-manufaktur.de
info@briefkasten-manufaktur.de
Tel.: +49 5222 807110

Geschäftsführer Oliver Woineck
Ust.ID.Nr. DE303690847
Handelsregister Amtsgericht Lemgo, HRB 8618

Skizze

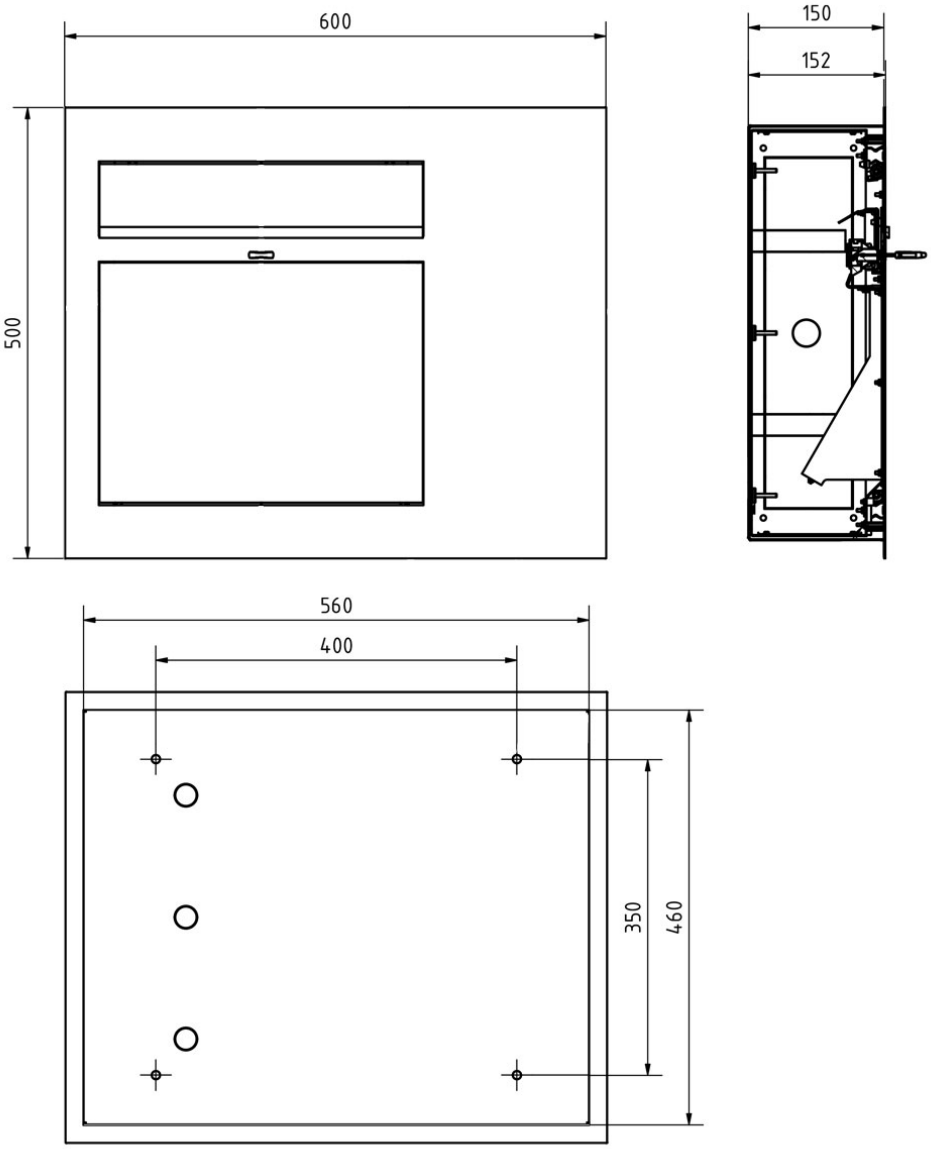

Briefkasten Manufaktur Lippe GmbH
Werler Straße 60
32105 Bad Salzuflen

www.briefkasten-manufaktur.de
info@briefkasten-manufaktur.de
Tel.: +49 5222 807110

Geschäftsführer Oliver Woineck
Ust.ID.Nr. DE303690847
Handelsregister Amtsgericht Lemgo, HRB 8618

Weitere Bilder

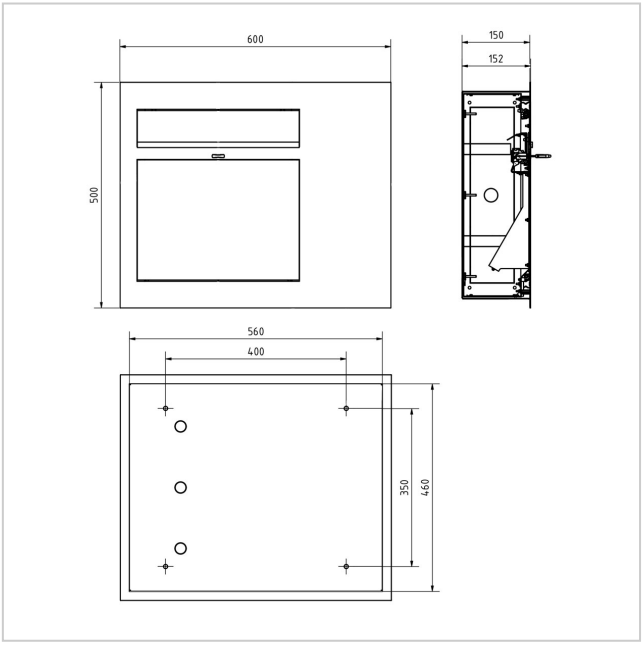

Briefkasten Manufaktur Lippe GmbH
Werler Straße 60
32105 Bad Salzuflen

www.briefkasten-manufaktur.de
info@briefkasten-manufaktur.de
Tel.: +49 5222 807110

Geschäftsführer Oliver Woineck
Ust.ID.Nr. DE303690847
Handelsregister Amtsgericht Lemgo, HRB 8618

Briefkasten Manufaktur Lippe GmbH
Werler Straße 60
32105 Bad Salzuflen

www.briefkasten-manufaktur.de
info@briefkasten-manufaktur.de
Tel.: +49 5222 807110

Geschäftsführer Oliver Woineck
Ust.ID.Nr. DE303690847
Handelsregister Amtsgericht Lemgo, HRB 8618