Edelstahl Standsäule BASIC 605 ST-Q - Wallbox vorbereitet - RAL nach Wahl | Quadratrohr 40x40mm | ? Farbe nach Wahl

Artikelnummer 605-STQ-RAL

Produktbeschreibung

Edelstahl Standsäule BASIC 605 ST-R - Wallbox vorbereitet - Für viele Wallboxhersteller geeignet

Hochwertig gefertigte Standsäule mit eleganten Quadratrohr-Standelementen. Die Standsäule wird komplett aus Edelstahl V2A 1.4301 gefertigt.

Sie erhalten diese Standsäule mit der passenden Befestigungslochung für Ihre Wallbox (Wallbox ist nicht enthalten). Die Standsäule ist mit einer Kabeführung (frontblickend rechts) ausgestattet.

Dank der Konstruktionsweise gestaltet sich die Selbstmontage unkompliziert.

- Hochwertige Standsäule aus Edelstahl V2A 1.4301.
- Qualitätsfertigung - Made in Germany - Briefkasten Manufaktur Lippe.
- Montageplatte aus 2 mm Edelstahl V2A 1.4301 pulverbeschichtet in RAL Farbe nach Wahl.
- Montageplatte mit seitlichen Befestigunsschrauben.
- Unsichtbare Kabelzuführung durch die Standelemente möglich (frontblickend rechts).
- Maximaler Biegeradius 180mm, passend für z.B. Kabeltyp: NYY-J 5x2,5mm², NYM-J 5x2,5mm², H07RN-F 5x2,5mm².
- Die Standsäulen bestehen aus 40 mm x 40 mm Rechteckrohr Edelstahl V2A, pulverbesichtet. Zum Aufschrauben oder Einbetonieren.
- **OHNE Wallbox!**

Produkteigenschaften

Oberfläche/Farbe	RAL 9005 tiefschwarz, RAL 3004 purpurrot, DB 703 eisenglimmer, RAL 7016 anthrazitgrau, RAL nach Wahl (lt. Farbtabelle), RAL 9007 graualuminium, RAL 9016 verkehrsweiß
Serie	BASIC
Montageart	Freistehend
Grundmaterial	Edelstahl V2A 1.4301

Briefkasten Manufaktur Lippe GmbH
Werler Straße 60
32105 Bad Salzuflen

www.briefkasten-manufaktur.de
info@briefkasten-manufaktur.de
Tel.: +49 5222 807110

Geschäftsführer Oliver Woineck
Ust.ID.Nr. DE303690847
Handelsregister Amtsgericht Lemgo, HRB 8618

Abmessungen

Bauhöhe in mm	1200,0 | 1500,0
Gesamtbreite in mm	480,0
Tiefe in mm	65,0 (ohne Wallbox)
Gewicht in kg	15
Lieferzustand	Lieferung erfolgt in Blöcken, Standelemente/Montageplatte geteilt

Skizze

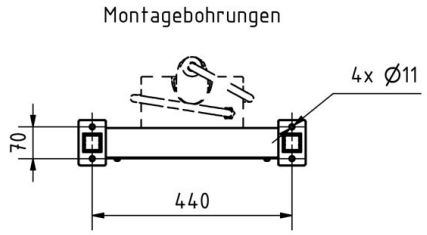

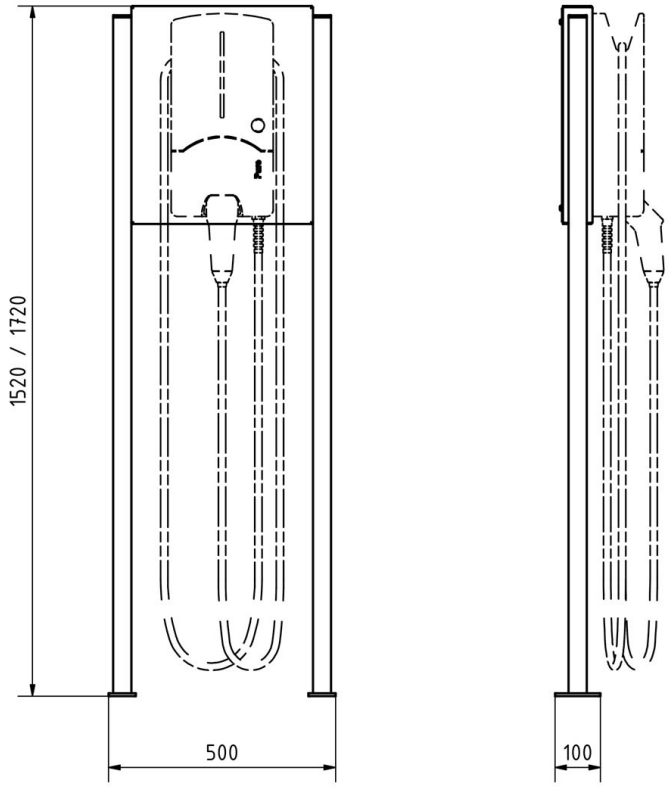

Briefkasten Manufaktur Lippe GmbH
Werler Straße 60
32105 Bad Salzuflen

www.briefkasten-manufaktur.de
info@briefkasten-manufaktur.de
Tel.: +49 5222 807110

Geschäftsführer Oliver Woineck
Ust.ID.Nr. DE303690847
Handelsregister Amtsgericht Lemgo, HRB 8618

Weitere Bilder

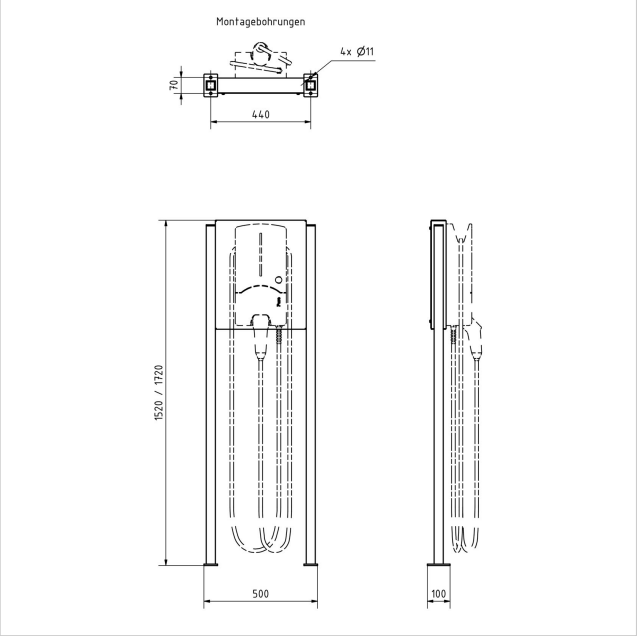

Briefkasten Manufaktur Lippe GmbH
Werler Straße 60
32105 Bad Salzuflen

www.briefkasten-manufaktur.de
info@briefkasten-manufaktur.de
Tel.: +49 5222 807110

Geschäftsführer Oliver Woineck
Ust.ID.Nr. DE303690847
Handelsregister Amtsgericht Lemgo, HRB 8618