Design Wandleuchte ZUSE 280x180 - Edelstahl geschliffen | Edelstahl, geschliffen

Artikelnummer 640VA

Produktbeschreibung

Design Wandleuchte ZUSE 280x180 - Edelstahl geschliffen

Hochwertig gefertigte Wandleuchte für den Außen- und Innenbereich aus Edelstahl, geschliffen.

- Die Wandleuchte besteht aus Aluminiumguß, Edelstahl und Pressglas, opal.
- Sockel E 27, geeignet für Leuchtmittel der Energieklassen A++ bis E max. 57 W.
- Schutzleiteranschluß.
- Schutzart IP 44 - Spritzwassergeschützt.
- Mit Montageplatte aus Aluminiumguß zur Befestigung.
- 2 Befestigungslöcher 7mm, Abstand 220mm, Anschlußklemme 2 x 2,5mm².
- CE - Konformitätszeichen.
- Fabrikat Gebrüder Albert GmbH & Co. KG Leuchtenfabrik - Qualität Made in Germany (Fröndenberg).

Montage:

Für die Installation und für den Betrieb dieser Leuchte sind die nationalen und internationalen elektronischen Sicherheitsvorschriften zu beachten. Mit Hilfe der vier Gewindestifte Wandschild aus Leuchtenarmatur lösen. Netzleiteranschluß durch die Kabeldurchführungstülle führen und das Wandschild auf Montagegrund fixieren. Die beiliegenden Silikonschläuche über die Anschlußadern schieben. Schutzleiterverbindung und elektrischen Anschluß an der Klemme herstellen. Leuchtmittel einsetzen. Leuchtenarmatur und Glas mit den Gewindestiften am Wandschild festspannen.

Produkteigenschaften

Schutzart	IP44
Leuchtmittel	ohne
Grundmaterial	Aluminium AlMg3 W19, Edelstahl V2A 1.4301
Oberfläche/Farbe	Geschliffen
Schutzklasse	I

Abmessungen

Breite in mm	280
Höhe in mm	180
Tiefe in mm	105,0
Lieferzustand	Lieferung erfolgt komplett montiert

Briefkasten Manufaktur Lippe GmbH
Werler Straße 60
32105 Bad Salzuflen

www.briefkasten-manufaktur.de
info@briefkasten-manufaktur.de
Tel.: +49 5222 807110

Geschäftsführer Oliver Woineck
Ust.ID.Nr. DE303690847
Handelsregister Amtsgericht Lemgo, HRB 8618

Skizze

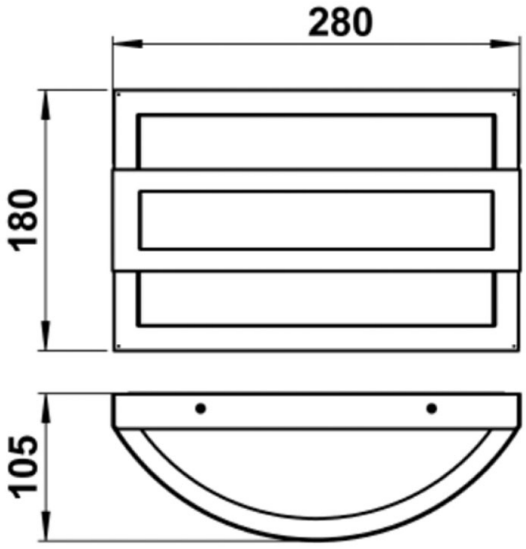

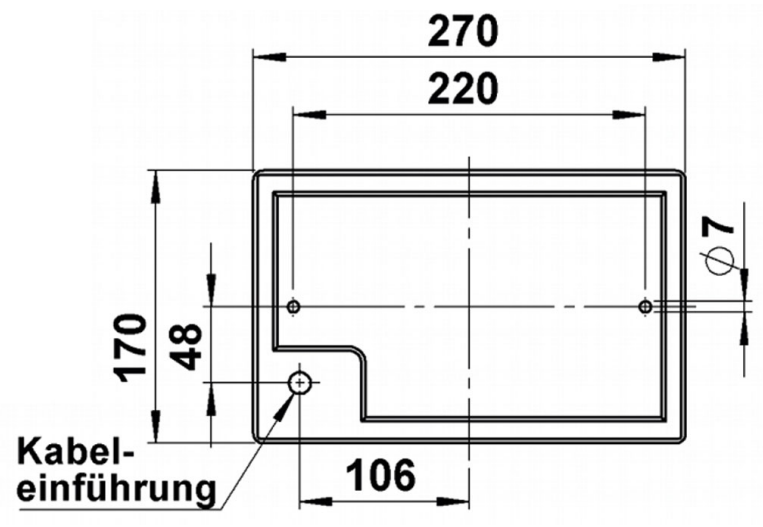

Briefkasten Manufaktur Lippe GmbH
Werler Straße 60
32105 Bad Salzuflen

www.briefkasten-manufaktur.de
info@briefkasten-manufaktur.de
Tel.: +49 5222 807110

Geschäftsführer Oliver Woineck
Ust.ID.Nr. DE303690847
Handelsregister Amtsgericht Lemgo, HRB 8618

Weitere Bilder

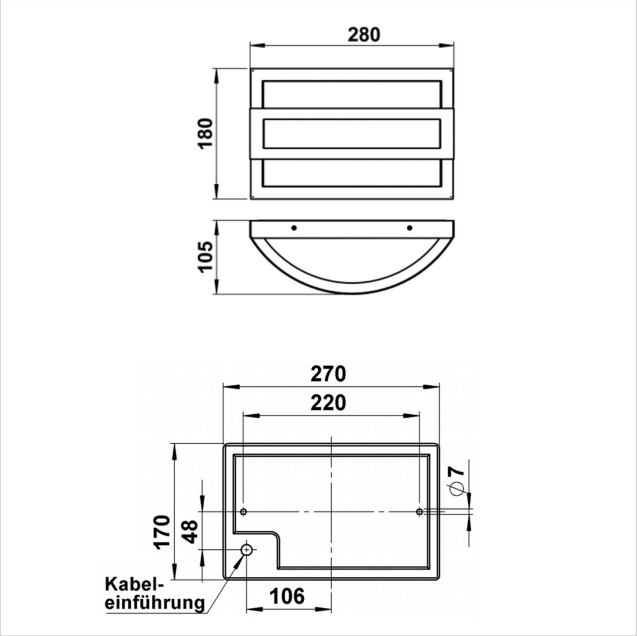

Briefkasten Manufaktur Lippe GmbH
Werler Straße 60
32105 Bad Salzuflen

www.briefkasten-manufaktur.de
info@briefkasten-manufaktur.de
Tel.: +49 5222 807110

Geschäftsführer Oliver Woineck
Ust.ID.Nr. DE303690847
Handelsregister Amtsgericht Lemgo, HRB 8618