Design Wandleuchte ZUSE 280x180 - Edelstahl pulverbeschichtet - RAL nach Wahl | ? Farbe nach Wahl

Artikelnummer 640R

Produktbeschreibung

Design Wandleuchte ZUSE 280x180 - Edelstahl pulverbeschichtet - RAL nach Wahl

Hochwertig gefertigte Wandleuchte für den Außen- und Innenbereich aus Edelstahl, pulverbeschichtet in RAL nach Wahl.

- Die Wandleuchte besteht aus Aluminiumguß, Edelstahl und Pressglas, opal.
- Komplett pulverbeschichtet in RAL Farbe nach Wahl.
- Sockel E 27, geeignet für Leuchtmittel der Energieklassen A++ bis E max. 57 W.
- Schutzleiteranschluß.
- Schutzart IP 44 - Spritzwassergeschützt.
- Mit Montageplatte aus Aluminiumguß zur Befestigung.
- 2 Befestigungslöcher 7mm, Abstand 220mm, Anschlußklemme 2 x 2,5mm².
- CE - Konformitätszeichen.
- Fabrikat Gebrüder Albert GmbH & Co. KG Leuchtenfabrik - Qualität Made in Germany (Fröndenberg).

Montage:

Für die Installation und für den Betrieb dieser Leuchte sind die nationalen und internationalen elektronischen Sicherheitsvorschriften zu beachten. Mit Hilfe der vier Gewindestifte Wandschild aus Leuchtenarmatur lösen. Netzleiteranschluß durch die Kabeldurchführungstülle führen und das Wandschild auf Montagegrund fixieren. Die beiliegenden Silikonschläuche über die Anschlußadern schieben. Schutzleiterverbindung und elektrischen Anschluß an der Klemme herstellen. Leuchtmittel einsetzen. Leuchtenarmatur und Glas mit den Gewindestiften am Wandschild festspannen.

Produkteigenschaften

Oberfläche/Farbe	RAL 9005 tiefschwarz, DB 703 eisenglimmer, RAL 7016 anthrazitgrau, RAL nach Wahl (lt. Farbtabelle), RAL 9007 graualuminium, RAL 9016 verkehrsweiß
Schutzart	IP44
Leuchtmittel	ohne
Grundmaterial	Aluminium AlMg3 W19, Edelstahl V2A 1.4301
Schutzklasse	I

Abmessungen

Breite in mm 280
Höhe in mm 180
Tiefe in mm 105,0
Lieferzustand Lieferung erfolgt komplett montiert

Skizze

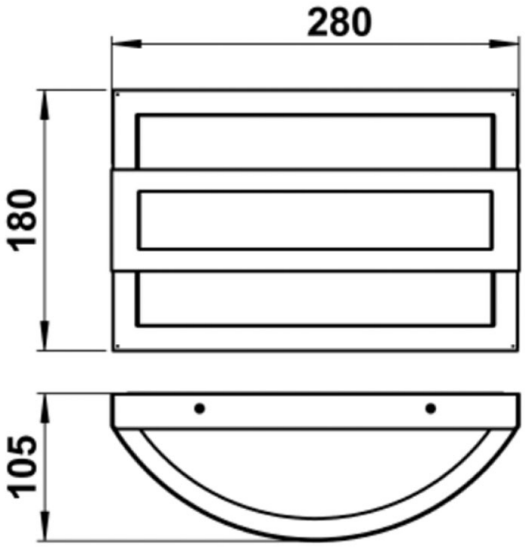

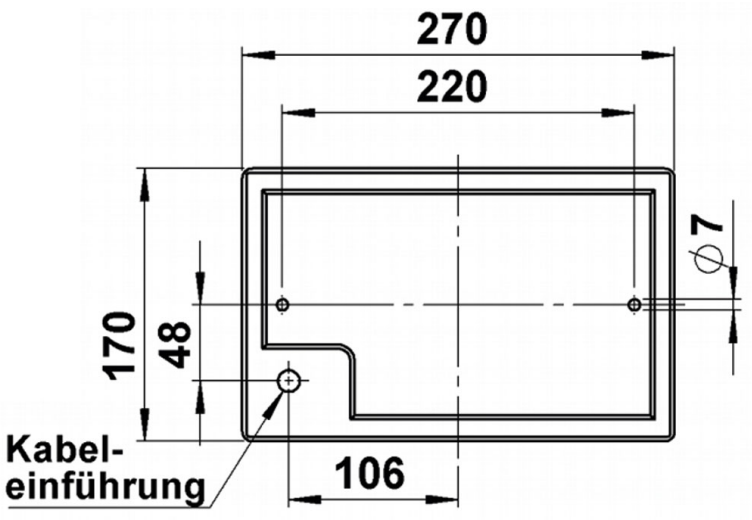

Briefkasten Manufaktur Lippe GmbH
Werler Straße 60
32105 Bad Salzuflen

www.briefkasten-manufaktur.de
info@briefkasten-manufaktur.de
Tel.: +49 5222 807110

Geschäftsführer Oliver Woineck
Ust.ID.Nr. DE303690847
Handelsregister Amtsgericht Lemgo, HRB 8618

Weitere Bilder

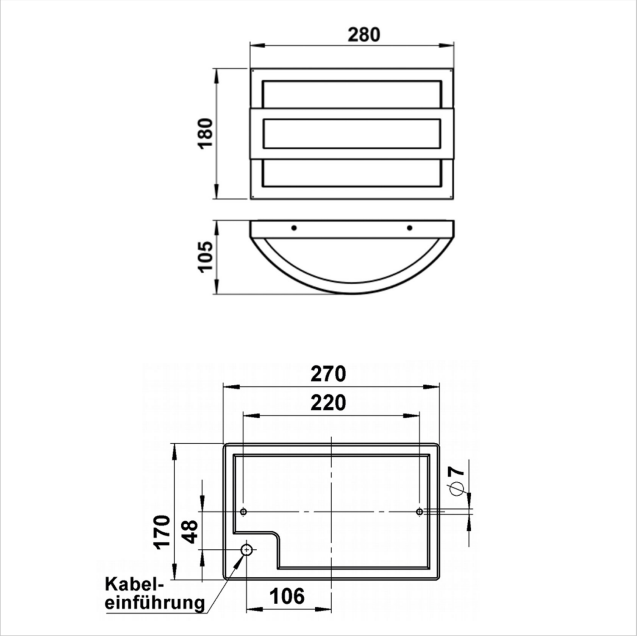

Briefkasten Manufaktur Lippe GmbH
Werler Straße 60
32105 Bad Salzuflen

www.briefkasten-manufaktur.de
info@briefkasten-manufaktur.de
Tel.: +49 5222 807110

Geschäftsführer Oliver Woineck
Ust.ID.Nr. DE303690847
Handelsregister Amtsgericht Lemgo, HRB 8618